9 Motoréducteurs à arbres parallèles

9.1 Exécutions F..DRN..

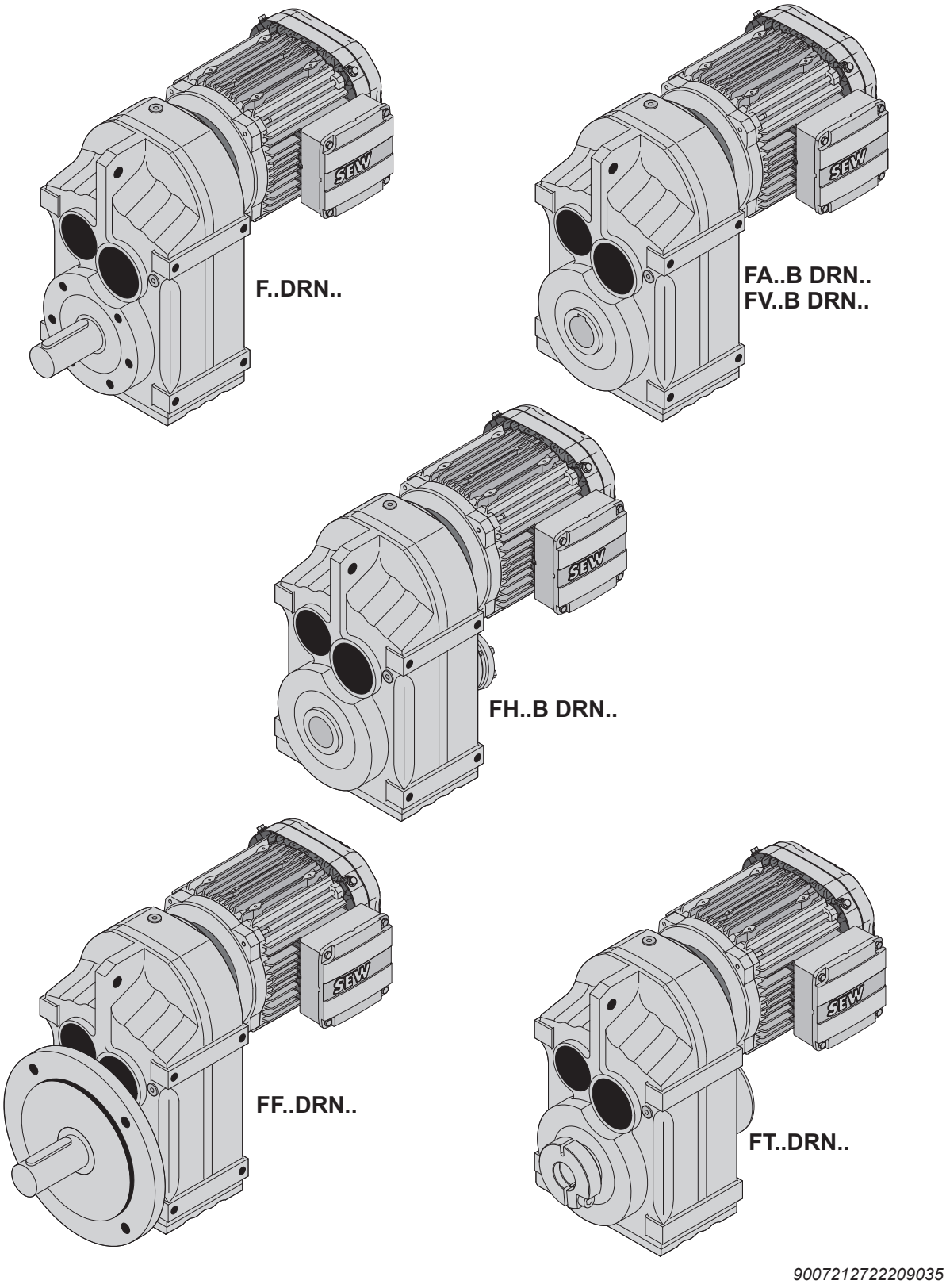

24832944/FR – 09/2018

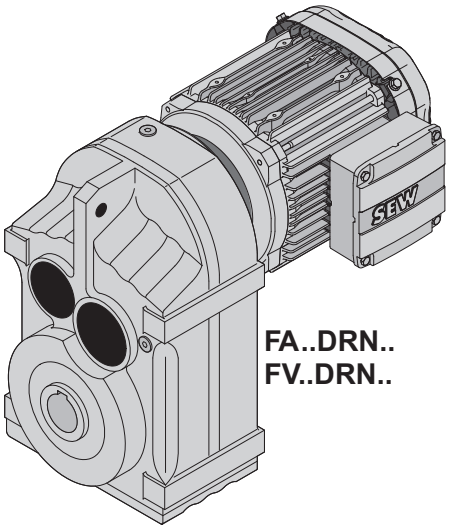

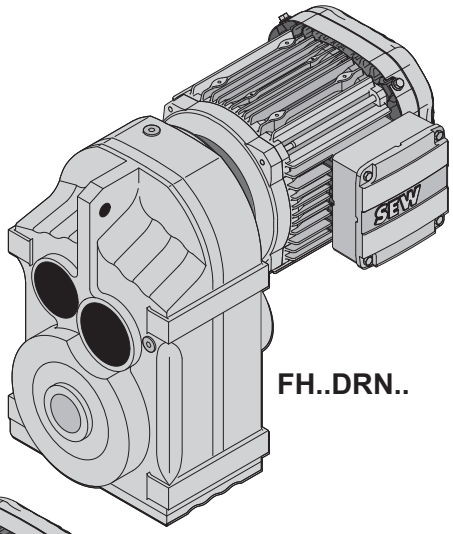

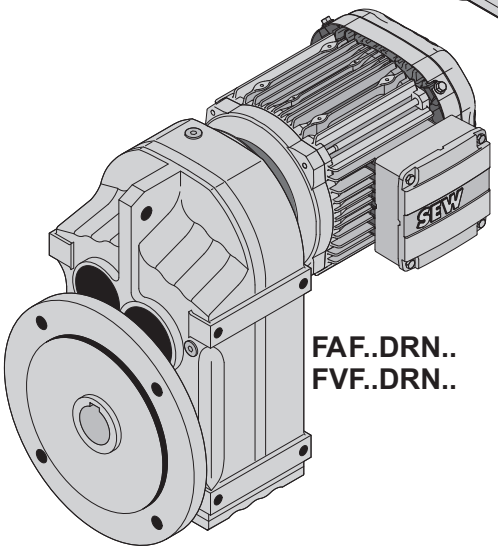

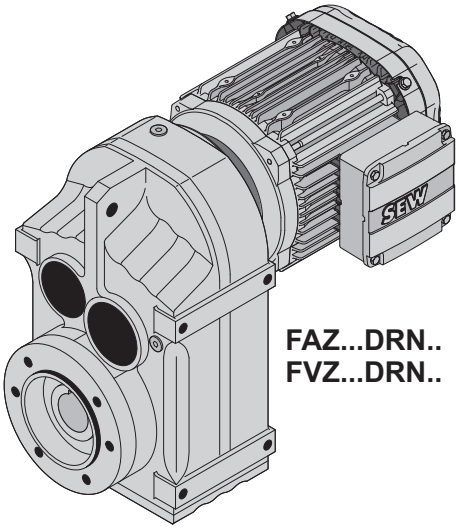

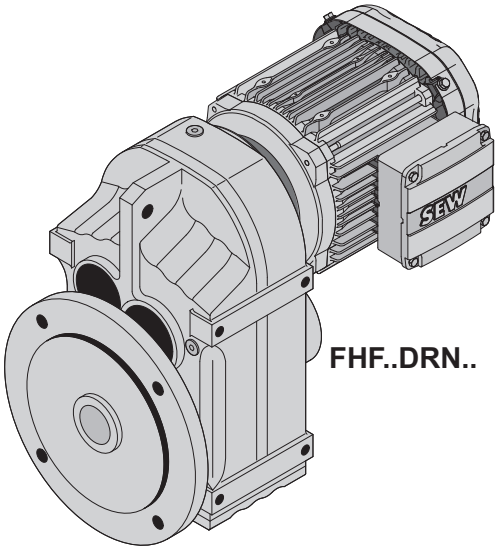

9007212722211595

24832944/FR – 09/2018

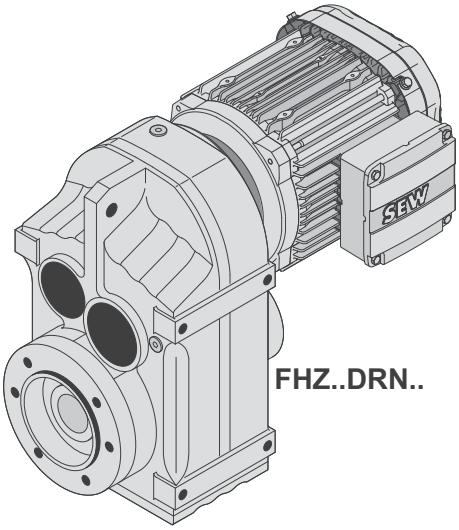

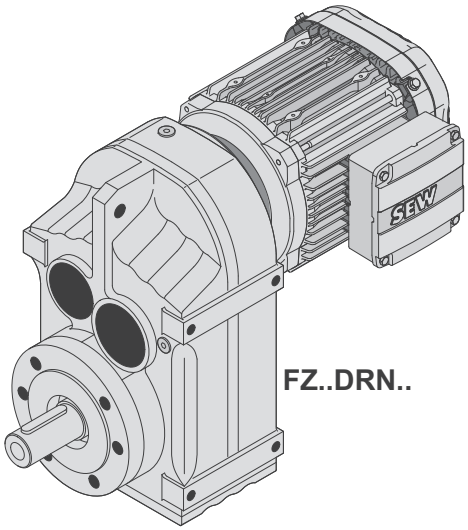

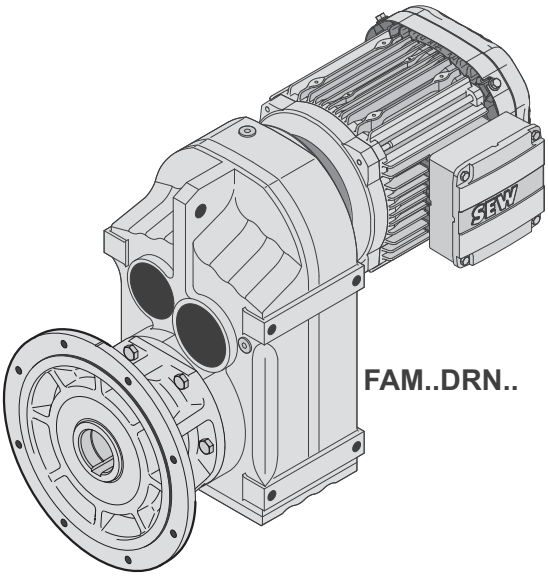

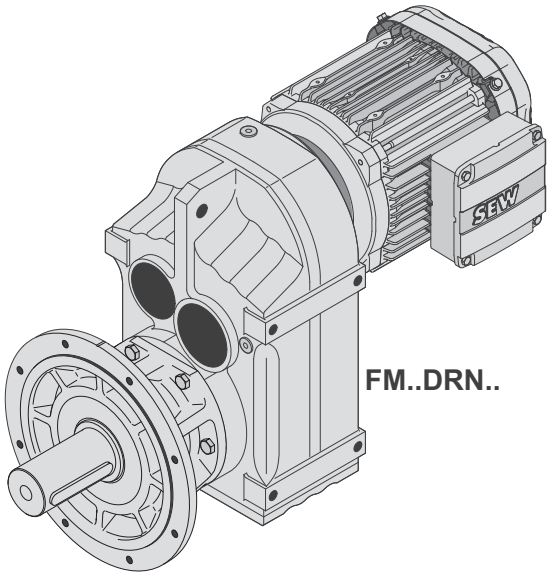

18014411977161867

24832944/FR – 09/2018

9.2 Combinaisons possibles F..DRN..

F27, n_e=1400 min^{-1} — 130 Nm

n_a min^{-1}	M_{amax} Nm	F_{Ra} N	$\varphi_{(/R)}$ '	i	DRN 63MS 63M 71MS 71M 80MK	DRN 80M 90S	DRN 90L	DRN 100LS 100L
					3			
9.9	130	4500	-	140.74				
11	130	4500	-	129.09				
13	130	4500	-	109.90				
15	130	4500	-	94.76				
16	130	4500	-	88.32				
18	130	4500	-	77.21				
19	130	4500	-	72.37				
22	130	4400	-	63.86				
25	130	4180	-	56.62				
28	130	3980	-	50.19				
30	130	3860	-	46.78				
34	130	3640	-	40.89				
37	130	3530	-	38.33				
41	130	3340	-	33.83				
					2			
47	130	3140	-	29.56				
52	130	3030	-	27.18				
60	130	2820	-	23.25				
69	130	2630	-	20.15				
74	130	2550	-	18.84				
86	130	2370	-	16.28				
101	130	2180	-	13.84				
113	130	2060	-	12.35				
133	130	1900	-	10.55				
142	130	1830	-	9.88				
149	130	1660	-	9.40				
172	123	1580	-	8.13				
203	114	1530	-	6.91				
227	109	1480	-	6.17				
266	100	1440	-	5.27				
284	96	1420	-	4.93				
337	87	1380	-	4.16				

F27R17, n_e=1400 min^{-1} — 130 Nm

n_a min^{-1}	M_{amax} Nm	F_{Ra} N	$\varphi_{(/R)}$ '	i	DR2S 56M	DRN 63MS 63M 71MS 71M 80MK	DRN 80M
					3	3	
0.16	130	4500	-	8972			
0.18	130	4500	-	7736			
0.19	130	4500	-	7211			
0.22	130	4500	-	6303			

24832944/FR – 09/2018

F27R17, n_e=1400 min^{-1}							130 Nm
n_a min^{-1}	M_{amax} Nm	F_{Ra} N	$\varphi_{(/R)}$ '	i	DR2S 56M	DRN 63MS 63M 71MS 71M 80MK	DRN 80M
0.26	130	4500	-	5435			
0.29	130	4500	-	4855			
0.33	130	4500	-	4243			
0.38	130	4500	-	3715			
0.43	130	4500	-	3247			
0.49	130	4500	-	2878			
0.56	130	4500	-	2515			
0.63	130	4500	-	2217			
2 3							
0.74	130	4500	-	1898			
0.85	130	4500	-	1645			
0.92	130	4500	-	1525			
1.1	130	4500	-	1322			
1.2	130	4500	-	1146			
1.4	130	4500	-	1013			
1.6	130	4500	-	890			
1.8	130	4500	-	778			
2.1	130	4500	-	682			
2.3	130	4500	-	602			
2.7	130	4500	-	520			
3 2							
0.72	130	4500	-	1948			
0.77	130	4500	-	1826			
0.87	130	4500	-	1610			
1.0	130	4500	-	1399			
1.1	130	4500	-	1230			
1.5	130	4500	-	948			
1.7	130	4500	-	829			
1.9	130	4500	-	731			
2.2	130	4500	-	633			
2.5	130	4500	-	551*			
2.9	130	4500	-	489			
3.3	130	4500	-	427			
3.7	130	4500	-	379			
4.3	130	4500	-	326			
4.9	130	4500	-	288			
5.6	130	4500	-	251			
6.3	130	4500	-	221			
8.1	130	4500	-	172			
9.2	130	4500	-	153			
11	130	4500	-	130			
2 2							
3.1	130	4500	-	458			
3.5	130	4500	-	397			
4.1	130	4500	-	342			
4.6	130	4500	-	302			
5.3	130	4500	-	266			
5.9	130	4500	-	236			

24832944/FR – 09/2018

F27R17, n_e=1400 min^{-1} — 130 Nm

n_a min^{-1}	M_{amax} Nm	F_{Ra} N	$\varphi_{(/R)}$ '	i	DR2S 56M	DRN 63MS 63M 71MS 71M 80MK	DRN 80M
6.6	130	4500	-	211			
7.5	130	4500	-	186			
9.9	130	4500	-	142			
11	130	4500	-	124			
13	130	4500	-	109			
15	130	4500	-	96			

F37, n_e=1400 min^{-1} — 200 Nm

n_a min^{-1}	M_{amax} Nm	F_{Ra} N	$\varphi_{(/R)}$ '	i	DRN 63MS 63M 71MS 71M 80MK	DRN 80M 90S	DRN 90L	DRN 100LS 100L
					3			
11	200	4290	7	128.51				
12	200	4290	7	117.88				
14	200	4290	7	100.36				
16	200	4290	7	86.53				
17	200	4290	7	80.65				
20	200	4290	7	70.50				
21	200	4290	7	66.09				
24	200	4290	7	58.32				
26	200	4290	8	54.54				
27	200	4290	7	51.70				
30	200	4290	8	47.02				
32	200	4290	8	43.83				
37	200	4290	8	38.31				
39	200	4290	8	35.91				
44	200	4290	8	31.69				
50	200	4060	8	28.09				
59	200	3760	8	23.88				
					2			
59	200	3740	7	23.63				
68	200	3500	7	20.57				
73	200	3390	7	19.27				
82	200	3180	7	17.03				
89	200	3070	7	15.81				
98	200	2910	7	14.33				
109	200	2750	7	12.87				
126	190	2620	7	11.08				
134	185	2580	7	10.42				
156	175	2460	7	8.97				
175	170	2360	8	8.01				
188	145	2350	10	7.44				
208	140	2270	10	6.74				
231	135	2190	11	6.05				
269	125	2120	11	5.21				
286	120	2100	11	4.90				

24832944/FR – 09/2018

F37, n_e=1400 min^{-1} — 200 Nm

n_a min^{-1}	M_{amax} Nm	F_{Ra} N	$\varphi_{(/R)}$ '	i	DRN 63MS 63M 71MS 71M 80MK	DRN 80M 90S	DRN 90L	DRN 100LS 100L
332	110	2030	11	4.22				
371	105	1970	12	3.77				

F37R17, n_e=1400 min^{-1} — 200 Nm

n_a min^{-1}	M_{amax} Nm	F_{Ra} N	$\varphi_{(/R)}$ '	i	DR2S 56M	DRN 63MS 63M 71MS 71M 80MK	DRN 80M
				3 3			
0.17	200	4290	-	8193			
0.20	200	4290	-	7064			
0.21	200	4290	-	6585			
0.24	200	4290	-	5756			
0.28	200	4290	-	4963			
0.32	200	4290	-	4434			
0.36	200	4290	-	3875			
0.41	200	4290	-	3392			
0.47	200	4290	-	2965			
0.54	200	4290	-	2587			
0.61	200	4290	-	2284			
0.70	200	4290	-	1997			
0.80	200	4290	-	1742			
0.91	200	4290	-	1545			
				2 3			
0.73	200	4290	-	1929			
0.83	200	4290	-	1679			
0.90	200	4290	-	1550			
1.0	200	4290	-	1356			
1.2	200	4290	-	1180			
1.3	200	4290	-	1044			
1.5	200	4290	-	914			
1.7	200	4290	-	808			
2.0	200	4290	-	698			
2.3	200	4290	-	616			
2.6	200	4290	-	544			
3.0	200	4290	-	466			
3.4	200	4290	-	411			
3.8	200	4290	-	364			
				3 2			
1.0	200	4290	-	1370			
1.2	200	4290	-	1198			
1.3	200	4290	-	1047			
1.5	200	4290	-	915			
1.7	200	4290	-	807			
2.0	200	4290	-	707			
2.3	200	4290	-	617			
2.6	200	4290	-	538			

24832944/FR – 09/2018

F37R17, n_e=1400 min^{-1} — 200 Nm

n_a min^{-1}	M_{amax} Nm	F_{Ra} N	$\varphi_{(/R)}$ '	i	DR2S 56M	DRN 63MS 63M 71MS 71M 80MK	DRN 80M
2.9	200	4290	-	477			
3.4	200	4290	-	412			
3.8	200	4290	-	365			
4.3	200	4290	-	322			
5.0	200	4290	-	278			
5.8	200	4290	-	242			
6.3	200	4290	-	221			
7.2	200	4290	-	195			
8.3	200	4290	-	168			
9.5	200	4290	-	147			
11	200	4290	-	127			
12	200	4290	-	121			
13	200	4290	-	108			
15	200	4290	-	91			
2 2							
4.3	200	4290	-	326			
4.9	200	4290	-	285			
5.6	200	4290	-	250			
6.4	200	4290	-	219			
7.5	200	4290	-	186			
8.4	200	4290	-	167			
9.7	200	4290	-	145			
11	200	4290	-	129			
12	200	4290	-	118			
14	200	4290	-	98			
16	200	4290	-	87			

F47, n_e=1400 min^{-1} — 400 Nm

n_a min^{-1}	M_{amax} Nm	F_{Ra} N	$\varphi_{(/R)}$ '	i	DRN 63MS 63M 71MS 71M 80MK	DRN 80M 90S	DRN 90L	DRN 100LS 100L
3								
7.3	400	5920	7	190.76				
8.0	400	5920	7	175.38				
9.3	400	5920	7	150.06				
11	400	5920	7	130.07				
12	400	5920	7	121.57				
13	400	5920	7	105.09				
16	400	5920	7	89.29				
18	400	5920	7	79.72				
21	400	5920	7	68.09				
21	400	5920	7	65.36				
25	400	5920	7	56.49				
29	400	5920	7	48.00*				
33	400	5920	7	42.86				
38	400	5920	7	36.61				

24832944/FR – 09/2018

F47, n_e=1400 min^{-1} — 400 Nm

n_a min^{-1}	M_{amax} Nm	F_{Ra} N	$\varphi_{(/R)}$ '	i	DRN 63MS 63M 71MS 71M 80MK	DRN 80M 90S	DRN 90L	DRN 100LS 100L
41	400	5920	7	34.29				
48	400	5790	7	28.88				
2								
45	400	5920	6	30.86				
48	400	5830	6	29.32				
54	400	5460	6	25.72				
64	400	5030	6	21.82				
71	400	4770	6	19.70				
81	400	4450	6	17.33				
86	400	4320	6	16.36				
101	400	3950	7	13.93				
111	400	3740	7	12.66				
128	400	3440	7	10.97				
156	330	3250	8	8.96				
178	380	2630	9	7.88				
188	380	2530	9	7.44*				
221	350	2470	9	6.34				
243	340	2390	9	5.76				
281	320	2310	10	4.99				

F47R17, n_e=1400 min^{-1} — 400 Nm

n_a min^{-1}	M_{amax} Nm	F_{Ra} N	$\varphi_{(/R)}$ '	i	DR2S 56M	DRN 63MS 63M 71MS 71M 80MK	DRN 80M
3 3							
0.11	400	5920	-	12251			
0.13	400	5920	-	10619			
0.14	400	5920	-	9846			
0.16	400	5920	-	8534			
0.19	400	5920	-	7460			
0.21	400	5920	-	6536			
0.24	400	5920	-	5746			
0.28	400	5920	-	5022			
0.32	400	5920	-	4401			
0.36	400	5920	-	3883			
0.41	400	5920	-	3443			
0.47	400	5920	-	2976			
0.53	400	5920	-	2629			
0.61	400	5920	-	2304			
0.69	400	5920	-	2033			
2 3							
0.56	400	5920	-	2519			
0.58	400	5920	-	2394			
0.64	400	5920	-	2172			
0.69	400	5920	-	2025			
0.79	400	5920	-	1770			

24832944/FR – 09/2018

F47R17, n_e=1400 min^{-1}							400 Nm
n_a min^{-1}	M_{amax} Nm	F_{Ra} N	$\varphi_{(/R)}$ '	i	DR2S 56M	DRN 63MS 63M 71MS 71M 80MK	DRN 80M
0.89	400	5920	-	1576			
1.0	400	5920	-	1363			
1.2	400	5920	-	1192			
1.3	400	5920	-	1061			
1.5	400	5920	-	931			
1.7	400	5920	-	822			
2.0	400	5920	-	706			
2.3	400	5920	-	619			
3 2							
0.78	400	5920	-	1785			
0.89	400	5920	-	1578			
1.0	400	5920	-	1364			
1.2	400	5920	-	1203			
1.3	400	5920	-	1049			
1.5	400	5920	-	918			
1.7	400	5920	-	809			
2.0	400	5920	-	700			
2.3	400	5920	-	622			
2.6	400	5920	-	543			
2.9	400	5920	-	475			
3.3	400	5920	-	419			
3.8	400	5920	-	370			
4.3	400	5920	-	324			
4.9	400	5920	-	288			
5.6	400	5920	-	249			
6.4	400	5920	-	218			
7.3	400	5920	-	193			
8.0	400	5920	-	175			
9.5	400	5920	-	147			
11	400	5920	-	130			
2 2							
2.7	400	5920	-	524			
2.9	400	5920	-	489			
3.3	400	5920	-	427			
3.7	400	5920	-	381			
4.2	400	5920	-	334			
4.7	400	5920	-	295			
5.5	400	5920	-	253			
6.5	400	5920	-	217			
7.4	400	5920	-	190			
7.9	400	5920	-	178			
9.4	400	5920	-	149			
11	400	5920	-	131			

24832944/FR – 09/2018

F57, n_e=1400 min^{-1} — 600 Nm

n_a min^{-1}	M_{amax} Nm	F_{Ra} N	$\varphi_{(/R)}$ '	i	DRN 63MS 63M 71MS 71M 80MK	DRN 80M 90S	DRN 90L	DRN 100LS 100L	DRN 112M	DRN 132S 132M
					3					
7.0	600	9200	6	199.70						
7.6	600	9200	7	183.60						
8.9	600	9200	7	157.09						
10	600	9200	7	136.16						
11	600	9200	7	127.27						
13	600	9200	7	110.01						
15	600	9200	7	93.47						
17	600	9200	7	83.46						
19	600	9200	7	72.98						
21	600	9200	7	68.22						
24	600	9200	7	58.97						
28	600	9200	7	50.10						
31	600	9160	7	44.73						
37	600	8510	7	38.21						
39	600	8250	7	35.79						
46	590	7650	7	30.15						
					2					
35	290	10500	6	40.13						
41	500	8670	6	34.24						
47	545	7890	6	29.94						
49	535	7760	6	28.45						
56	575	7060	6	24.96						
66	600	6350	6	21.17						
73	600	6020	6	19.11						
83	600	5620	6	16.81						
88	600	5450	6	15.88						
104	600	4980	7	13.52						
114	600	4710	7	12.29						
132	600	4320	7	10.64						
150	420	4760	8	9.31						
171	420	4450	8	8.19						
181	420	4310	8	7.73						
213	420	3940	8	6.58						
234	420	3730	9	5.98						
270	415	3460	9	5.18						

F57R37, n_e=1400 min^{-1} — 600 Nm

n_a min^{-1}	M_{amax} Nm	F_{Ra} N	$\varphi_{(/R)}$ '	i	DRN 63MS 63M 71MS 71M 80MK	DRN 80M 90S	DRN 90L	DRN 100LS 100L
					3 3			
0.09	600	9200	-	14832				
0.10	600	9200	-	13604				
0.11	600	9200	-	12602				
0.12	600	9200	-	11252				

24832944/FR – 09/2018

F57R37, n_e=1400 min^{-1}								600 Nm
n_a min^{-1}	M_{amax} Nm	F_{Ra} N	$\varphi_{(/R)}$ '	i	DRN 63MS 63M 71MS 71M 80MK	DRN 80M 90S	DRN 90L	DRN 100LS 100L
0.14	600	9200	-	9986				
0.16	600	9200	-	8787				
0.18	600	9200	-	7908				
0.20	600	9200	-	6913				
0.23	600	9200	-	6030				
0.26	600	9200	-	5289				
0.30	600	9200	-	4654				
0.34	600	9200	-	4060				
0.39	600	9200	-	3564				
0.44	600	9200	-	3161				
0.51	600	9200	-	2737				
0.58	600	9200	-	2409				
0.66	600	9200	-	2131				
0.76	600	9200	-	1840				
0.86	600	9200	-	1623				
0.97	600	9200	-	1439				
1.1	600	9200	-	1238				
2 3								
0.49	600	9200	-	2854				
0.54	600	9200	-	2576				
0.62	600	9200	-	2266				
0.70	600	9200	-	2012				
0.78	600	9200	-	1791				
0.87	600	9200	-	1617				
0.98	600	9200	-	1422				
1.1	600	9200	-	1243				
1.3	600	9200	-	1066				
1.5	600	9200	-	949				
1.6	600	9200	-	856				
1.9	600	9200	-	749				
2.1	600	9200	-	658				
2.6	600	9200	-	549				
2.9	600	9200	-	483				
3 2								
1.3	600	9200	-	1106				
1.4	600	9200	-	967				
1.6	600	9200	-	851				
1.9	600	9200	-	738				
2.2	600	9200	-	646				
2.5	600	9200	-	558				
2.8	600	9200	-	506				
3.1	600	9200	-	452				
3.6	600	9200	-	386				
4.1	600	9200	-	338				
5.5	600	9200	-	255				
7.0	600	9200	-	201				
7.7	600	9200	-	181				
9.0	600	9200	-	155				

24832944/FR – 09/2018

F57R37, n_e=1400 min^{-1} — 600 Nm

n_a min^{-1}	M_{amax} Nm	F_{Ra} N	$\varphi_{(/R)}$ '	i	DRN 63MS 63M 71MS 71M 80MK	DRN 80M 90S	DRN 90L	DRN 100LS 100L
					2	2		
3.3	600	9200	-	426				
3.7	600	9200	-	382				
4.2	600	9200	-	330				
4.7	600	9200	-	298				
5.3	600	9200	-	262				
6.2	600	9200	-	226				
7.0	600	9200	-	200				
8.2	600	9200	-	170				
9.2	600	9200	-	152				
10	600	9200	-	134				

F67, n_e=1400 min^{-1} — 820 Nm

n_a min^{-1}	M_{amax} Nm	F_{Ra} N	$\varphi_{(/R)}$ '	i	DRN 63MS 63M 71MS 71M 80MK	DRN 80M 90S	DRN 90L	DRN 100LS 100L	DRN 112M	DRN 132S 132M
						3				
6.1	820	10300	6	228.99						
7.2	820	10300	6	195.39						
8.2	820	10300	6	170.85						
8.6	820	10300	6	162.31						
9.8	820	10300	6	142.40						
12	820	10300	6	120.79						
13	820	10300	6	109.04						
15	820	10300	6	95.94						
15	820	10300	6	90.59						
18	820	10300	7	79.76						
21	820	10300	7	67.65						
23	820	10300	7	61.07						
26	820	10300	7	53.73						
28	820	10300	7	50.74						
32	820	10300	7	43.20						
36	780	10700	7	39.26						
41	740	11000	7	34.01						
						2				
39	820	10300	6	36.30						
44	820	10300	6	32.08						
51	820	10300	6	27.41						
56	820	10300	6	25.13						
63	820	10300	6	22.05						
67	820	10300	6	20.90*						
77	820	10300	6	18.29						
85	820	10300	6	16.48						
97	820	10300	6	14.46						
110	820	10300	6	12.76						
124	820	10300	6	11.31						

24832944/FR – 09/2018

F67, n_e=1400 min^{-1} — 820 Nm

n_a min^{-1}	M_{amax} Nm	F_{Ra} N	$\varphi_{(/R)}$ '	i	DRN 63MS 63M 71MS 71M 80MK	DRN 80M 90S	DRN 90L	DRN 100LS 100L	DRN 112M	DRN 132S 132M
145	820	10300	7	9.66						
154	530	11400	8	9.08						
163	570	10900	9	8.60						
186	610	10100	9	7.53						
206	620	9660	9	6.78						
235	610	9200	9	5.95						
267	590	8850	9	5.25						
300	560	8590	10	4.66						
353	500	8390	10	3.97						

F67R37, n_e=1400 min^{-1} — 820 Nm

n_a min^{-1}	M_{amax} Nm	F_{Ra} N	$\varphi_{(/R)}$ '	i	DRN 63MS 63M 71MS 71M 80MK	DRN 80M 90S	DRN 90L	DRN 100LS 100L
3 3								
0.07	820	10300	-	19199				
0.08	820	10300	-	17610				
0.09	820	10300	-	14992				
0.11	820	10300	-	12926				
0.12	820	10300	-	11480				
0.14	820	10300	-	10220				
0.16	820	10300	-	8933				
0.18	820	10300	-	7940				
0.20	820	10300	-	7096				
0.23	820	10300	-	6080				
0.26	820	10300	-	5341				
0.30	820	10300	-	4690				
0.34	820	10300	-	4091				
0.39	820	10300	-	3574				
0.45	820	10300	-	3133				
0.51	820	10300	-	2756				
0.57	820	10300	-	2439				
2 3								
0.41	820	10300	-	3377				
0.48	820	10300	-	2912				
0.52	820	10300	-	2714				
0.59	820	10300	-	2372				
0.66	820	10300	-	2126				
0.75	820	10300	-	1859				
0.86	820	10300	-	1631				
0.97	820	10300	-	1437				
1.1	820	10300	-	1256				
1.2	820	10300	-	1126				
1.4	820	10300	-	984				
1.6	820	10300	-	864				
1.9	820	10300	-	722				

24832944/FR – 09/2018

F67R37, n_e=1400 min^{-1} — 820 Nm

n_a min^{-1}	M_{amax} Nm	F_{Ra} N	$\varphi_{(/R)}$ '	i	DRN 63MS 63M 71MS 71M 80MK	DRN 80M 90S	DRN 90L	DRN 100LS 100L
2.2	820	10300	-	634				
2.6	820	10300	-	539				
3 2								
0.66	820	10300	-	2106				
0.74	820	10300	-	1884				
0.86	820	10300	-	1635				
0.98	820	10300	-	1429				
1.1	820	10300	-	1271				
1.3	820	10300	-	1102				
1.4	820	10300	-	970				
1.6	820	10300	-	858				
1.9	820	10300	-	755				
2.2	820	10300	-	641				
2.4	820	10300	-	572				
2.8	820	10300	-	509				
3.2	820	10300	-	437				
3.6	820	10300	-	384				
4.1	820	10300	-	338				
4.6	820	10300	-	305				
5.4	820	10300	-	257				
6.1	820	10300	-	231				
6.8	820	10300	-	205				
8.0	820	10300	-	175				
2 2								
2.8	820	10300	-	500				
3.1	820	10300	-	454				
3.6	820	10300	-	392				
4.2	820	10300	-	333				
4.7	820	10300	-	297				
5.4	820	10300	-	261				
5.9	820	10300	-	238				
7.0	820	10300	-	200				
8.0	820	10300	-	176				

F77, n_e=1400 min^{-1} — 1500 Nm

n_a min^{-1}	M_{amax} Nm	F_{Ra} N	$\varphi_{(/R)}$ '	i	DRN 63MS 63M 71MS 71M 80MK	DRN 80M 90S	DRN 90L	DRN 100LS 100L	DRN 112M	DRN 132S 132M	DRN 132L 160M 160L
3											
5.0	1500	15700	6	281.71							
5.3	1500	15700	6	262.93							
6.2	1500	15700	6	225.79							
7.1	1500	15700	6	198.31							
7.4	1500	15700	6	188.40							
8.4	1500	15700	6	166.47							
9.8	1500	15700	6	142.27							

24832944/FR – 09/2018

F77, n_e=1400 min^{-1} — 1500 Nm

n_a min^{-1}	M_{amax} Nm	F_{Ra} N	$\varphi_{(/R)}$ '	i	DRN 63MS 63M 71MS 71M 80MK	DRN 80M 90S	DRN 90L	DRN 100LS 100L	DRN 112M	DRN 132S 132M	DRN 132L 160M 160L
11	1500	15700	6	130.42							
12	1500	15700	6	114.45							
13	1500	15700	6	108.46*							
15	1500	15700	6	94.93							
16	1500	15700	6	85.52							
19	1500	15700	6	75.02							
19	1500	15700	6	72.50							
21	1500	15700	6	66.46							
24	1500	15700	6	58.32							
25	1500	15700	6	55.27							
29	1500	15700	6	48.37							
32	1500	15700	7	43.58							
37	1500	15700	6	38.23							
41	1500	15700	7	33.74							
47	1500	15700	7	29.91							
55	1450	16100	7	25.54							
2											
38	1110	17900	5	36.58							
44	1380	16500	5	31.51							
49	1430	16200	5	28.75							
55	1500	15700	5	25.50*							
65	1500	15700	5	21.43							
71	1500	15700	6	19.70							
80	1500	15700	6	17.49							
90	1500	15700	6	15.64*							
100	1500	15700	6	14.06							
115	1500	14900	6	12.20							
128	1500	14200	6	10.93							
151	1080	13800	8	9.30							
169	1080	13100	8	8.26							
189	1080	12500	8	7.39							
211	1080	12000	8	6.64							
243	1080	11300	8	5.76							
271	1080	10700	8	5.16							
327	1010	10200	9	4.28							

F77R37, n_e=1400 min^{-1} — 1500 Nm

n_a min^{-1}	M_{amax} Nm	F_{Ra} N	$\varphi_{(/R)}$ '	i	DRN 63MS 63M 71MS 71M 80MK	DRN 80M 90S	DRN 90L	DRN 100LS 100L
3 3								
0.07	1500	15700	-	19180				
0.08	1500	15700	-	17593				
0.09	1500	15700	-	16128				
0.09	1500	15700	-	14978				
0.10	1500	15700	-	13731				

24832944/FR – 09/2018

F77R37, n_e=1400 min^{-1}								1500 Nm
n_a min^{-1}	M_{amax} Nm	F_{Ra} N	$\varphi_{(/R)}$ '	i	DRN 63MS 63M 71MS 71M 80MK	DRN 80M 90S	DRN 90L	DRN 100LS 100L
0.12	1500	15700	-	12049				
0.13	1500	15700	-	11035				
0.14	1500	15700	-	9683				
0.17	1500	15700	-	8464				
0.19	1500	15700	-	7520				
0.21	1500	15700	-	6580				
0.24	1500	15700	-	5808				
0.28	1500	15700	-	5026				
0.32	1500	15700	-	4435				
0.37	1500	15700	-	3832				
0.41	1500	15700	-	3381				
0.47	1500	15700	-	2978				
0.54	1500	15700	-	2613				
0.61	1500	15700	-	2284				
0.69	1500	15700	-	2029				
2 3								
0.28	1110	17900	-	4931				
0.31	1110	17900	-	4523				
0.36	1110	17900	-	3851				
0.42	1110	17900	-	3320				
0.45	1110	17900	-	3095				
0.52	1110	17900	-	2705				
0.55	1110	17900	-	2536				
0.63	1110	17900	-	2238				
0.69	1110	17900	-	2039				
0.80	1110	17900	-	1759				
0.85	1110	17900	-	1639				
0.98	1110	17900	-	1433				
1.0	1110	17900	-	1343				
1.2	1110	17900	-	1185				
1.3	1110	17900	-	1051				
1.6	1110	17900	-	893				
3 2								
0.81	1500	15700	-	1728				
0.91	1500	15700	-	1544				
1.0	1500	15700	-	1354				
1.2	1500	15700	-	1200				
1.3	1500	15700	-	1053				
1.5	1500	15700	-	910				
1.7	1500	15700	-	810				
2.0	1500	15700	-	710				
2.3	1500	15700	-	615*				
2.6	1500	15700	-	538				
2.9	1500	15700	-	480				
3.4	1500	15700	-	413				
3.8	1500	15700	-	367				
4.3	1500	15700	-	323				
5.0	1500	15700	-	280				

24832944/FR – 09/2018

F77R37, n_e=1400 min^{-1} — 1500 Nm

n_a min^{-1}	M_{amax} Nm	F_{Ra} N	$\varphi_{(/R)}$ '	i	DRN 63MS 63M 71MS 71M 80MK	DRN 80M 90S	DRN 90L	DRN 100LS 100L
5.7	1500	15700	-	247				
6.3	1500	15700	-	221				
7.0	1500	15700	-	199				
2 2								
1.7	1110	17900	-	815				
2.0	1110	17900	-	706				
2.1	1110	17900	-	660				
2.5	1110	17900	-	571				
2.9	1110	17900	-	485				
3.2	1110	17900	-	433				
3.8	1110	17900	-	370				
4.0	1110	17900	-	346				
4.8	1110	17900	-	292				

F87, n_e=1400 min^{-1} — 3000 Nm

n_a min^{-1}	M_{amax} Nm	F_{Ra} N	$\varphi_{(/R)}$ '	i	DRN 71MS 71M 80MK	DRN 80M 90S	DRN 90L	DRN 100LS 100L	DRN 112M	DRN 132S 132M	DRN 132L 160M 160L	DRN 180M 180L	DRN 200L
3													
5.2	3000	19800	7	270.68									
5.5	3000	19800	7	255.37									
6.1	3000	19800	7	228.93									
7.1	3000	19800	7	197.20									
7.8	3000	19800	7	179.97									
8.8	3000	19800	7	159.61									
10	3000	19800	7	134.16									
11	3000	19800	7	123.29									
13	3000	19800	8	109.49									
14	3000	19800	8	97.89									
16	3000	19800	8	88.01									
18	3000	19800	8	76.39									
20	3000	19600	8	68.40									
25	3000	17700	8	56.75									
28	2940	16800	8	50.36									
31	2820	16200	8	45.28									
36	2720	15400	8	39.30									
40	2610	14900	8	35.19									
48	2510	13800	8	29.20									
2													
41	2610	14600	7	33.92									
49	2450	13900	7	28.78									
53	3000	11100	7	26.50									
59	3000	10300	7	23.68									
66	3000	9520	7	21.32*									
73	3000	8840	7	19.31									
82	3000	8040	7	17.12									
90	3000	7390	7	15.48									

24832944/FR – 09/2018

F87, n_e=1400 min^{-1} — 3000 Nm

n_a min^{-1}	M_{amax} Nm	F_{Ra} N	$\varphi_{(/R)}$ '	i	DRN 71MS 71M 80MK	DRN 80M 90S	DRN 90L	DRN 100LS 100L	DRN 112M	DRN 132S 132M	DRN 132L 160M 160L	DRN 180M 180L	DRN 200L
107	3000	6370	7	13.12*									
122	3000	5580	8	11.46									
146	2880	5050	8	9.58									
169	1530	8890	7	8.29									
190	1530	8280	7	7.35									
211	1530	7790	7	6.65									
249	1530	7020	7	5.63									
285	1530	6430	8	4.92									
340	1460	5980	8	4.12									

F87R57, n_e=1400 min^{-1} — 3000 Nm

n_a min^{-1}	M_{amax} Nm	F_{Ra} N	$\varphi_{(/R)}$ '	i	DRN 63MS 63M 71MS 71M 80MK	DRN 80M 90S	DRN 90L	DRN 100LS 100L	DRN 112M	DRN 132S 132M
						3 3				
0.06	3000	19800	-	23042						
0.07	3000	19800	-	20462						
0.08	3000	19800	-	18238						
0.09	3000	19800	-	15877						
0.10	3000	19800	-	14099						
0.11	3000	19800	-	12205						
0.13	3000	19800	-	10433						
0.15	3000	19800	-	9381						
0.17	3000	19800	-	8142						
0.20	3000	19800	-	7100						
0.22	3000	19800	-	6273						
0.25	3000	19800	-	5510						
0.28	3000	19800	-	4954						
0.33	3000	19800	-	4245						
0.38	3000	19800	-	3721						
						2 3				
0.28	3000	19800	-	4952						
0.31	3000	19800	-	4562						
0.36	3000	19800	-	3919						
0.40	3000	19800	-	3503						
0.44	3000	19800	-	3196						
0.49	3000	19800	-	2857						
0.55	3000	19800	-	2524						
0.66	3000	19800	-	2134						
0.73	3000	19800	-	1913*						
0.82	3000	19800	-	1717						
0.95	3000	19800	-	1476						
1.1	3000	19800	-	1278						
1.2	3000	19800	-	1142						
1.4	3000	19800	-	988						
1.6	3000	19800	-	883						
1.9	3000	19800	-	748						

24832944/FR – 09/2018

F87R57, n_e=1400 min^{-1} — 3000 Nm

n_a min^{-1}	M_{amax} Nm	F_{Ra} N	$\varphi_{(/R)}$ '	i	DRN 63MS 63M 71MS 71M 80MK	DRN 80M 90S	DRN 90L	DRN 100LS 100L	DRN 112M	DRN 132S 132M
					3 2					
0.43	3000	19800	-	3244						
0.49	3000	19800	-	2881						
0.54	3000	19800	-	2576						
0.64	3000	19800	-	2199						
0.73	3000	19800	-	1930						
0.82	3000	19800	-	1709						
0.94	3000	19800	-	1493						
1.1	3000	19800	-	1300						
1.2	3000	19800	-	1148						
1.4	3000	19800	-	1010						
1.6	3000	19800	-	887						
1.8	3000	19800	-	780						
2.1	3000	19800	-	674						
2.3	3000	19800	-	609						
2.7	3000	19800	-	515						
3.1	3000	19800	-	452						
4.1	3000	19800	-	345						
4.7	3000	19800	-	300						
5.6	3000	19800	-	249						
					2 2					
2.1	3000	19800	-	662						
2.4	3000	19800	-	592						
2.7	3000	19800	-	519						
3.0	3000	19800	-	468						
3.5	3000	19800	-	398						
4.0	3000	19800	-	350						
4.4	3000	19800	-	315*						
5.0	3000	19800	-	281						
5.8	3000	19800	-	240						
6.6	3000	19800	-	211						
7.3	3000	19800	-	193						

F97, n_e=1400 min^{-1} — 4300 Nm

n_a min^{-1}	M_{amax} Nm	F_{Ra} N	$\varphi_{(/R)}$ '	i	DRN 80M 90S	DRN 90L	DRN 100LS 100L	DRN 112M	DRN 132S 132M	DRN 132L 160M 160L	DRN 180M 180L	DRN 200L 225S
					3							
5.1	4300	29900	6	276.77								
5.5	4300	29900	6	253.41								
6.3	4300	29900	6	223.88								
7.4	4300	29900	6	189.92								
8.0	4300	29900	6	174.87								
9.0	4300	29900	6	156.30								
9.9	4300	29900	6	140.71								
11	4300	29900	6	127.42								
12	4300	29900	6	112.99								

24832944/FR – 09/2018

F97, n_e=1400 min^{-1} — 4300 Nm

n_a min^{-1}	M_{amax} Nm	F_{Ra} N	$\varphi_{(/R)}$ '	i	DRN 80M 90S	DRN 90L	DRN 100LS 100L	DRN 112M	DRN 132S 132M	DRN 132L 160M 160L	DRN 180M 180L	DRN 200L 225S
14	4300	29900	6	102.16								
14	4300	29900	7	97.58								
16	4300	29900	7	89.85								
16	4300	29900	6	86.59								
17	4300	29900	7	80.31								
19	4300	29900	6	75.63								
19	4300	29900	7	72.29								
21	4300	29000	7	65.47								
24	4300	27200	7	58.06								
27	4300	25800	7	52.49								
31	4300	23600	7	44.49								
36	4300	21900	7	38.86								
43	4300	19800	7	32.50								
2												
32	3070	27600	6	43.28								
38	3070	25500	6	36.64								
41	4300	20300	6	33.91								
46	4300	19000	6	30.39								
51	4300	17900	6	27.44*								
56	4300	16800	6	24.92								
63	4300	15600	6	22.11								
70	4300	14600	6	20.07								
81	4300	13200	6	17.25*								
93	4300	11900	6	15.06								
110	4300	10500	6	12.77								
125	4100	10000	6	11.16								
155	2360	13400	9	9.06								
170	2360	12600	9	8.22								
198	2360	11500	9	7.07								
227	2250	11100	9	6.17								
268	2150	10400	9	5.23								
306	2050	9950	9	4.57								
362	1800	9960	9	3.87								

F97R57, n_e=1400 min^{-1} — 4300 Nm

n_a min^{-1}	M_{amax} Nm	F_{Ra} N	$\varphi_{(/R)}$ '	i	DRN 63MS 63M 71MS 71M 80MK	DRN 80M 90S	DRN 90L	DRN 100LS 100L	DRN 112M	DRN 132S 132M
3 3										
0.05	4300	29900	-	29211						
0.05	4300	29900	-	26911						
0.06	4300	29900	-	23814						
0.07	4300	29900	-	20813						
0.08	4300	29900	-	18119*						
0.09	4300	29900	-	15472						
0.10	4300	29900	-	14022						
0.11	4300	29900	-	12324						
0.13	4300	29900	-	10838						

24832944/FR – 09/2018

F97R57, n_e=1400 min^{-1}										4300 Nm
n_a min^{-1}	M_{amax} Nm	F_{Ra} N	$\varphi_{(/R)}$ '	i	DRN 63MS 63M 71MS 71M 80MK	DRN 80M 90S	DRN 90L	DRN 100LS 100L	DRN 112M	DRN 132S 132M
0.15	4300	29900	-	9576						
0.17	4300	29900	-	8318						
0.19	4300	29900	-	7328						
0.22	4300	29900	-	6469						
0.25	4300	29900	-	5615						
0.28	4300	29900	-	4961*						
0.32	4300	29900	-	4333*						
2 3										
0.22	4300	29900	-	6338						
0.25	4300	29900	-	5680						
0.28	4300	29900	-	5016						
0.32	4300	29900	-	4367						
0.36	4300	29900	-	3914						
0.42	4300	29900	-	3357						
0.47	4300	29900	-	3009						
0.57	4300	29900	-	2448						
0.64	4300	29900	-	2199						
0.71	4300	29900	-	1971						
0.80	4300	29900	-	1741*						
0.95	4300	29900	-	1468						
1.1	4300	29900	-	1316						
1.2	4300	29900	-	1189*						
1.4	4300	29900	-	1023						
3 2										
0.36	4300	29900	-	3906						
0.42	4300	29900	-	3352						
0.48	4300	29900	-	2907						
0.55	4300	29900	-	2553						
0.62	4300	29900	-	2245						
0.71	4300	29900	-	1970						
0.81	4300	29900	-	1722						
0.92	4300	29900	-	1527						
1.1	4300	29900	-	1327						
1.2	4300	29900	-	1171*						
1.4	4300	29900	-	1022						
1.6	4300	29900	-	898						
1.8	4300	29900	-	784						
2.0	4300	29900	-	690						
2.3	4300	29900	-	605						
2.6	4300	29900	-	529						
3.0	4300	29900	-	467						
3.4	4300	29900	-	406						
3.9	4300	29900	-	363						
4.9	4300	29900	-	285						
5.7	4300	29900	-	245						
6.7	4300	29900	-	208						
7.2	4300	29900	-	195						

24832944/FR – 09/2018

F97R57, n_e=1400 min^{-1} — 4300 Nm

n_a min^{-1}	M_{amax} Nm	F_{Ra} N	$\varphi_{(/R)}$ '	i	DRN 63MS 63M 71MS 71M 80MK	DRN 80M 90S	DRN 90L	DRN 100LS 100L	DRN 112M	DRN 132S 132M
					2	2				
1.6	4300	29900	-	892						
1.8	4300	29900	-	760						
2.1	4300	29900	-	667						
2.5	4300	29900	-	569						
2.7	4300	29900	-	510						
3.0	4300	29900	-	473*						
3.5	4300	29900	-	403						
3.9	4300	29900	-	361						
4.4	4300	29900	-	317						
5.1	4300	29900	-	275						
5.8	4300	29900	-	242						

F107, n_e=1400 min^{-1} — 7840 Nm

n_a min^{-1}	M_{amax} Nm	F_{Ra} N	$\varphi_{(/R)}$ '	i	DRN 100LS 100L	DRN 112M	DRN 132S 132M	DRN 132L 160M 160L	DRN 180M 180L	DRN 200L 225S 225M	DRN 250M
							3				
5.5	7680	49800	6	254.40*							
6.5	7680	49800	6	215.37							
7.0	7680	49800	6	199.31							
7.8	7680	49800	6	178.64							
8.7	7680	49800	6	161.28*							
9.6	7680	49800	6	146.49							
11	7680	49800	6	129.97							
12	7680	49800	6	117.94							
14	7680	49800	6	101.38*							
15	7680	49800	6	92.47*							
16	7680	49800	6	88.49							
17	7680	49800	6	83.99							
19	7680	49800	6	74.52							
21	7680	49800	6	67.62							
24	7680	47800	6	58.12*							
28	7680	45100	6	50.73							
33	7680	42000	6	43.03							
37	7680	39500	6	37.61							
44	7680	36500	6	31.80							
							2				
41	7400	38300	6	33.79*							
51	7840	33300	6	27.57							
56	7840	31500	6	25.14							
64	7840	28800	6	21.76*							
73	7840	26500	6	19.20*							
84	7840	23900	6	16.58							
95	7680	22400	6	14.67							
114	7000	22600	6	12.33							
141	6500	21500	6	9.96							

24832944/FR – 09/2018

F107, n_e=1400 min^{-1} — 7840 Nm

n_a min^{-1}	M_{amax} Nm	F_{Ra} N	$\varphi_{(/R)}$ '	i	DRN 100LS 100L	DRN 112M	DRN 132S 132M	DRN 132L 160M 160L	DRN 180M 180L	DRN 200L 225S 225M	DRN 250M
144	4910	23500	7	9.69							
167	4800	22000	7	8.37							
189	4600	21300	7	7.40							
225	4600	19000	7	6.22							
278	4600	16400	7	5.03							

F107R77, n_e=1400 min^{-1} — 7840 Nm

n_a min^{-1}	M_{amax} Nm	F_{Ra} N	$\varphi_{(/R)}$ '	i	DRN 63MS 63M 71MS 71M 80MK	DRN 80M 90S	DRN 90L	DRN 100LS 100L	DRN 112M	DRN 132S 132M	DRN 132L 160M 160L
						3	3				
0.06	7680	49800	-	25375*							
0.06	7680	49800	-	21652							
0.07	7680	49800	-	18933							
0.08	7680	49800	-	16888							
0.09	7680	49800	-	14767							
0.12	7680	49800	-	11348*							
0.14	7680	49800	-	10039							
0.16	7680	49800	-	8548							
0.18	7680	49800	-	7674							
0.21	7680	49800	-	6767							
0.24	7680	49800	-	5954							
0.27	7680	49800	-	5223							
0.31	7680	49800	-	4567							
0.35	7680	49800	-	3948							
0.40	7680	49800	-	3521							
						2	3				
0.26	7840	49400	-	5383*							
0.30	7840	49400	-	4593							
0.35	7840	49400	-	4016							
0.37	7840	49400	-	3815							
0.42	7840	49400	-	3347							
0.49	7840	49400	-	2839							
0.55	7840	49400	-	2563*							
0.62	7840	49400	-	2255							
0.66	7840	49400	-	2129							
0.77	7840	49400	-	1813							
0.88	7840	49400	-	1590							
0.97	7840	49400	-	1436							
1.1	7840	49400	-	1263							
1.2	7840	49400	-	1193							
1.4	7840	49400	-	1015							
1.5	7840	49400	-	923							
1.8	7840	49400	-	800							
2.0	7840	49400	-	696							

24832944/FR – 09/2018

F107R77, n_e=1400 min^{-1} — 7840 Nm

n_a min^{-1}	M_{amax} Nm	F_{Ra} N	$\varphi_{(/R)}$ '	i	DRN 63MS 63M 71MS 71M 80MK	DRN 80M 90S	DRN 90L	DRN 100LS 100L	DRN 112M	DRN 132S 132M	DRN 132L 160M 160L
						3	2				
0.46	7680	49800	-	3037							
0.51	7680	49800	-	2756							
0.59	7680	49800	-	2369							
0.68	7680	49800	-	2068							
0.77	7680	49800	-	1826							
0.88	7680	49800	-	1597							
1.00	7680	49800	-	1401							
1.1	7680	49800	-	1243							
1.3	7680	49800	-	1087							
1.5	7680	49800	-	950							
1.7	7680	49800	-	834							
1.9	7680	49800	-	736							
2.2	7680	49800	-	640							
2.5	7680	49800	-	560							
2.9	7680	49800	-	489							
3.2	7680	49800	-	436							
3.8	7680	49800	-	370							
4.2	7680	49800	-	333							
4.8	7680	49800	-	291							
5.5	7680	49800	-	255							
6.2	7680	49800	-	225*							
7.4	7680	49800	-	190							
						2	2				
2.2	7840	49400	-	644							
2.4	7840	49400	-	591							
2.7	7840	49400	-	518*							
2.9	7840	49400	-	491							
3.3	7840	49400	-	430							
3.6	7840	49400	-	387							
4.1	7840	49400	-	340							
4.7	7840	49400	-	300							
5.3	7840	49400	-	266							

F127, n_e=1400 min^{-1} — 12000 Nm

n_a min^{-1}	M_{amax} Nm	F_{Ra} N	$\varphi_{(/R)}$ '	i	DRN 132S 132M	DRN 132L 160M 160L	DRN 180M 180L	DRN 200L 225S 225M	DRN 250M 280S 280M
						3			
8.2	12000	90000	5	170.83					
9.1	12000	90000	5	153.67*					
11	12000	90000	5	125.37					
12	12000	88000	5	114.34					
14	12000	83000	5	98.95					
16	12000	79000	5	87.31*					
19	12000	74300	5	75.41*					
20	12000	72100	6	70.07					

24832944/FR – 09/2018

F127, n_e=1400 min^{-1} — 12000 Nm

n_a min^{-1}	M_{amax} Nm	F_{Ra} N	$\varphi_{(/R)}$ '	i	DRN 132S 132M	DRN 132L 160M 160L	DRN 180M 180L	DRN 200L 225S 225M	DRN 250M 280S 280M
22	12000	69400	6	63.91					
25	12000	65200	6	55.31					
29	12000	61300	6	48.80					
33	12000	56800	6	42.15					
38	12000	53200	6	37.28					
45	12000	48300	6	31.33					
55	12000	42400	6	25.30					
2									
52	8500	55300	5	26.86					
57	8500	53300	5	24.57					
65	12000	38000	5	21.38					
74	11000	38800	5	18.87					
86	11000	35400	5	16.36					
96	11000	32600	5	14.55					
112	10000	33300	5	12.54					
137	9500	30900	5	10.19					
158	7000	36400	7	8.86					
178	6000	37000	7	7.88					
206	7000	32200	7	6.80					
254	6000	31700	7	5.52					
299	6000	29500	7	4.68					

F127R77, n_e=1400 min^{-1} — 12000 Nm

n_a min^{-1}	M_{amax} Nm	F_{Ra} N	$\varphi_{(/R)}$ '	i	DRN 63MS 63M 71MS 71M 80MK	DRN 80M 90S	DRN 90L	DRN 100LS 100L	DRN 112M	DRN 132S 132M	DRN 132L 160M 160L
3						3					
0.06	12000	90000	-	24478*							
0.06	12000	90000	-	22323							
0.07	12000	90000	-	19048							
0.08	12000	90000	-	16656							
0.10	12000	90000	-	14722*							
0.11	12000	90000	-	12912							
0.12	12000	90000	-	11656*							
0.14	12000	90000	-	10191							
0.16	12000	90000	-	8831							
0.18	12000	90000	-	7643							
0.21	12000	90000	-	6715							
0.24	12000	90000	-	5925							
0.27	12000	90000	-	5153							
0.31	12000	90000	-	4533							
0.36	12000	90000	-	3926							
0.41	12000	90000	-	3454							
0.46	12000	90000	-	3031							

24832944/FR – 09/2018

F127R77, n_e=1400 min^{-1} — 12000 Nm

n_a min^{-1}	M_{amax} Nm	F_{Ra} N	$\varphi_{(/R)}$ '	i	DRN 63MS 63M 71MS 71M 80MK	DRN 80M 90S	DRN 90L	DRN 100LS 100L	DRN 112M	DRN 132S 132M	DRN 132L 160M 160L
					3	2					
0.52	12000	90000	-	2672							
0.59	12000	90000	-	2357*							
0.69	12000	90000	-	2038							
0.78	12000	90000	-	1784							
0.87	12000	90000	-	1606							
1.0	12000	90000	-	1390							
1.1	12000	90000	-	1220							
1.3	12000	90000	-	1077							
1.5	12000	90000	-	930							
1.7	12000	90000	-	820							
1.9	12000	90000	-	727							
2.2	12000	90000	-	648							
2.6	12000	90000	-	549							
2.8	12000	90000	-	495							
3.3	12000	90000	-	428							
3.7	12000	90000	-	376							

F127R87, n_e=1400 min^{-1} — 12000 Nm

n_a min^{-1}	M_{amax} Nm	F_{Ra} N	$\varphi_{(/R)}$ '	i	DRN 80M 90S	DRN 90L	DRN 100LS 100L	DRN 112M	DRN 132S 132M	DRN 132L 160M 160L	DRN 180M 180L	DRN 200L
					3	2						
2.9	12000	90000	-	483								
3.3	12000	90000	-	418								
3.7	12000	90000	-	374								
4.5	12000	90000	-	312								
4.8	12000	90000	-	293								
5.4	12000	90000	-	259								
6.3	12000	90000	-	223								
7.1	12000	90000	-	198								
8.4	12000	90000	-	166								

F157, n_e=1400 min^{-1} — 20000 Nm

n_a min^{-1}	M_{amax} Nm	F_{Ra} N	$\varphi_{(/R)}$ '	i	DRN 132L 160M 160L	DRN 180M 180L	DRN 200L 225S 225M	DRN 250M 280S 280M	DRN 315S 315M	DRN 315L 315H
					3					
5.2	20000	93800	5	267.43						
6.4	20000	93800	5	217.62*						
7.9	20000	93800	5	178.20*						
8.6	20000	93800	5	162.96						
9.9	20000	93800	5	141.80*						
11	20000	93800	5	125.14						
13	20000	93800	5	108.49						
15	20000	93800	5	96.53*						
16	20000	91800	5	85.80*						

24832944/FR – 09/2018

F157, n_e=1400 min^{-1} — 20000 Nm

n_a min^{-1}	M_{amax} Nm	F_{Ra} N	$\varphi_{(/R)}$ '	i	DRN 132L 160M 160L	DRN 180M 180L	DRN 200L 225S 225M	DRN 250M 280S 280M	DRN 315S 315M	DRN 315L 315H
18	20000	88300	5	78.46						
21	20000	83000	5	68.28*						
23	20000	78500	5	60.25						
27	20000	73600	5	52.24						
30	20000	69600	5	46.48*						
35	20000	64900	5	40.06						
43	20000	58500	5	32.55						
51	20000	53800	5	27.60						
2										
26	11000	92400	5	53.55						
32	11900	84000	5	43.94*						
39	13600	74100	5	35.75*						
49	19100	56600	5	28.60*						
55	20000	51500	5	25.43						
63	19900	48000	5	22.16						
71	19400	46100	5	19.77						
83	18700	43500	5	16.85						
100	17900	40700	5	13.96						
117	17300	38300	5	11.92						

F157R97, n_e=1400 min^{-1} — 20000 Nm

n_a min^{-1}	M_{amax} Nm	F_{Ra} N	$\varphi_{(/R)}$ '	i	DRN 71MS 71M 80MK	DRN 80M 90S	DRN 90L	DRN 100LS 100L	DRN 112M	DRN 132S 132M	DRN 132L 160M 160L	DRN 180M 180L	DRN 200L 225S
3 3													
0.04	20000	93800	-	31434									
0.05	20000	93800	-	26173									
0.06	20000	93800	-	23464									
0.07	20000	93800	-	20212									
0.08	20000	93800	-	17984*									
0.09	20000	93800	-	16358									
0.10	20000	93800	-	13751									
0.11	20000	93800	-	12235									
0.14	20000	93800	-	10033									
0.16	20000	93800	-	9021									
0.17	20000	93800	-	8026									
0.20	20000	93800	-	7075									
0.22	20000	93800	-	6295									
0.26	20000	93800	-	5404									
0.29	20000	93800	-	4831									
0.34	20000	93800	-	4130*									
0.39	20000	93800	-	3607									
0.44	20000	93800	-	3210									
0.50	20000	93800	-	2780									
0.97	20000	93800	-	1441									
3 2													
0.58	20000	93800	-	2427									
0.64	20000	93800	-	2185									
0.72	20000	93800	-	1944*									

24832944/FR – 09/2018

F157R97, n_e=1400 min^{-1}													20000 Nm
n_a min^{-1}	M_{amax} Nm	F_{Ra} N	$\varphi_{(/R)}$ '	i	DRN 71MS 71M 80MK	DRN 80M 90S	DRN 90L	DRN 100LS 100L	DRN 112M	DRN 132S 132M	DRN 132L 160M 160L	DRN 180M 180L	DRN 200L 225S
0.84	20000	93800	-	1674									
1.1	20000	93800	-	1308									
1.2	20000	93800	-	1169									
1.5	20000	93800	-	953									
1.7	20000	93800	-	845									
1.8	20000	93800	-	764									
2.1	20000	93800	-	680									
2.4	20000	93800	-	576									
2.8	20000	93800	-	503									
3.1	20000	93800	-	446									
4.0	20000	93800	-	353									
4.6	20000	93800	-	302									
5.1	20000	93800	-	273									
6.0	20000	93800	-	232									
6.9	20000	93800	-	202									
7.1	20000	93800	-	197									

24832944/FR – 09/2018

9.3 Tableaux de sélection F..DRN.. en kW

P_m = 0.12 kW

n_a min^{-1}	M_a Nm	i	F_{Ra} [1] N	SEW f_B					m kg	
0.06	13900	22323	86700	0.85						
0.07	11800	19048	90000	1.00						
0.08	10300	16656	90000	1.15	**FA**	**127R77**	**DRN**	**63MS4**	425	524
0.09	9180	14722	90000	1.30	**FAF**	**127R77**	**DRN**	**63MS4**	465	524
0.11	7990	12912	90000	1.50	**F**	**127R77**	**DRN**	**63MS4**	460	524
0.12	7040	11656	90000	1.70	**FF**	**127R77**	**DRN**	**63MS4**	510	524
0.14	6310	10191	90000	1.90						
0.09	9200	14767	45500	0.85						
0.12	7070	11348	51400	1.10						
0.14	5740	10039	54600	1.35						
0.16	4670	8548	57000	1.65	**FA**	**107R77**	**DRN**	**63MS4**	275	524
0.18	4750	7674	56800	1.60	**FAF**	**107R77**	**DRN**	**63MS4**	295	524
0.20	4090	6767	58200	1.90	**F**	**107R77**	**DRN**	**63MS4**	290	524
0.23	3460	5954	59500	2.2	**FF**	**107R77**	**DRN**	**63MS4**	320	524
0.26	2990	5223	60400	2.6						
0.30	2840	4567	60700	2.7						
0.39	2120	3521	62000	3.6						
0.21	4140	6469	30300	1.05	**FA**	**97R57**	**DRN**	**63MS4**	185	524
0.25	3820	5615	31300	1.15	**FAF**	**97R57**	**DRN**	**63MS4**	205	524
0.28	3320	4961	32500	1.30	**F**	**97R57**	**DRN**	**63MS4**	190	524
0.32	2900	4333	33500	1.50	**FF**	**97R57**	**DRN**	**63MS4**	225	524
0.35	2690	3906	34000	1.60	**FA**	**97R57**	**DRN**	**63MS4**	185	524
0.41	2320	3352	34800	1.85	**FAF**	**97R57**	**DRN**	**63MS4**	205	524
0.47	1910	2907	35500	2.2	**F**	**97R57**	**DRN**	**63MS4**	190	524
0.54	1750	2553	35800	2.4	**FF**	**97R57**	**DRN**	**63MS4**	225	524
					FA	**87R57**	**DRN**	**63MS4**	120	524
0.33	2760	4245	23800	1.10	**FAF**	**87R57**	**DRN**	**63MS4**	130	524
0.37	2210	3721	25800	1.35	**F**	**87R57**	**DRN**	**63MS4**	125	524
					FF	**87R57**	**DRN**	**63MS4**	140	524
0.43	2240	3244	25700	1.35						
0.48	1990	2881	26500	1.50						
0.54	1780	2576	27100	1.70						
0.63	1510	2199	27800	2.0	**FA**	**87R57**	**DRN**	**63MS4**	115	524
0.72	1300	1930	28300	2.3	**FAF**	**87R57**	**DRN**	**63MS4**	130	524
0.81	1170	1709	28600	2.5	**F**	**87R57**	**DRN**	**63MS4**	125	524
0.92	1030	1493	28900	2.9	**FF**	**87R57**	**DRN**	**63MS4**	140	524
1.1	810	1300	29300	3.7						
1.2	740	1148	29500	4.0						
					FA	**77R37**	**DRN**	**63MS4**	66	524
0.53	1820	2613	13000	0.80	**FAF**	**77R37**	**DRN**	**63MS4**	72	524
0.60	1570	2284	15200	0.95	**F**	**77R37**	**DRN**	**63MS4**	69	524
0.68	1380	2029	16400	1.10	**FF**	**77R37**	**DRN**	**63MS4**	80	524
0.80	1180	1728	17500	1.25						
0.89	1090	1544	17900	1.40						
1.0	950	1354	18500	1.55	**FA**	**77R37**	**DRN**	**63MS4**	65	524
1.1	840	1200	18800	1.75	**FAF**	**77R37**	**DRN**	**63MS4**	72	524
1.3	740	1053	19100	2.0	**F**	**77R37**	**DRN**	**63MS4**	69	524
1.5	630	910	19400	2.4	**FF**	**77R37**	**DRN**	**63MS4**	80	524
1.7	525	810	19600	2.8						
1.9	460	710	19800	3.2						
0.97	960	1429	7070	0.85						
1.1	860	1271	9840	0.95						
1.2	725	1102	11100	1.15						
1.4	635	970	11700	1.30	**FA**	**67R37**	**DRN**	**63MS4**	43	524
1.6	560	858	12100	1.45	**FAF**	**67R37**	**DRN**	**63MS4**	49	524
1.8	490	755	12400	1.65	**F**	**67R37**	**DRN**	**63MS4**	46	524
2.1	415	641	12700	1.95	**FF**	**67R37**	**DRN**	**63MS4**	52	524
2.4	390	572	12800	2.1						
2.7	330	509	13000	2.5						
3.2	285	437	13000	2.9						

24832944/FR – 09/2018

P_m = 0.12 kW

n_a min^{-1}	M_a Nm	i	F_{Ra} [1] N	SEW f_B					m kg	
1.6	610	851	9100	1.00						
1.9	520	738	9750	1.15	**FA**	**57R37**	**DRN**	**63MS4**	39	524
2.1	455	646	10200	1.30	**FAF**	**57R37**	**DRN**	**63MS4**	45	524
2.5	385	558	10600	1.55	**F**	**57R37**	**DRN**	**63MS4**	39	524
2.7	345	506	10900	1.75	**FF**	**57R37**	**DRN**	**63MS4**	46	524
3.0	295	452	11100	2.0						
3.2	310	426	11100	1.95						
3.6	270	382	11300	2.2	**FA**	**57R37**	**DRN**	**63MS4**	39	524
4.2	230	330	11500	2.6	**FAF**	**57R37**	**DRN**	**63MS4**	44	524
4.6	210	298	11500	2.9	**F**	**57R37**	**DRN**	**63MS4**	39	524
5.3	185	262	11500	3.2	**FF**	**57R37**	**DRN**	**63MS4**	45	524
2.5	385	543	6100	1.05	**FA**	**47R17**	**DRN**	**63MS4**	24	524
2.9	330	475	6740	1.20	**FAF**	**47R17**	**DRN**	**63MS4**	27	524
3.3	290	419	7150	1.40	**F**	**47R17**	**DRN**	**63MS4**	25	524
					FF	**47R17**	**DRN**	**63MS4**	28	524
2.6	380	524	6190	1.05						
2.8	350	489	6530	1.15						
3.2	300	427	7020	1.30	**FA**	**47R17**	**DRN**	**63MS4**	24	524
3.6	265	381	7310	1.50	**FAF**	**47R17**	**DRN**	**63MS4**	26	524
4.1	235	334	7550	1.70	**F**	**47R17**	**DRN**	**63MS4**	24	524
4.7	205	295	7740	1.95	**FF**	**47R17**	**DRN**	**63MS4**	27	524
5.5	172	253	7910	2.3						
4.3	215	322	3990	0.90	**FA**	**37R17**	**DRN**	**63MS4**	19	524
5.0	192	278	4400	1.05	**FAF**	**37R17**	**DRN**	**63MS4**	21	524
5.7	162	242	4750	1.25	**F**	**37R17**	**DRN**	**63MS4**	20	524
6.2	156	221	4820	1.30	**FF**	**37R17**	**DRN**	**63MS4**	22	524
4.2	235	326	3710	0.85						
4.8	200	285	4250	1.00	**FA**	**37R17**	**DRN**	**63MS4**	19	524
5.5	177	250	4590	1.15	**FAF**	**37R17**	**DRN**	**63MS4**	21	524
6.3	156	219	4820	1.30	**F**	**37R17**	**DRN**	**63MS4**	20	524
7.4	132	186	5040	1.50	**FF**	**37R17**	**DRN**	**63MS4**	22	524
8.3	118	167	5140	1.70						
6.2	155	221	4500	0.85	**FA**	**27R17**	**DRN**	**63MS4**	13	524
8.0	119	172	4500	1.10	**FAF**	**27R17**	**DRN**	**63MS4**	14	524
9.1	104	153	4500	1.25	**F**	**27R17**	**DRN**	**63MS4**	14	524
11	87	130	4500	1.50	**FF**	**27R17**	**DRN**	**63MS4**	15	524
6.5	150	211	4500	0.85						
7.4	131	186	4500	1.00	**FA**	**27R17**	**DRN**	**63MS4**	13	524
9.7	102	142	4500	1.25	**FAF**	**27R17**	**DRN**	**63MS4**	14	524
11	88	124	4500	1.45	**F**	**27R17**	**DRN**	**63MS4**	14	524
13	77	109	4500	1.70	**FF**	**27R17**	**DRN**	**63MS4**	14	524
14	67	96	4500	1.95						
3.8	300	228.99	13000	2.7						
4.5	255	195.39	13000	3.2	**FA**	**67**	**DRN**	**63M6**	33	477
5.1	225	170.85	13000	3.6	**FAF**	**67**	**DRN**	**63M6**	39	476
5.4	210	162.31	13000	3.8	**F**	**67**	**DRN**	**63M6**	36	475
6.1	188	142.40	13000	4.4	**FF**	**67**	**DRN**	**63M6**	42	476
4.4	260	199.70	11300	2.3						
4.7	240	183.60	11400	2.5	**FA**	**57**	**DRN**	**63M6**	29	471
5.5	205	157.09	11500	2.9	**FAF**	**57**	**DRN**	**63M6**	34	470
6.4	179	136.16	11500	3.4	**F**	**57**	**DRN**	**63M6**	29	469
6.8	168	127.27	11500	3.6	**FF**	**57**	**DRN**	**63M6**	36	470
6.9	166	199.70	11500	3.6	**FA**	**57**	**DRN**	**63MS4**	28	471
7.5	152	183.60	11500	3.9	**FAF**	**57**	**DRN**	**63MS4**	34	470
8.8	130	157.09	11500	4.6	**F**	**57**	**DRN**	**63MS4**	28	469
10	113	136.16	11500	5.3	**FF**	**57**	**DRN**	**63MS4**	35	470
4.6	250	190.76	7450	1.60						
5.0	230	175.38	7590	1.75						
5.8	198	150.06	7780	2.0	**FA**	**47**	**DRN**	**63M6**	22	465
6.7	171	130.07	7910	2.3	**FAF**	**47**	**DRN**	**63M6**	25	464
7.2	160	121.57	7960	2.5	**F**	**47**	**DRN**	**63M6**	23	463
8.3	138	105.09	8050	2.9	**FF**	**47**	**DRN**	**63M6**	26	464
9.7	118	89.29	8120	3.4						
11	105	79.72	8150	3.8						

24832944/FR – 09/2018

P_m = 0.12 kW

n_a min^{-1}	M_a Nm	i	F_{Ra} 1) N	SEW f_B					m kg	
7.2	158	190.76	7970	2.5	**FA**	**47**	**DRN**	**63MS4**	21	465
7.9	146	175.38	8020	2.8	**FAF**	**47**	**DRN**	**63MS4**	24	464
9.2	125	150.06	8100	3.2	**F**	**47**	**DRN**	**63MS4**	22	463
11	108	130.07	8150	3.7	**FF**	**47**	**DRN**	**63MS4**	25	464
6.8	169	128.51	4680	1.20						
7.4	155	117.88	4830	1.30	**FA**	**37**	**DRN**	**63M6**	17	459
8.7	132	100.36	5030	1.50	**FAF**	**37**	**DRN**	**63M6**	19	458
10	114	86.53	5170	1.75	**F**	**37**	**DRN**	**63M6**	17	457
11	106	80.65	5220	1.90	**FF**	**37**	**DRN**	**63M6**	19	458
11	107	128.51	5220	1.85						
12	98	117.88	5270	2.0	**FA**	**37**	**DRN**	**63MS4**	16	459
14	83	100.36	5340	2.4	**FAF**	**37**	**DRN**	**63MS4**	18	458
16	72	86.53	5390	2.8	**F**	**37**	**DRN**	**63MS4**	17	457
17	67	80.65	5410	3.0	**FF**	**37**	**DRN**	**63MS4**	19	458
7.9	145	109.90	4500	0.90	**FA**	**27**	**DRN**	**63M6**	11	454
9.2	125	94.76	4500	1.05	**FAF**	**27**	**DRN**	**63M6**	12	453
9.8	116	88.32	4500	1.10	**F**	**27**	**DRN**	**63M6**	11	452
11	102	77.21	4500	1.30	**FF**	**27**	**DRN**	**63M6**	12	453
9.8	117	140.74	4500	1.10						
11	107	129.09	4500	1.20						
13	91	109.90	4500	1.40						
15	79	94.76	4500	1.65						
16	73	88.32	4500	1.75						
18	64	77.21	4500	2.0	**FA**	**27**	**DRN**	**63MS4**	10	454
19	60	72.37	4500	2.2	**FAF**	**27**	**DRN**	**63MS4**	11	453
22	53	63.86	4500	2.5	**F**	**27**	**DRN**	**63MS4**	11	452
24	47	56.62	4500	2.8	**FF**	**27**	**DRN**	**63MS4**	11	453
28	42	50.19	4500	3.1						
30	39	46.78	4500	3.4						
34	34	40.89	4500	3.8						
36	32	38.33	4430	4.1						
41	28	33.83	4270	4.6						
47	25	29.56	4100	5.3						
51	23	27.18	4000	5.8						
59	19	23.25	3820	6.7						
68	17	20.15	3650	7.8						
73	16	18.84	3580	8.3						
85	14	16.28	3420	9.6						
100	11	13.84	3250	11						
112	10	12.35	3140	13	**FA**	**27**	**DRN**	**63MS4**	9.8	454
131	8.8	10.55	2990	15	**FAF**	**27**	**DRN**	**63MS4**	11	453
140	8.2	9.88	2920	16	**F**	**27**	**DRN**	**63MS4**	10	452
147	7.8	9.40	2870	17	**FF**	**27**	**DRN**	**63MS4**	11	453
170	6.8	8.13	2740	18						
200	5.7	6.91	2600	20						
224	5.1	6.17	2510	21						
262	4.4	5.27	2390	23						
280	4.1	4.93	2340	23						
332	3.5	4.16	2210	25						

P_m = 0.18 kW

n_a min^{-1}	M_a Nm	i	F_{Ra} 1) N	SEW f_B					m kg	
0.11	13000	12912	88400	0.90						
0.12	11600	11656	90000	1.05	**FA**	**127R77**	**DRN**	**63M4**	425	524
0.13	10200	10191	90000	1.15	**FAF**	**127R77**	**DRN**	**63M4**	465	524
0.16	8500	8831	90000	1.40	**F**	**127R77**	**DRN**	**63M4**	465	524
0.18	7360	7643	90000	1.65	**FF**	**127R77**	**DRN**	**63M4**	510	524
0.20	6800	6715	90000	1.75						

24832944/FR – 09/2018

P_m = 0.18 kW

n_a min^{-1}	M_a Nm	i	F_{Ra} [1] N	SEW f_B					m kg	
0.16	8010	8548	48900	0.95						
0.18	7750	7674	49600	1.00						
0.20	6730	6767	52200	1.15	**FA**	**107R77**	**DRN**	**63M4**	275	524
0.23	5790	5954	54500	1.35	**FAF**	**107R77**	**DRN**	**63M4**	295	524
0.26	5030	5223	56200	1.55	**F**	**107R77**	**DRN**	**63M4**	290	524
0.30	4630	4567	57100	1.65	**FF**	**107R77**	**DRN**	**63M4**	320	524
0.39	3500	3521	59400	2.2						
0.45	3100	3037	60200	2.5	**FA**	**107R77**	**DRN**	**63M4**	275	524
0.50	2810	2756	60700	2.7	**FAF**	**107R77**	**DRN**	**63M4**	295	524
0.58	2420	2369	61400	3.2	**F**	**107R77**	**DRN**	**63M4**	290	524
0.66	2110	2068	62000	3.6	**FF**	**107R77**	**DRN**	**63M4**	320	524
					FA	**97R57**	**DRN**	**63M4**	185	524
0.32	4590	4333	29000	0.95	**FAF**	**97R57**	**DRN**	**63M4**	205	524
					F	**97R57**	**DRN**	**63M4**	190	524
					FF	**97R57**	**DRN**	**63M4**	225	524
0.35	4230	3906	30100	1.00						
0.41	3640	3352	31700	1.20						
0.47	3060	2907	33200	1.40						
0.54	2760	2553	33800	1.55	**FA**	**97R57**	**DRN**	**63M4**	185	524
0.61	2430	2245	34500	1.75	**FAF**	**97R57**	**DRN**	**63M4**	205	524
0.70	2110	1970	35200	2.0	**F**	**97R57**	**DRN**	**63M4**	190	524
0.80	1870	1722	35600	2.3	**FF**	**97R57**	**DRN**	**63M4**	225	524
0.90	1660	1527	36000	2.6						
1.0	1360	1327	36500	3.2						
1.2	1270	1171	36600	3.4						
0.53	2800	2576	23700	1.05						
0.63	2380	2199	25200	1.25						
0.71	2070	1930	26200	1.45						
0.80	1850	1709	26900	1.60	**FA**	**87R57**	**DRN**	**63M4**	120	524
0.92	1620	1493	27500	1.85	**FAF**	**87R57**	**DRN**	**63M4**	130	524
1.1	1330	1300	28200	2.2	**F**	**87R57**	**DRN**	**63M4**	125	524
1.2	1190	1148	28500	2.5	**FF**	**87R57**	**DRN**	**63M4**	140	524
1.4	1030	1010	28900	2.9						
1.6	920	887	29100	3.2						
1.8	800	780	29400	3.8						
0.89	1700	1544	14200	0.90						
1.0	1490	1354	15800	1.00						
1.1	1320	1200	16800	1.15	**FA**	**77R37**	**DRN**	**63M4**	66	524
1.3	1150	1053	17600	1.30	**FAF**	**77R37**	**DRN**	**63M4**	73	524
1.5	990	910	18300	1.50	**F**	**77R37**	**DRN**	**63M4**	70	524
1.7	840	810	18800	1.75	**FF**	**77R37**	**DRN**	**63M4**	81	524
1.9	740	710	19100	2.0						
2.2	660	615	19400	2.3						
1.6	890	858	9530	0.90						
1.8	790	755	10600	1.05						
2.1	670	641	11500	1.20	**FA**	**67R37**	**DRN**	**63M4**	44	524
2.4	615	572	11800	1.35	**FAF**	**67R37**	**DRN**	**63M4**	50	524
2.7	530	509	12200	1.55	**F**	**67R37**	**DRN**	**63M4**	47	524
3.1	460	437	12600	1.80	**FF**	**67R37**	**DRN**	**63M4**	53	524
3.6	410	384	12800	2.0						
2.8	550	500	12200	1.50						
3.0	505	454	12400	1.60						
3.5	430	392	12700	1.90	**FA**	**67R37**	**DRN**	**63M4**	43	524
4.1	360	333	12900	2.2	**FAF**	**67R37**	**DRN**	**63M4**	49	524
4.6	320	297	13000	2.5	**F**	**67R37**	**DRN**	**63M4**	46	524
5.3	280	261	13000	2.9	**FF**	**67R37**	**DRN**	**63M4**	52	524
5.8	250	238	13000	3.2						
6.9	205	200	13000	3.9						
2.5	605	558	9120	1.00	**FA**	**57R37**	**DRN**	**63M4**	40	524
2.7	545	506	9600	1.10	**FAF**	**57R37**	**DRN**	**63M4**	46	524
3.0	475	452	10100	1.25	**F**	**57R37**	**DRN**	**63M4**	40	524
3.6	405	386	10500	1.45	**FF**	**57R37**	**DRN**	**63M4**	47	524
4.1	350	338	10800	1.70						

24832944/FR – 09/2018

P_m = 0.18 kW

n_a min^{-1}	M_a Nm	i	F_{Ra} [1)] N	SEW f_B					m kg	
3.2	480	426	10100	1.25						
3.6	425	382	10400	1.40	**FA**	**57R37**	**DRN**	**63M4**	39	524
4.2	365	330	10800	1.65	**FAF**	**57R37**	**DRN**	**63M4**	45	524
4.6	325	298	11000	1.80	**F**	**57R37**	**DRN**	**63M4**	40	524
5.2	290	262	11200	2.1	**FF**	**57R37**	**DRN**	**63M4**	46	524
6.1	240	226	11400	2.5						
6.9	210	200	11500	2.8						
3.7	390	370	6010	1.00	**FA**	**47R17**	**DRN**	**63M4**	25	524
4.2	355	324	6440	1.10	**FAF**	**47R17**	**DRN**	**63M4**	28	524
4.8	310	288	6940	1.30	**F**	**47R17**	**DRN**	**63M4**	26	524
5.5	265	249	7340	1.50	**FF**	**47R17**	**DRN**	**63M4**	29	524
4.1	370	334	6320	1.10						
4.7	320	295	6830	1.25	**FA**	**47R17**	**DRN**	**63M4**	24	524
5.4	270	253	7290	1.45	**FAF**	**47R17**	**DRN**	**63M4**	27	524
6.3	240	217	7500	1.65	**F**	**47R17**	**DRN**	**63M4**	25	524
7.2	210	190	7710	1.90	**FF**	**47R17**	**DRN**	**63M4**	28	524
7.7	197	178	7780	2.0						
7.4	205	186	4200	0.95	**FA**	**37R17**	**DRN**	**63M4**	20	524
8.2	185	167	4490	1.10	**FAF**	**37R17**	**DRN**	**63M4**	22	524
9.4	164	145	4740	1.20	**F**	**37R17**	**DRN**	**63M4**	21	524
11	145	129	4930	1.40	**FF**	**37R17**	**DRN**	**63M4**	22	524
9.7	159	142	4500	0.80	**FA**	**27R17**	**DRN**	**63M4**	14	524
11	138	124	4500	0.95	**FAF**	**27R17**	**DRN**	**63M4**	15	524
13	120	109	4500	1.10	**F**	**27R17**	**DRN**	**63M4**	14	524
14	105	96	4500	1.25	**FF**	**27R17**	**DRN**	**63M4**	15	524
					FA	**77**	**DRN**	**71MS6**	57	485
3.2	525	281.71	19600	2.8	**FAF**	**77**	**DRN**	**71MS6**	64	483
3.5	490	262.93	19700	3.0	**F**	**77**	**DRN**	**71MS6**	61	482
4.0	420	225.79	19800	3.5	**FF**	**77**	**DRN**	**71MS6**	72	483
					FA	**67**	**DRN**	**71MS6**	33	477
4.0	430	228.99	12700	1.90	**FAF**	**67**	**DRN**	**71MS6**	40	476
4.7	365	195.39	12900	2.2	**F**	**67**	**DRN**	**71MS6**	36	475
5.4	320	170.85	13000	2.5	**FF**	**67**	**DRN**	**71MS6**	42	476
					FA	**67**	**DRN**	**63M4**	33	477
6.0	285	228.99	13000	2.9	**FAF**	**67**	**DRN**	**63M4**	39	476
7.0	240	195.39	13000	3.4	**F**	**67**	**DRN**	**63M4**	36	475
8.1	210	170.85	13000	3.8	**FF**	**67**	**DRN**	**63M4**	42	476
4.6	375	199.70	10700	1.60						
5.0	340	183.60	10900	1.75	**FA**	**57**	**DRN**	**71MS6**	30	471
5.8	295	157.09	11200	2.0	**FAF**	**57**	**DRN**	**71MS6**	35	470
6.7	255	136.16	11400	2.4	**F**	**57**	**DRN**	**71MS6**	30	469
7.2	235	127.27	11500	2.5	**FF**	**57**	**DRN**	**71MS6**	36	470
8.3	205	110.01	11500	2.9						
6.9	245	199.70	11400	2.4						
7.5	225	183.60	11500	2.6	**FA**	**57**	**DRN**	**63M4**	29	471
8.8	196	157.09	11500	3.1	**FAF**	**57**	**DRN**	**63M4**	34	470
10	170	136.16	11500	3.5	**F**	**57**	**DRN**	**63M4**	29	469
11	159	127.27	11500	3.8	**FF**	**57**	**DRN**	**63M4**	36	470
4.8	355	190.76	6460	1.10						
5.2	325	175.38	6780	1.20	**FA**	**47**	**DRN**	**71MS6**	22	465
6.1	280	150.06	7220	1.40	**FAF**	**47**	**DRN**	**71MS6**	25	464
7.0	240	130.07	7500	1.65	**F**	**47**	**DRN**	**71MS6**	23	463
7.5	225	121.57	7600	1.75	**FF**	**47**	**DRN**	**71MS6**	26	464
7.2	235	190.76	7540	1.70						
7.8	215	175.38	7660	1.80	**FA**	**47**	**DRN**	**63M4**	22	465
9.2	188	150.06	7840	2.1	**FAF**	**47**	**DRN**	**63M4**	25	464
11	163	130.07	7950	2.5	**F**	**47**	**DRN**	**63M4**	23	463
11	152	121.57	8000	2.6	**FF**	**47**	**DRN**	**63M4**	26	464
7.8	220	117.88	3960	0.90						
9.1	189	100.36	4450	1.05	**FA**	**37**	**DRN**	**71MS6**	18	459
11	163	86.53	4750	1.25	**FAF**	**37**	**DRN**	**71MS6**	19	458
11	152	80.65	4860	1.30	**F**	**37**	**DRN**	**71MS6**	18	457
13	132	70.50	5030	1.50	**FF**	**37**	**DRN**	**71MS6**	20	458

24832944/FR – 09/2018

P_m = 0.18 kW

n_a min^{-1}	M_a Nm	i	F_{Ra} [1] N	SEW f_B					m kg	
11	161	128.51	4770	1.25						
12	147	117.88	4900	1.35						
14	125	100.36	5080	1.60	**FA**	**37**	**DRN**	**63M4**	17	459
16	108	86.53	5200	1.85	**FAF**	**37**	**DRN**	**63M4**	19	458
17	101	80.65	5250	2.0	**F**	**37**	**DRN**	**63M4**	17	457
20	88	70.50	5320	2.3	**FF**	**37**	**DRN**	**63M4**	19	458
21	83	66.09	5350	2.4						
24	73	58.32	5390	2.7						
13	137	109.90	4500	0.95						
15	118	94.76	4500	1.10						
16	110	88.32	4500	1.20						
18	97	77.21	4500	1.35						
19	90	72.37	4500	1.45	**FA**	**27**	**DRN**	**63M4**	11	454
22	80	63.86	4500	1.65	**FAF**	**27**	**DRN**	**63M4**	12	453
24	71	56.62	4500	1.85	**F**	**27**	**DRN**	**63M4**	11	452
27	63	50.19	4500	2.1	**FF**	**27**	**DRN**	**63M4**	12	453
29	58	46.78	4500	2.2						
34	51	40.89	4360	2.5						
36	48	38.33	4290	2.7						
41	42	33.83	4150	3.1						
47	37	29.56	4000	3.5						
51	34	27.18	3900	3.8						
59	29	23.25	3730	4.5						
68	25	20.15	3580	5.2						
73	24	18.84	3510	5.5						
84	20	16.28	3360	6.4						
99	17	13.84	3200	7.5						
111	15	12.35	3100	8.4	**FA**	**27**	**DRN**	**63M4**	11	454
130	13	10.55	2950	9.9	**FAF**	**27**	**DRN**	**63M4**	11	453
139	12	9.88	2890	11	**F**	**27**	**DRN**	**63M4**	11	452
146	12	9.40	2840	11	**FF**	**27**	**DRN**	**63M4**	12	453
169	10	8.13	2710	12						
199	8.6	6.91	2580	13						
223	7.7	6.17	2490	14						
261	6.6	5.27	2370	15						
279	6.2	4.93	2320	16						
331	5.2	4.16	2200	17						
335	5.1	8.13	2190	24						
395	4.4	6.91	2080	26	**FA**	**27**	**DRN**	**63MS2**	9.8	454
442	3.9	6.17	2000	28	**FAF**	**27**	**DRN**	**63MS2**	11	453
517	3.3	5.27	1900	30	**F**	**27**	**DRN**	**63MS2**	10	452
552	3.1	4.93	1860	31	**FF**	**27**	**DRN**	**63MS2**	11	453
656	2.6	4.16	1760	33						

P_m = 0.25 kW

n_a min^{-1}	M_a Nm	i	F_{Ra} [1] N	SEW f_B					m kg	
0.16	12100	8831	90000	1.00						
0.18	10500	7643	90000	1.15	**FA**	**127R77**	**DRN**	**71MS4**	425	524
0.21	9610	6715	90000	1.25	**FAF**	**127R77**	**DRN**	**71MS4**	465	524
0.24	8480	5925	90000	1.40	**F**	**127R77**	**DRN**	**71MS4**	465	524
0.27	7270	5153	90000	1.65	**FF**	**127R77**	**DRN**	**71MS4**	510	524
0.31	6290	4533	90000	1.90						
0.24	8270	5954	48200	0.95	**FA**	**107R77**	**DRN**	**71MS4**	275	524
0.27	7200	5223	51000	1.05	**FAF**	**107R77**	**DRN**	**71MS4**	295	524
0.31	6530	4567	52700	1.15	**F**	**107R77**	**DRN**	**71MS4**	295	524
0.40	4970	3521	56400	1.55	**FF**	**107R77**	**DRN**	**71MS4**	320	524
0.46	4380	3037	57600	1.75						
0.51	3980	2756	58500	1.95	**FA**	**107R77**	**DRN**	**71MS4**	275	524
0.59	3420	2369	59600	2.2	**FAF**	**107R77**	**DRN**	**71MS4**	295	524
0.68	2980	2068	60400	2.6	**F**	**107R77**	**DRN**	**71MS4**	290	524
0.88	2280	1597	61700	3.4	**FF**	**107R77**	**DRN**	**71MS4**	320	524
1.0	1970	1401	62200	3.9						

24832944/FR – 09/2018

P_m = 0.25 kW

n_a min^{-1}	M_a Nm	i	F_{Ra} [1)] N	SEW f_B					m kg	
0.48	4290	2907	29900	1.00						
0.55	3840	2553	31200	1.10						
0.63	3380	2245	32400	1.25						
0.71	2940	1970	33400	1.45	**FA**	**97R57**	**DRN**	**71MS4**	185	524
0.82	2600	1722	34200	1.65	**FAF**	**97R57**	**DRN**	**71MS4**	205	524
0.92	2300	1527	34800	1.85	**F**	**97R57**	**DRN**	**71MS4**	190	524
1.1	1920	1327	35500	2.2	**FF**	**97R57**	**DRN**	**71MS4**	225	524
1.2	1760	1171	35800	2.4						
1.4	1540	1022	36200	2.8						
0.73	2880	1930	23400	1.05						
0.82	2570	1709	24500	1.15						
0.94	2250	1493	25600	1.35						
1.1	1880	1300	26800	1.60	**FA**	**87R57**	**DRN**	**71MS4**	120	524
1.2	1680	1148	27300	1.80	**FAF**	**87R57**	**DRN**	**71MS4**	130	524
1.4	1460	1010	27900	2.0	**F**	**87R57**	**DRN**	**71MS4**	125	524
1.6	1300	887	28300	2.3	**FF**	**87R57**	**DRN**	**71MS4**	140	524
1.8	1120	780	28700	2.6						
2.1	950	674	29100	3.1						
1.3	1600	1053	15000	0.95						
1.5	1370	910	16500	1.10						
1.7	1190	810	17500	1.25	**FA**	**77R37**	**DRN**	**71MS4**	67	524
2.0	1040	710	18100	1.45	**FAF**	**77R37**	**DRN**	**71MS4**	73	524
2.3	920	615	18600	1.65	**F**	**77R37**	**DRN**	**71MS4**	71	524
2.6	800	538	19000	1.85	**FF**	**77R37**	**DRN**	**71MS4**	81	524
2.9	715	480	19200	2.1						
3.4	605	413	19500	2.5						
					FA	**67R37**	**DRN**	**71MS4**	45	524
2.5	850	572	9940	0.95	**FAF**	**67R37**	**DRN**	**71MS4**	51	524
2.8	745	509	10900	1.10	**F**	**67R37**	**DRN**	**71MS4**	47	524
3.2	640	437	11600	1.25	**FF**	**67R37**	**DRN**	**71MS4**	53	524
2.8	765	500	10800	1.05						
3.1	695	454	11300	1.15						
3.6	600	392	11900	1.35	**FA**	**67R37**	**DRN**	**71MS4**	43	524
4.2	505	333	12400	1.60	**FAF**	**67R37**	**DRN**	**71MS4**	50	524
4.7	445	297	12600	1.85	**F**	**67R37**	**DRN**	**71MS4**	46	524
5.4	390	261	12800	2.1	**FF**	**67R37**	**DRN**	**71MS4**	52	524
5.9	350	238	13000	2.3						
					FA	**57R37**	**DRN**	**71MS4**	41	524
3.6	570	386	9420	1.05	**FAF**	**57R37**	**DRN**	**71MS4**	46	524
4.2	495	338	9940	1.20	**F**	**57R37**	**DRN**	**71MS4**	41	524
5.5	375	255	10700	1.60	**FF**	**57R37**	**DRN**	**71MS4**	47	524
3.7	585	382	9280	1.00						
4.2	505	330	9880	1.20						
4.7	455	298	10200	1.30	**FA**	**57R37**	**DRN**	**71MS4**	40	524
5.4	400	262	10600	1.50	**FAF**	**57R37**	**DRN**	**71MS4**	46	524
6.2	340	226	10900	1.75	**F**	**57R37**	**DRN**	**71MS4**	40	524
7.0	295	200	11100	2.0	**FF**	**57R37**	**DRN**	**71MS4**	47	524
8.3	250	170	11400	2.4						
5.6	370	249	6310	1.10	**FA**	**47R17**	**DRN**	**71MS4**	26	524
6.4	325	218	6780	1.20	**FAF**	**47R17**	**DRN**	**71MS4**	28	524
7.3	290	193	7150	1.40	**F**	**47R17**	**DRN**	**71MS4**	26	524
8.1	260	175	7360	1.50	**FF**	**47R17**	**DRN**	**71MS4**	30	524
5.5	380	253	6180	1.05						
6.5	335	217	6700	1.20	**FA**	**47R17**	**DRN**	**71MS4**	25	524
7.4	290	190	7130	1.35	**FAF**	**47R17**	**DRN**	**71MS4**	28	524
7.9	270	178	7280	1.45	**F**	**47R17**	**DRN**	**71MS4**	26	524
9.4	225	149	7610	1.75	**FF**	**47R17**	**DRN**	**71MS4**	29	524
11	200	131	7770	2.0						
9.7	225	145	3880	0.90	**FA**	**37R17**	**DRN**	**71MS4**	21	524
11	200	129	4300	1.00	**FAF**	**37R17**	**DRN**	**71MS4**	22	524
12	182	118	4530	1.10	**F**	**37R17**	**DRN**	**71MS4**	21	524
14	151	98	4870	1.35	**FF**	**37R17**	**DRN**	**71MS4**	23	524
16	132	87	5030	1.50						

24832944/FR – 09/2018

P_m = 0.25 kW

n_a min^{-1}	M_a Nm	i	F_{Ra} [1] N	SEW f_B					m kg	
3.2	735	281.71	19200	2.0	**FA**	**77**	**DRN**	**71M6**	59	485
3.5	685	262.93	19300	2.2	**FAF**	**77**	**DRN**	**71M6**	65	483
4.0	585	225.79	19500	2.5	**F**	**77**	**DRN**	**71M6**	62	482
4.6	515	198.31	19700	2.9	**FF**	**77**	**DRN**	**71M6**	73	483
4.9	490	188.40	19700	3.0						
4.0	595	228.99	11900	1.35	**FA**	**67**	**DRN**	**71M6**	35	477
4.7	505	195.39	12400	1.60	**FAF**	**67**	**DRN**	**71M6**	41	476
5.4	445	170.85	12600	1.85	**F**	**67**	**DRN**	**71M6**	37	475
5.6	420	162.31	12700	1.95	**FF**	**67**	**DRN**	**71M6**	44	476
6.4	370	142.40	12900	2.2						
6.1	385	228.99	12800	2.1	**FA**	**67**	**DRN**	**71MS4**	33	477
7.2	330	195.39	13000	2.5	**FAF**	**67**	**DRN**	**71MS4**	40	476
8.2	290	170.85	13000	2.8	**F**	**67**	**DRN**	**71MS4**	36	475
8.7	275	162.31	13000	3.0	**FF**	**67**	**DRN**	**71MS4**	42	476
9.9	240	142.40	13000	3.4						
4.6	520	199.70	9780	1.15						
5.0	475	183.60	10100	1.25	**FA**	**57**	**DRN**	**71M6**	31	471
5.8	405	157.09	10500	1.45	**FAF**	**57**	**DRN**	**71M6**	36	470
6.7	355	136.16	10800	1.70	**F**	**57**	**DRN**	**71M6**	31	469
7.2	330	127.27	11000	1.80	**FF**	**57**	**DRN**	**71M6**	37	470
8.3	285	110.01	11200	2.1						
7.0	335	199.70	10900	1.75						
7.7	310	183.60	11100	1.90	**FA**	**57**	**DRN**	**71MS4**	30	471
8.9	265	157.09	11300	2.2	**FAF**	**57**	**DRN**	**71MS4**	35	470
10	230	136.16	11500	2.6	**F**	**57**	**DRN**	**71MS4**	30	469
11	215	127.27	11500	2.8	**FF**	**57**	**DRN**	**71MS4**	36	470
13	187	110.01	11500	3.2						
6.1	390	150.06	6040	1.00	**FA**	**47**	**DRN**	**71M6**	24	465
7.0	335	130.07	6670	1.20	**FAF**	**47**	**DRN**	**71M6**	26	464
7.5	315	121.57	6900	1.25	**F**	**47**	**DRN**	**71M6**	24	463
8.7	270	105.09	7280	1.45	**FF**	**47**	**DRN**	**71M6**	28	464
7.4	320	190.76	6830	1.25						
8.0	295	175.38	7080	1.35	**FA**	**47**	**DRN**	**71MS4**	22	465
9.4	250	150.06	7420	1.55	**FAF**	**47**	**DRN**	**71MS4**	25	464
11	220	130.07	7650	1.80	**F**	**47**	**DRN**	**71MS4**	23	463
12	205	121.57	7730	1.95	**FF**	**47**	**DRN**	**71MS4**	26	464
13	179	105.09	7880	2.2						
16	152	89.29	8000	2.6						
11	215	128.51	4010	0.90						
12	200	117.88	4290	1.00						
14	171	100.36	4670	1.15						
16	147	86.53	4900	1.35						
17	137	80.65	4990	1.45						
20	120	70.50	5130	1.65						
21	112	66.09	5180	1.80	**FA**	**37**	**DRN**	**71MS4**	18	459
24	99	58.32	5260	2.0	**FAF**	**37**	**DRN**	**71MS4**	19	458
26	93	54.54	5300	2.2	**F**	**37**	**DRN**	**71MS4**	18	457
27	88	51.70	5320	2.3	**FF**	**37**	**DRN**	**71MS4**	20	458
30	80	47.02	5360	2.5						
32	74	43.83	5380	2.7						
37	65	38.31	5420	3.1						
39	61	35.91	5440	3.3						
44	54	31.69	5460	3.7						
18	131	77.21	4500	1.00						
19	123	72.37	4500	1.05						
22	109	63.86	4500	1.20						
25	96	56.62	4480	1.35	**FA**	**27**	**DRN**	**71MS4**	11	454
28	85	50.19	4370	1.50	**FAF**	**27**	**DRN**	**71MS4**	12	453
30	79	46.78	4300	1.65	**F**	**27**	**DRN**	**71MS4**	12	452
34	69	40.89	4170	1.85	**FF**	**27**	**DRN**	**71MS4**	13	453
37	65	38.33	4100	2.0						
42	57	33.83	3980	2.3						

24832944/FR – 09/2018

P_m = 0.25 kW

n_a min^{-1}	M_a Nm	i	F_{Ra} [1] N	SEW f_B					m kg	
48	50	29.56	3850	2.6						
52	46	27.18	3760	2.8						
60	40	23.25	3610	3.3						
70	34	20.15	3480	3.8						
75	32	18.84	3410	4.1						
86	28	16.28	3270	4.7						
102	24	13.84	3120	5.5						
114	21	12.35	3020	6.2	**FA**	**27**	**DRN**	**71MS4**	11	454
133	18	10.55	2890	7.2	**FAF**	**27**	**DRN**	**71MS4**	12	453
142	17	9.88	2830	7.7	**F**	**27**	**DRN**	**71MS4**	12	452
149	16	9.40	2770	8.1	**FF**	**27**	**DRN**	**71MS4**	13	453
173	14	8.13	2660	8.9						
203	12	6.91	2530	9.7						
228	10	6.17	2440	10						
267	8.9	5.27	2330	11						
285	8.4	4.93	2280	11						
338	7.1	4.16	2160	12						
339	7.0	8.13	2160	17						
399	6.0	6.91	2050	19	**FA**	**27**	**DRN**	**63M2**	11	454
447	5.3	6.17	1980	20	**FAF**	**27**	**DRN**	**63M2**	11	453
523	4.6	5.27	1890	22	**F**	**27**	**DRN**	**63M2**	11	452
558	4.3	4.93	1850	22	**FF**	**27**	**DRN**	**63M2**	12	453
663	3.6	4.16	1750	24						

P_m = 0.37 kW

n_a min^{-1}	M_a Nm	i	F_{Ra} [1] N	SEW f_B					m kg	
0.21	14500	6715	85400	0.80						
0.24	12800	5925	88700	0.95						
0.27	11000	5153	90000	1.10	**FA**	**127R77**	**DRN**	**71M4**	430	524
0.31	9660	4533	90000	1.25	**FAF**	**127R77**	**DRN**	**71M4**	465	524
0.36	8450	3926	90000	1.40	**F**	**127R77**	**DRN**	**71M4**	465	524
0.41	7360	3454	90000	1.65	**FF**	**127R77**	**DRN**	**71M4**	510	524
0.47	6430	3031	90000	1.85						
0.47	6660	3037	52400	1.15						
0.51	6050	2756	53900	1.25	**FA**	**107R77**	**DRN**	**71M4**	275	524
0.60	5200	2369	55900	1.50	**FAF**	**107R77**	**DRN**	**71M4**	295	524
0.68	4540	2068	57300	1.70	**F**	**107R77**	**DRN**	**71M4**	295	524
0.89	3480	1597	59500	2.2	**FF**	**107R77**	**DRN**	**71M4**	320	524
0.72	4420	1970	29500	0.95						
0.82	3890	1722	31100	1.10						
0.93	3450	1527	32200	1.25	**FA**	**97R57**	**DRN**	**71M4**	185	524
1.1	2910	1327	33500	1.45	**FAF**	**97R57**	**DRN**	**71M4**	205	524
1.2	2640	1171	34100	1.60	**F**	**97R57**	**DRN**	**71M4**	195	524
1.4	2310	1022	34800	1.85	**FF**	**97R57**	**DRN**	**71M4**	225	524
1.6	1950	898	35500	2.2						
1.1	2850	1300	23500	1.05						
1.2	2540	1148	24600	1.20						
1.4	2220	1010	25700	1.35						
1.6	1960	887	26500	1.55	**FA**	**87R57**	**DRN**	**71M4**	120	524
1.8	1710	780	27200	1.75	**FAF**	**87R57**	**DRN**	**71M4**	135	524
2.1	1460	674	27900	2.0	**F**	**87R57**	**DRN**	**71M4**	125	524
2.3	1330	609	28200	2.2	**FF**	**87R57**	**DRN**	**71M4**	140	524
2.8	1120	515	28700	2.7						
3.1	990	452	29000	3.0						
1.8	1790	810	13300	0.85						
2.0	1570	710	15200	0.95						
2.3	1380	615	16500	1.10	**FA**	**77R37**	**DRN**	**71M4**	68	524
2.6	1210	538	17400	1.25	**FAF**	**77R37**	**DRN**	**71M4**	75	524
3.0	1070	480	18000	1.40	**F**	**77R37**	**DRN**	**71M4**	72	524
3.4	910	413	18600	1.65	**FF**	**77R37**	**DRN**	**71M4**	82	524
3.9	820	367	18900	1.80						
4.4	730	323	19200	2.0						

24832944/FR – 09/2018

P_m = 0.37 kW

n_a min^{-1}	M_a Nm	i	F_{Ra} 1) N	SEW f_B					m kg	
3.7	860	384	9900	0.95	**FA**	**67R37**	**DRN**	**71M4**	46	524
4.2	765	338	10800	1.05	**FAF**	**67R37**	**DRN**	**71M4**	52	524
4.7	685	305	11400	1.20	**F**	**67R37**	**DRN**	**71M4**	49	524
5.5	575	257	12000	1.40	**FF**	**67R37**	**DRN**	**71M4**	55	524
6.1	505	231	12400	1.60						
5.5	565	255	9440	1.05	**FA**	**57R37**	**DRN**	**71M4**	42	524
7.0	440	201	10300	1.35	**FAF**	**57R37**	**DRN**	**71M4**	47	524
7.8	400	181	10600	1.50	**F**	**57R37**	**DRN**	**71M4**	42	524
					FF	**57R37**	**DRN**	**71M4**	49	524
5.4	600	262	9190	1.00						
6.3	510	226	9830	1.15	**FA**	**57R37**	**DRN**	**71M4**	41	524
7.1	450	200	10200	1.35	**FAF**	**57R37**	**DRN**	**71M4**	47	524
8.3	380	170	10700	1.55	**F**	**57R37**	**DRN**	**71M4**	41	524
9.3	340	152	10900	1.75	**FF**	**57R37**	**DRN**	**71M4**	48	524
11	295	134	11100	2.0						
8.1	390	175	6000	1.00	**FA**	**47R17**	**DRN**	**71M4**	27	524
9.6	330	147	6750	1.20	**FAF**	**47R17**	**DRN**	**71M4**	30	524
11	290	130	7120	1.35	**F**	**47R17**	**DRN**	**71M4**	28	524
					FF	**47R17**	**DRN**	**71M4**	31	524
3.5	1020	270.68	28900	2.9	**FA**	**87**	**DRN**	**80MK6**	100	492
3.7	960	255.37	29000	3.1	**FAF**	**87**	**DRN**	**80MK6**	115	490
4.1	860	228.93	29200	3.5	**F**	**87**	**DRN**	**80MK6**	105	489
					FF	**87**	**DRN**	**80MK6**	120	490
4.1	850	225.79	18800	1.75	**FA**	**77**	**DRN**	**80MK6**	61	485
4.7	745	198.31	19100	2.0	**FAF**	**77**	**DRN**	**80MK6**	68	483
5.0	710	188.40	19200	2.1	**F**	**77**	**DRN**	**80MK6**	65	482
5.6	625	166.47	19400	2.4	**FF**	**77**	**DRN**	**80MK6**	76	483
6.6	535	142.27	19600	2.8						
5.0	700	281.71	19300	2.1	**FA**	**77**	**DRN**	**71M4**	59	485
5.4	655	262.93	19400	2.3	**FAF**	**77**	**DRN**	**71M4**	65	483
6.3	560	225.79	19600	2.7	**F**	**77**	**DRN**	**71M4**	62	482
7.1	495	198.31	19700	3.0	**FF**	**77**	**DRN**	**71M4**	73	483
4.8	735	195.39	11000	1.10	**FA**	**67**	**DRN**	**80MK6**	37	477
5.5	645	170.85	11600	1.25	**FAF**	**67**	**DRN**	**80MK6**	43	476
5.8	610	162.31	11800	1.35	**F**	**67**	**DRN**	**80MK6**	40	475
6.6	535	142.40	12200	1.50	**FF**	**67**	**DRN**	**80MK6**	46	476
7.7	455	120.79	12600	1.80						
6.2	570	228.99	12100	1.45						
7.2	485	195.39	12500	1.70	**FA**	**67**	**DRN**	**71M4**	35	477
8.3	425	170.85	12700	1.90	**FAF**	**67**	**DRN**	**71M4**	41	476
8.7	405	162.31	12800	2.0	**F**	**67**	**DRN**	**71M4**	37	475
9.9	355	142.40	13000	2.3	**FF**	**67**	**DRN**	**71M4**	44	476
12	300	120.79	13000	2.7						
6.0	590	157.09	9250	1.00	**FA**	**57**	**DRN**	**80MK6**	33	471
6.9	510	136.16	9820	1.15	**FAF**	**57**	**DRN**	**80MK6**	39	470
7.3	480	127.27	10100	1.25	**F**	**57**	**DRN**	**80MK6**	33	469
8.5	415	110.01	10500	1.45	**FF**	**57**	**DRN**	**80MK6**	40	470
7.1	495	199.70	9930	1.20						
7.7	455	183.60	10200	1.30						
9.0	390	157.09	10600	1.55	**FA**	**57**	**DRN**	**71M4**	31	471
10	340	136.16	10900	1.75	**FAF**	**57**	**DRN**	**71M4**	36	470
11	315	127.27	11000	1.90	**F**	**57**	**DRN**	**71M4**	31	469
13	270	110.01	11300	2.2	**FF**	**57**	**DRN**	**71M4**	37	470
15	230	93.47	11500	2.6						
17	205	83.46	11500	2.9						
9.4	370	150.06	6260	1.05						
11	320	130.07	6820	1.25						
13	260	105.09	7370	1.50	**FA**	**47**	**DRN**	**71M4**	24	465
16	220	89.29	7640	1.80	**FAF**	**47**	**DRN**	**71M4**	26	464
18	199	79.72	7780	2.0	**F**	**47**	**DRN**	**71M4**	24	463
21	170	68.09	7920	2.4	**FF**	**47**	**DRN**	**71M4**	28	464
22	163	65.36	7950	2.5						

24832944/FR – 09/2018

P_m = 0.37 kW

n_a min^{-1}	M_a Nm	i	F_{Ra} [1] N	SEW f_B					m kg	
16	215	86.53	4050	0.95						
18	200	80.65	4270	1.00						
20	176	70.50	4600	1.15						
21	165	66.09	4730	1.20						
24	146	58.32	4920	1.35						
26	136	54.54	5000	1.45	**FA**	**37**	**DRN**	**71M4**	19	459
27	129	51.70	5060	1.55	**FAF**	**37**	**DRN**	**71M4**	20	458
30	117	47.02	5140	1.70	**F**	**37**	**DRN**	**71M4**	19	457
32	109	43.83	5200	1.85	**FF**	**37**	**DRN**	**71M4**	21	458
37	96	38.31	5280	2.1						
39	90	35.91	5310	2.2						
45	79	31.69	5270	2.5						
50	70	28.09	5110	2.9						
59	60	23.88	4900	3.4						
25	141	56.62	4060	0.90						
28	125	50.19	4000	1.05	**FA**	**27**	**DRN**	**71M4**	13	454
30	117	46.78	3960	1.10	**FAF**	**27**	**DRN**	**71M4**	13	453
35	102	40.89	3870	1.25	**F**	**27**	**DRN**	**71M4**	13	452
37	96	38.33	3820	1.35	**FF**	**27**	**DRN**	**71M4**	14	453
42	84	33.83	3730	1.55						
48	74	29.56	3630	1.75						
52	68	27.18	3560	1.90						
61	58	23.25	3440	2.2						
70	50	20.15	3320	2.6						
75	47	18.84	3270	2.8						
87	41	16.28	3150	3.2						
102	35	13.84	3020	3.8						
115	31	12.35	2930	4.2	**FA**	**27**	**DRN**	**71M4**	12	454
134	26	10.55	2800	4.9	**FAF**	**27**	**DRN**	**71M4**	13	453
143	25	9.88	2750	5.3	**F**	**27**	**DRN**	**71M4**	13	452
150	23	9.40	2690	5.5	**FF**	**27**	**DRN**	**71M4**	14	453
174	20	8.13	2590	6.1						
205	17	6.91	2470	6.6						
229	15	6.17	2390	7.1						
269	13	5.27	2280	7.6						
287	12	4.93	2240	7.8						
340	10	4.16	2120	8.4						
346	10	8.13	2120	12						
407	8.7	6.91	2010	13	**FA**	**27**	**DRN**	**71MS2**	11	454
456	7.8	6.17	1940	14	**FAF**	**27**	**DRN**	**71MS2**	12	453
533	6.6	5.27	1850	15	**F**	**27**	**DRN**	**71MS2**	12	452
570	6.2	4.93	1820	15	**FF**	**27**	**DRN**	**71MS2**	13	453
676	5.2	4.16	1720	17						

P_m = 0.55 kW

n_a min^{-1}	M_a Nm	i	F_{Ra} [1] N	SEW f_B					m kg	
0.20	21600	7075	87400	0.90	**FA**	**157R97**	**DRN**	**80MK4**	770	524
0.23	19200	6295	96200	1.05	**FAF**	**157R97**	**DRN**	**80MK4**	830	524
0.27	16000	5404	105500	1.25	**F**	**157R97**	**DRN**	**80MK4**	790	524
0.52	8260	2780	119500	2.4	**FF**	**157R97**	**DRN**	**80MK4**	900	524
0.59	7300	2427	120000	2.7	**FA**	**157R97**	**DRN**	**80MK4**	770	524
0.86	5210	1674	120000	3.8	**FAF**	**157R97**	**DRN**	**80MK4**	820	524
1.1	4010	1308	120000	5.0	**F**	**157R97**	**DRN**	**80MK4**	790	524
1.2	3510	1169	120000	5.7	**FF**	**157R97**	**DRN**	**80MK4**	890	524
0.37	12700	3926	89100	0.95	**FA**	**127R77**	**DRN**	**80MK4**	430	524
0.42	11000	3454	90000	1.10	**FAF**	**127R77**	**DRN**	**80MK4**	470	524
0.47	9700	3031	90000	1.25	**F**	**127R77**	**DRN**	**80MK4**	465	524
					FF	**127R77**	**DRN**	**80MK4**	510	524

24832944/FR – 09/2018

P_m = 0.55 kW

n_a min^{-1}	M_a Nm	i	F_{Ra} [1] N	SEW f_B					m kg	
0.61	7790	2369	49500	1.00						
0.69	6800	2068	52100	1.15						
0.79	5840	1826	54400	1.30						
0.90	5220	1597	55800	1.45	**FA**	**107R77**	**DRN**	**80MK4**	280	524
1.0	4550	1401	57300	1.70	**FAF**	**107R77**	**DRN**	**80MK4**	300	524
1.1	3970	1243	58500	1.95	**F**	**107R77**	**DRN**	**80MK4**	295	524
1.3	3550	1087	59300	2.2	**FF**	**107R77**	**DRN**	**80MK4**	325	524
1.5	3030	950	60300	2.5						
1.7	2640	834	61000	2.9						
2.2	2050	640	62100	3.7						
1.1	4370	1327	29700	1.00						
1.2	3920	1171	31000	1.10						
1.4	3430	1022	32300	1.25						
1.6	2930	898	33500	1.45	**FA**	**97R57**	**DRN**	**80MK4**	190	524
1.8	2590	784	34200	1.65	**FAF**	**97R57**	**DRN**	**80MK4**	210	524
2.1	2250	690	34900	1.90	**F**	**97R57**	**DRN**	**80MK4**	195	524
2.4	1980	605	35400	2.2	**FF**	**97R57**	**DRN**	**80MK4**	230	524
2.7	1720	529	35900	2.5						
3.1	1520	467	36200	2.8						
3.5	1300	406	36600	3.3						
4.0	1170	363	36800	3.7						
1.6	2930	887	22000	1.00						
1.8	2560	780	24600	1.15	**FA**	**87R57**	**DRN**	**80MK4**	120	524
2.1	2200	674	25800	1.35	**FAF**	**87R57**	**DRN**	**80MK4**	135	524
2.4	2000	609	26400	1.50	**F**	**87R57**	**DRN**	**80MK4**	130	524
2.8	1690	515	27300	1.75	**FF**	**87R57**	**DRN**	**80MK4**	145	524
3.2	1480	452	27800	2.0						
4.2	1110	345	28700	2.7						
3.0	1600	480	15000	0.95	**FA**	**77R37**	**DRN**	**80MK4**	70	524
3.5	1360	413	16500	1.10	**FAF**	**77R37**	**DRN**	**80MK4**	77	524
3.9	1220	367	17300	1.25	**F**	**77R37**	**DRN**	**80MK4**	74	524
4.5	1080	323	18000	1.40	**FF**	**77R37**	**DRN**	**80MK4**	85	524
5.6	850	257	9970	0.95	**FA**	**67R37**	**DRN**	**80MK4**	48	524
6.2	760	231	10800	1.10	**FAF**	**67R37**	**DRN**	**80MK4**	54	524
7.0	680	205	11400	1.20	**F**	**67R37**	**DRN**	**80MK4**	51	524
8.2	575	175	12000	1.40	**FF**	**67R37**	**DRN**	**80MK4**	57	524
3.6	1470	270.68	27900	2.0	**FA**	**87**	**DRN**	**90SR6**	110	492
3.8	1380	255.37	28100	2.2	**FAF**	**87**	**DRN**	**90SR6**	120	490
4.2	1240	228.93	28400	2.4	**F**	**87**	**DRN**	**90SR6**	115	489
4.9	1070	197.20	28800	2.8	**FF**	**87**	**DRN**	**90SR6**	130	490
5.4	970	179.97	29000	3.1						
4.3	1220	225.79	17300	1.20	**FA**	**77**	**DRN**	**90SR6**	69	485
4.9	1070	198.31	18000	1.40	**FAF**	**77**	**DRN**	**90SR6**	76	483
5.1	1020	188.40	18200	1.45	**F**	**77**	**DRN**	**90SR6**	73	482
					FF	**77**	**DRN**	**90SR6**	84	483
5.8	900	166.47	18700	1.65	**FA**	**77**	**DRN**	**90SR6**	69	485
6.8	770	142.27	19100	1.95	**FAF**	**77**	**DRN**	**90SR6**	76	483
7.4	705	130.42	19200	2.1	**F**	**77**	**DRN**	**90SR6**	73	482
					FF	**77**	**DRN**	**90SR6**	84	483
6.4	820	225.79	18900	1.80						
7.2	725	198.31	19200	2.1						
7.6	685	188.40	19300	2.2	**FA**	**77**	**DRN**	**80MK4**	61	485
8.6	605	166.47	19500	2.5	**FAF**	**77**	**DRN**	**80MK4**	68	483
10	520	142.27	19700	2.9	**F**	**77**	**DRN**	**80MK4**	65	482
11	475	130.42	19700	3.1	**FF**	**77**	**DRN**	**80MK4**	76	483
13	415	114.45	19800	3.6						
13	395	108.46*	19900	3.8						
15	345	94.93	19900	4.3						

24832944/FR – 09/2018

P_m = 0.55 kW

n_a min^{-1}	M_a Nm	i	F_{Ra} [1)] N	SEW f_B					m kg	
7.3	715	195.39	11200	1.15						
8.4	625	170.85	11700	1.30						
8.8	590	162.31	11900	1.40						
10	520	142.40	12300	1.55	**FA**	**67**	**DRN**	**80MK4**	37	477
12	440	120.79	12700	1.85	**FAF**	**67**	**DRN**	**80MK4**	43	476
13	395	109.04	12800	2.0	**F**	**67**	**DRN**	**80MK4**	40	475
15	350	95.94	13000	2.3	**FF**	**67**	**DRN**	**80MK4**	46	476
16	330	90.59	13000	2.5						
18	290	79.76	13000	2.8						
9.1	570	157.09	9390	1.05						
11	495	136.16	9930	1.20						
11	465	127.27	10200	1.30						
13	400	110.01	10600	1.50	**FA**	**57**	**DRN**	**80MK4**	33	471
15	340	93.47	10900	1.75	**FAF**	**57**	**DRN**	**80MK4**	39	470
17	305	83.46	11100	1.95	**F**	**57**	**DRN**	**80MK4**	33	469
20	265	72.98	11300	2.2	**FF**	**57**	**DRN**	**80MK4**	40	470
21	245	68.22	11400	2.4						
24	215	58.97	11500	2.8						
14	380	105.09	6130	1.05						
16	325	89.29	6800	1.20						
18	290	79.72	7130	1.35	**FA**	**47**	**DRN**	**80MK4**	26	465
21	245	68.09	7460	1.60	**FAF**	**47**	**DRN**	**80MK4**	29	464
22	235	65.36	7530	1.65	**F**	**47**	**DRN**	**80MK4**	27	463
25	205	56.49	7730	1.95	**FF**	**47**	**DRN**	**80MK4**	30	464
30	176	48.00*	7890	2.3						
33	157	42.86	7980	2.5						
25	210	58.32	4090	0.95						
26	200	54.54	4300	1.00						
28	189	51.70	4440	1.05						
31	172	47.02	4650	1.15	**FA**	**37**	**DRN**	**80MK4**	21	459
33	160	43.83	4780	1.25	**FAF**	**37**	**DRN**	**80MK4**	23	458
37	140	38.31	4970	1.45	**F**	**37**	**DRN**	**80MK4**	22	457
40	131	35.91	5040	1.50	**FF**	**37**	**DRN**	**80MK4**	23	458
45	116	31.69	4940	1.70						
51	103	28.09	4820	1.95						
60	87	23.88	4640	2.3						
61	86	23.63	4630	2.3						
70	75	20.57	4480	2.7	**FA**	**37**	**DRN**	**80MK4**	21	459
74	71	19.27	4410	2.8	**FAF**	**37**	**DRN**	**80MK4**	22	458
84	62	17.03	4280	3.2	**F**	**37**	**DRN**	**80MK4**	21	457
100	52	14.33	4090	3.8	**FF**	**37**	**DRN**	**80MK4**	23	458
37	144	77.21	3410	0.90						
39	135	72.37	3390	0.95	**FA**	**27**	**DRN**	**71M2**	13	454
44	119	63.86	3340	1.10	**FAF**	**27**	**DRN**	**71M2**	13	453
50	105	56.62	3290	1.25	**F**	**27**	**DRN**	**71M2**	13	452
56	93	50.19	3230	1.40	**FF**	**27**	**DRN**	**71M2**	14	453
62	85	23.25	3180	1.55						
71	74	20.15	3100	1.75						
76	69	18.84	3060	1.90						
88	60	16.28	2970	2.2						
104	51	13.84	2860	2.6						
116	45	12.35	2790	2.9	**FA**	**27**	**DRN**	**80MK4**	15	454
136	39	10.55	2680	3.4	**FAF**	**27**	**DRN**	**80MK4**	15	453
145	36	9.88	2640	3.6	**F**	**27**	**DRN**	**80MK4**	15	452
153	34	9.40	2570	3.8	**FF**	**27**	**DRN**	**80MK4**	16	453
177	30	8.13	2480	4.1						
208	25	6.91	2380	4.5						
233	23	6.17	2310	4.8						
272	19	5.27	2210	5.2						
291	18	4.93	2170	5.3						
345	15	4.16	2070	5.7						

24832944/FR – 09/2018

P_m = 0.55 kW

n_a min^{-1}	M_a Nm	i	F_{Ra} 1) N	SEW f_B					m kg	
348	15	8.13	2060	8.1						
409	13	6.91	1970	8.9	**FA**	**27**	**DRN**	**71M2**	12	454
458	11	6.17	1900	9.5	**FAF**	**27**	**DRN**	**71M2**	13	453
536	9.8	5.27	1820	10	**F**	**27**	**DRN**	**71M2**	13	452
573	9.2	4.93	1780	10	**FF**	**27**	**DRN**	**71M2**	14	453
680	7.7	4.16	1690	11						

P_m = 0.75 kW

n_a min^{-1}	M_a Nm	i	F_{Ra} 1) N	SEW f_B					m kg	
0.27	22600	5404	72400	0.90	**FA**	**157R97**	**DRN**	**80M4**	770	524
0.30	19900	4831	93900	1.00	**FAF**	**157R97**	**DRN**	**80M4**	830	524
0.35	16800	4130	103600	1.20	**F**	**157R97**	**DRN**	**80M4**	790	524
0.52	11600	2780	114700	1.70	**FF**	**157R97**	**DRN**	**80M4**	900	524
0.59	10300	2427	116800	1.95						
0.66	9140	2185	118400	2.2	**FA**	**157R97**	**DRN**	**80M4**	770	524
0.74	8130	1944	119600	2.5	**FAF**	**157R97**	**DRN**	**80M4**	830	524
0.86	7280	1674	120000	2.7	**F**	**157R97**	**DRN**	**80M4**	790	524
1.1	5620	1308	120000	3.5	**FF**	**157R97**	**DRN**	**80M4**	900	524
1.2	4960	1169	120000	4.0						
					FA	**127R77**	**DRN**	**80M4**	435	524
0.48	13400	3031	87700	0.90	**FAF**	**127R77**	**DRN**	**80M4**	470	524
					F	**127R77**	**DRN**	**80M4**	470	524
					FF	**127R77**	**DRN**	**80M4**	520	524
0.54	12000	2672	90000	1.00						
0.61	10500	2357	90000	1.15	**FA**	**127R77**	**DRN**	**80M4**	435	524
0.71	9120	2038	90000	1.30	**FAF**	**127R77**	**DRN**	**80M4**	470	524
0.81	7940	1784	90000	1.50	**F**	**127R77**	**DRN**	**80M4**	470	524
0.90	7120	1606	90000	1.70	**FF**	**127R77**	**DRN**	**80M4**	510	524
0.79	8090	1826	48700	0.95						
0.90	7200	1597	51100	1.05						
1.0	6280	1401	53300	1.20	**FA**	**107R77**	**DRN**	**80M4**	280	524
1.2	5510	1243	55200	1.40	**FAF**	**107R77**	**DRN**	**80M4**	305	524
1.3	4900	1087	56500	1.55	**F**	**107R77**	**DRN**	**80M4**	300	524
1.5	4210	950	58000	1.80	**FF**	**107R77**	**DRN**	**80M4**	325	524
1.7	3670	834	59100	2.1						
2.2	2850	640	60700	2.7						
3.3	1940	436	62300	4.0						
1.4	4690	1022	26900	0.90						
1.6	4040	898	30600	1.05						
1.8	3560	784	31900	1.20						
2.1	3100	690	33100	1.40	**FA**	**97R57**	**DRN**	**80M4**	190	524
2.4	2730	605	33900	1.55	**FAF**	**97R57**	**DRN**	**80M4**	215	524
2.7	2370	529	34700	1.80	**F**	**97R57**	**DRN**	**80M4**	200	524
3.1	2090	467	35200	2.0	**FF**	**97R57**	**DRN**	**80M4**	230	524
3.5	1800	406	35700	2.4						
4.0	1620	363	36100	2.6						
2.1	3030	674	18400	1.00						
2.4	2750	609	23900	1.10	**FA**	**87R57**	**DRN**	**80M4**	125	524
2.8	2320	515	25400	1.30	**FAF**	**87R57**	**DRN**	**80M4**	140	524
3.2	2040	452	26300	1.45	**F**	**87R57**	**DRN**	**80M4**	130	524
4.2	1540	345	27700	1.95	**FF**	**87R57**	**DRN**	**80M4**	145	524
					FA	**77R37**	**DRN**	**80M4**	74	524
3.9	1670	367	14400	0.90	**FAF**	**77R37**	**DRN**	**80M4**	80	524
4.5	1480	323	15800	1.00	**F**	**77R37**	**DRN**	**80M4**	77	524
5.2	1270	280	17000	1.15	**FF**	**77R37**	**DRN**	**80M4**	88	524
					FA	**97**	**DRN**	**90S6**	175	499
3.5	2070	276.77	35300	2.1	**FAF**	**97**	**DRN**	**90S6**	195	497
3.8	1890	253.41	35600	2.3	**F**	**97**	**DRN**	**90S6**	180	496
4.3	1670	223.88	36000	2.6	**FF**	**97**	**DRN**	**90S6**	215	497
3.5	2020	270.68	26400	1.50	**FA**	**87**	**DRN**	**90S6**	110	492
3.8	1910	255.37	26700	1.55	**FAF**	**87**	**DRN**	**90S6**	120	490
4.2	1710	228.93	27300	1.75	**F**	**87**	**DRN**	**90S6**	115	489
4.8	1470	197.20	27900	2.0	**FF**	**87**	**DRN**	**90S6**	130	490

24832944/FR – 09/2018

P_m = 0.75 kW

n_a min^{-1}	M_a Nm	i	F_{Ra} [1)] N	SEW f_B					m kg	
					FA	**87**	**DRN**	**90S6**	110	492
5.3	1340	179.97	28200	2.2	**FAF**	**87**	**DRN**	**90S6**	120	490
6.0	1190	159.61	28600	2.5	**F**	**87**	**DRN**	**90S6**	115	489
					FF	**87**	**DRN**	**90S6**	130	490
					FA	**87**	**DRN**	**80M4**	105	492
5.3	1340	270.68	28200	2.2	**FAF**	**87**	**DRN**	**80M4**	115	490
5.6	1270	255.37	28400	2.4	**F**	**87**	**DRN**	**80M4**	110	489
6.3	1130	228.93	28700	2.6	**FF**	**87**	**DRN**	**80M4**	125	490
4.8	1480	198.31	15800	1.00	**FA**	**77**	**DRN**	**90S6**	69	485
5.1	1400	188.40	16300	1.05	**FAF**	**77**	**DRN**	**90S6**	76	483
5.8	1240	166.47	17200	1.20	**F**	**77**	**DRN**	**90S6**	73	482
6.7	1060	142.27	18000	1.40	**FF**	**77**	**DRN**	**90S6**	84	483
					FA	**77**	**DRN**	**90S6**	69	485
7.3	970	130.42	18400	1.55	**FAF**	**77**	**DRN**	**90S6**	76	483
					F	**77**	**DRN**	**90S6**	73	482
					FF	**77**	**DRN**	**90S6**	84	483
					FA	**77**	**DRN**	**80M4**	65	485
6.4	1120	225.79	17800	1.35	**FAF**	**77**	**DRN**	**80M4**	71	483
7.3	980	198.31	18400	1.50	**F**	**77**	**DRN**	**80M4**	68	482
7.6	930	188.40	18500	1.60	**FF**	**77**	**DRN**	**80M4**	79	483
8.7	820	166.47	18900	1.80						
10	705	142.27	19200	2.1	**FA**	**77**	**DRN**	**80M4**	65	485
11	645	130.42	19400	2.3	**FAF**	**77**	**DRN**	**80M4**	71	483
13	565	114.45	19600	2.6	**F**	**77**	**DRN**	**80M4**	68	482
13	535	108.46*	19600	2.8	**FF**	**77**	**DRN**	**80M4**	79	483
8.4	840	170.85	10000	0.95	**FA**	**67**	**DRN**	**80M4**	41	477
8.9	800	162.31	10400	1.00	**FAF**	**67**	**DRN**	**80M4**	47	476
10	705	142.40	11200	1.15	**F**	**67**	**DRN**	**80M4**	43	475
12	600	120.79	11900	1.35	**FF**	**67**	**DRN**	**80M4**	49	476
13	540	109.04	12200	1.50						
15	475	95.94	12500	1.70	**FA**	**67**	**DRN**	**80M4**	41	477
16	450	90.59	12600	1.80	**FAF**	**67**	**DRN**	**80M4**	47	476
18	395	79.76	12800	2.1	**F**	**67**	**DRN**	**80M4**	43	475
21	335	67.65	13000	2.4	**FF**	**67**	**DRN**	**80M4**	49	476
24	300	61.07	13000	2.7						
11	630	127.27	7950	0.95						
13	545	110.01	9590	1.10						
15	460	93.47	10200	1.30						
17	415	83.46	10500	1.45	**FA**	**57**	**DRN**	**80M4**	37	471
20	360	72.98	10800	1.65	**FAF**	**57**	**DRN**	**80M4**	42	470
21	335	68.22	10900	1.75	**F**	**57**	**DRN**	**80M4**	37	469
24	290	58.97	11200	2.0	**FF**	**57**	**DRN**	**80M4**	43	470
29	245	50.10	11400	2.4						
32	220	44.73	11300	2.7						
					FA	**47**	**DRN**	**80M4**	29	465
18	395	79.72	5970	1.00	**FAF**	**47**	**DRN**	**80M4**	32	464
21	335	68.09	6680	1.20	**F**	**47**	**DRN**	**80M4**	30	463
22	325	65.36	6820	1.25	**FF**	**47**	**DRN**	**80M4**	33	464
25	280	56.49	7220	1.40						
30	235	48.00*	7540	1.70	**FA**	**47**	**DRN**	**80M4**	29	465
34	210	42.86	7700	1.90	**FAF**	**47**	**DRN**	**80M4**	32	464
39	182	36.61	7860	2.2	**F**	**47**	**DRN**	**80M4**	30	463
42	171	34.29	7770	2.4	**FF**	**47**	**DRN**	**80M4**	33	464
50	144	28.88	7460	2.8						
31	230	47.02	3730	0.85						
33	215	43.83	4020	0.90	**FA**	**37**	**DRN**	**80M4**	24	459
38	191	38.31	4420	1.05	**FAF**	**37**	**DRN**	**80M4**	26	458
40	179	35.91	4570	1.10	**F**	**37**	**DRN**	**80M4**	25	457
45	158	31.69	4590	1.25	**FF**	**37**	**DRN**	**80M4**	27	458
51	140	28.09	4500	1.45						

24832944/FR – 09/2018

P_m = 0.75 kW

n_a min^{-1}	M_a Nm	i	F_{Ra} 1) N	SEW f_B					m kg	
61	118	23.63	4370	1.70						
70	102	20.57	4250	1.95	**FA**	**37**	**DRN**	**80M4**	24	459
75	96	19.27	4200	2.1	**FAF**	**37**	**DRN**	**80M4**	26	458
85	85	17.03	4090	2.4	**F**	**37**	**DRN**	**80M4**	25	457
100	71	14.33	3930	2.8	**FF**	**37**	**DRN**	**80M4**	27	458
112	64	12.87	3830	3.1						
351	20	8.13	2000	6.0						
413	17	6.91	1920	6.6	**FA**	**27**	**DRN**	**80MS2**	18	454
463	15	6.17	1860	7.0	**FAF**	**27**	**DRN**	**80MS2**	19	453
542	13	5.27	1780	7.6	**F**	**27**	**DRN**	**80MS2**	19	452
579	12	4.93	1740	7.8	**FF**	**27**	**DRN**	**80MS2**	19	453
687	10	4.16	1660	8.3						
62	116	23.25	2900	1.10						
71	100	20.15	2860	1.30						
76	94	18.84	2830	1.40						
88	81	16.28	2770	1.60						
104	69	13.84	2700	1.90						
117	61	12.35	2640	2.1						
136	52	10.55	2560	2.5	**FA**	**27**	**DRN**	**80M4**	18	454
146	49	9.88	2520	2.6	**FAF**	**27**	**DRN**	**80M4**	19	453
153	47	9.40	2450	2.8	**F**	**27**	**DRN**	**80M4**	19	452
177	40	8.13	2370	3.0	**FF**	**27**	**DRN**	**80M4**	19	453
208	34	6.91	2280	3.3						
234	31	6.17	2220	3.5						
273	26	5.27	2140	3.8						
292	25	4.93	2100	3.9						
346	21	4.16	2010	4.2						

P_m = 1.1 kW

n_a min^{-1}	M_a Nm	i	F_{Ra} 1) N	SEW f_B					m kg	
					FA	**157R97**	**DRN**	**90S4**	780	524
0.52	17400	2780	101800	1.15	**FAF**	**157R97**	**DRN**	**90S4**	840	524
					F	**157R97**	**DRN**	**90S4**	800	524
					FF	**157R97**	**DRN**	**90S4**	900	524
0.60	15400	2427	107100	1.30						
0.67	13700	2185	110800	1.45						
0.75	12200	1944	113700	1.65						
0.87	10800	1674	116000	1.85	**FA**	**157R97**	**DRN**	**90S4**	770	524
1.1	8380	1308	119300	2.4	**FAF**	**157R97**	**DRN**	**90S4**	830	524
1.2	7420	1169	120000	2.7	**F**	**157R97**	**DRN**	**90S4**	790	524
1.5	5930	953	120000	3.4	**FF**	**157R97**	**DRN**	**90S4**	900	524
1.7	5180	845	120000	3.9						
3.3	2740	446	120000	7.3						
4.8	1850	302	120000	11						
0.71	13400	2038	87700	0.90						
0.82	11700	1784	90000	1.00	**FA**	**127R77**	**DRN**	**90S4**	440	524
0.91	10500	1606	90000	1.15	**FAF**	**127R77**	**DRN**	**90S4**	475	524
1.1	9100	1390	90000	1.30	**F**	**127R77**	**DRN**	**90S4**	475	524
1.2	7950	1220	90000	1.50	**FF**	**127R77**	**DRN**	**90S4**	520	524
1.4	7070	1077	90000	1.70						
1.2	8140	1243	48600	0.95						
1.3	7200	1087	51100	1.05	**FA**	**107R77**	**DRN**	**90S4**	285	524
1.5	6220	950	53500	1.25	**FAF**	**107R77**	**DRN**	**90S4**	310	524
1.8	5430	834	55300	1.40	**F**	**107R77**	**DRN**	**90S4**	305	524
2.0	4770	736	56800	1.60	**FF**	**107R77**	**DRN**	**90S4**	330	524
2.3	4200	640	58000	1.85						
2.1	4560	690	29100	0.95						
2.4	4010	605	30700	1.05	**FA**	**97R57**	**DRN**	**90S4**	195	524
2.8	3490	529	32100	1.25	**FAF**	**97R57**	**DRN**	**90S4**	220	524
3.1	3080	467	33100	1.40	**F**	**97R57**	**DRN**	**90S4**	205	524
3.6	2660	406	34100	1.60	**FF**	**97R57**	**DRN**	**90S4**	240	524
4.0	2390	363	34600	1.80						

24832944/FR – 09/2018

P_m = 1.1 kW

n_a min^{-1}	M_a Nm	i	F_{Ra} [1)] N	SEW f_B					m kg	
3.2	3000	452	19600	1.00	**FA**	**87R57**	**DRN**	**90S4**	130	524
4.2	2270	345	25600	1.30	**FAF**	**87R57**	**DRN**	**90S4**	145	524
4.8	1960	300	26500	1.50	**F**	**87R57**	**DRN**	**90S4**	140	524
5.8	1630	249	27500	1.85	**FF**	**87R57**	**DRN**	**90S4**	155	524
3.5	3030	276.77	33200	1.40						
3.8	2780	253.41	33800	1.55	**FA**	**97**	**DRN**	**90L6**	175	499
4.3	2450	223.88	34500	1.75	**FAF**	**97**	**DRN**	**90L6**	200	497
5.0	2080	189.92	35200	2.1	**F**	**97**	**DRN**	**90L6**	185	496
5.5	1910	174.87	35500	2.2	**FF**	**97**	**DRN**	**90L6**	215	497
					FA	**97**	**DRN**	**90S4**	175	499
5.3	1990	276.77	35400	2.1	**FAF**	**97**	**DRN**	**90S4**	195	497
5.7	1820	253.41	35700	2.4	**F**	**97**	**DRN**	**90S4**	180	496
6.5	1610	223.88	36100	2.7	**FF**	**97**	**DRN**	**90S4**	215	497
4.2	2510	228.93	24800	1.20	**FA**	**87**	**DRN**	**90L6**	110	492
4.8	2160	197.20	25900	1.40	**FAF**	**87**	**DRN**	**90L6**	125	490
5.3	1970	179.97	26500	1.50	**F**	**87**	**DRN**	**90L6**	120	489
6.0	1750	159.61	27200	1.70	**FF**	**87**	**DRN**	**90L6**	135	490
5.4	1950	270.68	26600	1.55	**FA**	**87**	**DRN**	**90S4**	110	492
5.7	1840	255.37	26900	1.65	**FAF**	**87**	**DRN**	**90S4**	120	490
6.4	1650	228.93	27400	1.80	**F**	**87**	**DRN**	**90S4**	115	489
7.4	1420	197.20	28000	2.1	**FF**	**87**	**DRN**	**90S4**	130	490
8.1	1290	179.97	28300	2.3	**FA**	**87**	**DRN**	**90S4**	110	492
9.1	1150	159.61	28600	2.6	**FAF**	**87**	**DRN**	**90S4**	120	490
11	960	134.16	29000	3.1	**F**	**87**	**DRN**	**90S4**	115	489
12	890	123.29	29200	3.4	**FF**	**87**	**DRN**	**90S4**	130	490
7.3	1430	198.31	16200	1.05	**FA**	**77**	**DRN**	**90S4**	69	485
7.7	1360	188.40	16600	1.10	**FAF**	**77**	**DRN**	**90S4**	76	483
8.7	1200	166.47	17400	1.25	**F**	**77**	**DRN**	**90S4**	73	482
10	1020	142.27	18200	1.45	**FF**	**77**	**DRN**	**90S4**	84	483
11	940	130.42	18500	1.60						
13	820	114.45	18900	1.80	**FA**	**77**	**DRN**	**90S4**	69	485
13	780	108.46*	19000	1.90	**FAF**	**77**	**DRN**	**90S4**	76	483
15	685	94.93	19300	2.2	**F**	**77**	**DRN**	**90S4**	73	482
17	615	85.52	19500	2.4	**FF**	**77**	**DRN**	**90S4**	84	483
19	540	75.02	19600	2.8						
					FA	**67**	**DRN**	**90S4**	47	477
12	870	120.79	9820	0.95	**FAF**	**67**	**DRN**	**90S4**	53	476
					F	**67**	**DRN**	**90S4**	50	475
					FF	**67**	**DRN**	**90S4**	56	476
13	785	109.04	10600	1.05						
15	690	95.94	11300	1.20						
16	650	90.59	11600	1.25						
18	575	79.76	12000	1.40						
22	485	67.65	12500	1.70	**FA**	**67**	**DRN**	**90S4**	47	477
24	440	61.07	12700	1.85	**FAF**	**67**	**DRN**	**90S4**	53	476
27	385	53.73	12900	2.1	**F**	**67**	**DRN**	**90S4**	50	475
29	365	50.74	12900	2.2	**FF**	**67**	**DRN**	**90S4**	56	476
34	310	43.20	13000	2.6						
37	280	39.26	13000	2.8						
43	245	34.01	13000	3.0						
17	600	83.46	9180	1.00						
20	525	72.98	9740	1.15						
21	490	68.22	9980	1.20						
25	425	58.97	10400	1.40	**FA**	**57**	**DRN**	**90S4**	43	471
29	360	50.10	10800	1.65	**FAF**	**57**	**DRN**	**90S4**	48	470
33	320	44.73	10600	1.85	**F**	**57**	**DRN**	**90S4**	43	469
38	275	38.21	10300	2.2	**FF**	**57**	**DRN**	**90S4**	50	470
41	255	35.79	10100	2.3						
48	215	30.15	9720	2.7						
					FA	**47**	**DRN**	**90S4**	35	465
26	405	56.49	5680	1.00	**FAF**	**47**	**DRN**	**90S4**	38	464
30	345	48.00*	6600	1.15	**F**	**47**	**DRN**	**90S4**	36	463
					FF	**47**	**DRN**	**90S4**	39	464

24832944/FR – 09/2018

P_m = 1.1 kW

n_a min^{-1}	M_a Nm	i	F_{Ra} 1) N	SEW f_B					m kg	
34	305	42.86	6970	1.30	**FA**	**47**	**DRN**	**90S4**	35	465
40	260	36.61	7300	1.50	**FAF**	**47**	**DRN**	**90S4**	38	464
42	245	34.29	7210	1.60	**F**	**47**	**DRN**	**90S4**	36	463
50	205	28.88	6990	1.90	**FF**	**47**	**DRN**	**90S4**	39	464
47	220	30.86	7080	1.80						
50	210	29.32	7010	1.90	**FA**	**47**	**DRN**	**90S4**	34	465
57	186	25.72	6820	2.1	**FAF**	**47**	**DRN**	**90S4**	37	464
67	158	21.82	6580	2.5	**F**	**47**	**DRN**	**90S4**	35	463
74	142	19.70	6430	2.8	**FF**	**47**	**DRN**	**90S4**	38	464
46	225	31.69	3830	0.85	**FA**	**37**	**DRN**	**90S4**	30	459
52	200	28.09	3960	1.00	**FAF**	**37**	**DRN**	**90S4**	32	458
61	172	23.88	3920	1.15	**F**	**37**	**DRN**	**90S4**	31	457
					FF	**37**	**DRN**	**90S4**	33	458
71	149	20.57	3860	1.35						
76	139	19.27	3820	1.45						
85	123	17.03	3760	1.65	**FA**	**37**	**DRN**	**90S4**	30	459
102	103	14.33	3650	1.95	**FAF**	**37**	**DRN**	**90S4**	32	458
113	93	12.87	3580	2.1	**F**	**37**	**DRN**	**90S4**	31	457
131	80	11.08	3470	2.4	**FF**	**37**	**DRN**	**90S4**	32	458
140	75	10.42	3430	2.5						
162	65	8.97	3320	2.7						
72	146	20.15	2440	0.90						
77	136	18.84	2440	0.95						
89	118	16.28	2440	1.10						
105	100	13.84	2410	1.30						
118	89	12.35	2380	1.45						
138	76	10.55	2330	1.70	**FA**	**27**	**DRN**	**90S4**	24	454
147	71	9.88	2310	1.80	**FAF**	**27**	**DRN**	**90S4**	25	453
155	68	9.40	2230	1.90	**F**	**27**	**DRN**	**90S4**	24	452
179	59	8.13	2180	2.1	**FF**	**27**	**DRN**	**90S4**	25	453
211	50	6.91	2120	2.3						
236	45	6.17	2080	2.5						
276	38	5.27	2010	2.6						
295	36	4.93	1990	2.7						
350	30	4.16	1910	2.9						
352	30	8.13	1910	4.1						
414	25	6.91	1840	4.5	**FA**	**27**	**DRN**	**80M2**	18	454
464	23	6.17	1790	4.8	**FAF**	**27**	**DRN**	**80M2**	19	453
543	19	5.27	1720	5.2	**F**	**27**	**DRN**	**80M2**	19	452
580	18	4.93	1690	5.3	**FF**	**27**	**DRN**	**80M2**	19	453
688	15	4.16	1610	5.7						

P_m = 1.5 kW

n_a min^{-1}	M_a Nm	i	F_{Ra} 1) N	SEW f_B					m kg	
0.60	21300	2427	88800	0.95						
0.67	19000	2185	96900	1.05						
0.75	16900	1944	103200	1.20						
0.87	14800	1674	108300	1.35	**FA**	**157R97**	**DRN**	**90L4**	780	524
1.1	11500	1308	114800	1.75	**FAF**	**157R97**	**DRN**	**90L4**	840	524
1.2	10200	1169	116900	1.95	**F**	**157R97**	**DRN**	**90L4**	800	524
1.5	8250	953	119500	2.4	**FF**	**157R97**	**DRN**	**90L4**	900	524
1.7	7240	845	120000	2.8						
3.3	3820	446	120000	5.2						
4.8	2590	302	120000	7.7						
0.91	14400	1606	85700	0.85						
1.1	12400	1390	89500	0.95						
1.2	10900	1220	90000	1.10	**FA**	**127R77**	**DRN**	**90L4**	440	524
1.4	9690	1077	90000	1.25	**FAF**	**127R77**	**DRN**	**90L4**	480	524
1.6	8320	930	90000	1.45	**F**	**127R77**	**DRN**	**90L4**	480	524
1.8	7310	820	90000	1.65	**FF**	**127R77**	**DRN**	**90L4**	520	524
2.0	6460	727	90000	1.85						
2.2	5830	648	90000	2.1						

24832944/FR – 09/2018

P_m = 1.5 kW

n_a min^{-1}	M_a Nm	i	F_{Ra} [1)] N	SEW f_B					m kg	
1.5	8530	950	47500	0.90						
1.8	7460	834	50400	1.05						
2.0	6560	736	52700	1.15	**FA**	**107R77**	**DRN**	**90L4**	290	524
2.3	5760	640	54600	1.35	**FAF**	**107R77**	**DRN**	**90L4**	310	524
2.6	4980	560	56300	1.55	**F**	**107R77**	**DRN**	**90L4**	305	524
3.0	4350	489	57700	1.75	**FF**	**107R77**	**DRN**	**90L4**	335	524
3.4	3920	436	58600	1.95						
4.0	3320	370	59800	2.3						
2.8	4780	529	23800	0.90	**FA**	**97R57**	**DRN**	**90L4**	200	524
3.1	4220	467	30100	1.00	**FAF**	**97R57**	**DRN**	**90L4**	220	524
3.6	3650	406	31700	1.20	**F**	**97R57**	**DRN**	**90L4**	210	524
4.0	3270	363	32700	1.30	**FF**	**97R57**	**DRN**	**90L4**	240	524
					FA	**87R57**	**DRN**	**90L4**	135	524
4.9	2700	300	24100	1.10	**FAF**	**87R57**	**DRN**	**90L4**	150	524
5.9	2240	249	25700	1.35	**F**	**87R57**	**DRN**	**90L4**	140	524
					FF	**87R57**	**DRN**	**90L4**	155	524
3.8	3790	254.40*	58800	2.0	**FA**	**107**	**DRN**	**100L6**	265	506
4.5	3210	215.37	60000	2.4	**FAF**	**107**	**DRN**	**100L6**	285	504
4.8	2970	199.31	60400	2.6	**F**	**107**	**DRN**	**100L6**	280	503
5.4	2660	178.64	61000	2.9	**FF**	**107**	**DRN**	**100L6**	305	504
3.5	4120	276.77	30400	1.05						
3.8	3770	253.41	31400	1.15	**FA**	**97**	**DRN**	**100L6**	190	499
4.3	3330	223.88	32500	1.30	**FAF**	**97**	**DRN**	**100L6**	210	497
5.1	2830	189.92	33700	1.50	**F**	**97**	**DRN**	**100L6**	195	496
5.5	2600	174.87	34200	1.65	**FF**	**97**	**DRN**	**100L6**	230	497
5.3	2710	276.77	34000	1.60						
5.8	2480	253.41	34400	1.75	**FA**	**97**	**DRN**	**90L4**	175	499
6.5	2190	223.88	35000	1.95	**FAF**	**97**	**DRN**	**90L4**	200	497
7.7	1860	189.92	35600	2.3	**F**	**97**	**DRN**	**90L4**	185	496
8.3	1710	174.87	35900	2.5	**FF**	**97**	**DRN**	**90L4**	215	497
5.4	2650	270.68	24300	1.15	**FA**	**87**	**DRN**	**90L4**	110	492
5.7	2500	255.37	24800	1.20	**FAF**	**87**	**DRN**	**90L4**	125	490
6.4	2240	228.93	25700	1.35	**F**	**87**	**DRN**	**90L4**	120	489
7.4	1930	197.20	26600	1.55	**FF**	**87**	**DRN**	**90L4**	135	490
8.1	1760	179.97	27100	1.70						
9.2	1560	159.61	27700	1.90	**FA**	**87**	**DRN**	**90L4**	110	492
11	1310	134.16	28300	2.3	**FAF**	**87**	**DRN**	**90L4**	125	490
13	1070	109.49	28800	2.8	**F**	**87**	**DRN**	**90L4**	120	489
15	950	97.89	29100	3.1	**FF**	**87**	**DRN**	**90L4**	135	490
8.8	1630	166.47	14800	0.90	**FA**	**77**	**DRN**	**90L4**	73	485
10	1390	142.27	16400	1.10	**FAF**	**77**	**DRN**	**90L4**	79	483
11	1270	130.42	17000	1.15	**F**	**77**	**DRN**	**90L4**	76	482
13	1120	114.45	17800	1.35	**FF**	**77**	**DRN**	**90L4**	87	483
13	1060	108.46*	18100	1.40						
15	930	94.93	18600	1.60						
17	830	85.52	18900	1.80						
19	735	75.02	19200	2.0						
20	710	72.50	19200	2.1	**FA**	**77**	**DRN**	**90L4**	73	485
22	650	66.46	19400	2.3	**FAF**	**77**	**DRN**	**90L4**	79	483
25	570	58.32	19600	2.6	**F**	**77**	**DRN**	**90L4**	76	482
26	540	55.27	19600	2.8	**FF**	**77**	**DRN**	**90L4**	87	483
30	470	48.37	19700	3.2						
34	425	43.58	19800	3.5						
38	370	38.23	19900	4.0						
					FA	**77**	**DRN**	**90L4**	71	485
40	355	36.58	19900	3.1	**FAF**	**77**	**DRN**	**90L4**	78	483
46	305	31.51	20000	4.5	**F**	**77**	**DRN**	**90L4**	75	482
					FF	**77**	**DRN**	**90L4**	86	483

24832944/FR – 09/2018

P_m = 1.5 kW

n_a min^{-1}	M_a Nm	i	F_{Ra} [1] N	SEW f_B					m kg	
16	880	90.59	9650	0.90						
18	780	79.76	10600	1.05						
22	660	67.65	11500	1.25	**FA**	**67**	**DRN**	**90L4**	50	477
24	595	61.07	11900	1.35	**FAF**	**67**	**DRN**	**90L4**	56	476
27	525	53.73	12300	1.55	**F**	**67**	**DRN**	**90L4**	53	475
29	495	50.74	12400	1.65	**FF**	**67**	**DRN**	**90L4**	59	476
34	420	43.20	12700	1.95						
37	380	39.26	12900	2.0						
40	355	36.30	13000	2.3	**FA**	**67**	**DRN**	**90L4**	49	477
46	310	32.08	13000	2.6	**FAF**	**67**	**DRN**	**90L4**	55	476
53	265	27.41	13000	3.0	**F**	**67**	**DRN**	**90L4**	52	475
58	245	25.13	13000	3.3	**FF**	**67**	**DRN**	**90L4**	58	476
25	575	58.97	9370	1.05						
29	490	50.10	9980	1.20	**FA**	**57**	**DRN**	**90L4**	46	471
33	435	44.73	9940	1.35	**FAF**	**57**	**DRN**	**90L4**	52	470
38	370	38.21	9680	1.60	**F**	**57**	**DRN**	**90L4**	46	469
41	350	35.79	9560	1.70	**FF**	**57**	**DRN**	**90L4**	53	470
48	295	30.15	9240	2.0						
40	355	36.61	6460	1.10	**FA**	**47**	**DRN**	**90L4**	38	465
43	335	34.29	6600	1.20	**FAF**	**47**	**DRN**	**90L4**	41	464
51	280	28.88	6460	1.40	**F**	**47**	**DRN**	**90L4**	39	463
					FF	**47**	**DRN**	**90L4**	42	464
47	300	30.86	6520	1.30						
50	285	29.32	6480	1.40						
57	250	25.72	6360	1.60	**FA**	**47**	**DRN**	**90L4**	38	465
67	210	21.82	6190	1.85	**FAF**	**47**	**DRN**	**90L4**	40	464
74	193	19.70	6070	2.1	**F**	**47**	**DRN**	**90L4**	38	463
84	170	17.33	5920	2.4	**FF**	**47**	**DRN**	**90L4**	42	464
89	160	16.36	5850	2.5						
105	137	13.93	5650	2.9						
71	200	20.57	3410	1.00						
76	189	19.27	3410	1.05						
86	167	17.03	3390	1.20						
102	141	14.33	3340	1.40	**FA**	**37**	**DRN**	**90L4**	33	459
114	126	12.87	3300	1.60	**FAF**	**37**	**DRN**	**90L4**	35	458
132	109	11.08	3230	1.75	**F**	**37**	**DRN**	**90L4**	34	457
140	102	10.42	3200	1.80	**FF**	**37**	**DRN**	**90L4**	36	458
163	88	8.97	3120	2.0						
182	79	8.01	3060	2.2						
106	136	13.84	2090	0.95						
118	121	12.35	2090	1.05						
138	103	10.55	2090	1.25						
148	97	9.88	2080	1.35						
155	92	9.40	1990	1.40	**FA**	**27**	**DRN**	**90L4**	27	454
180	80	8.13	1970	1.55	**FAF**	**27**	**DRN**	**90L4**	28	453
212	68	6.91	1940	1.70	**F**	**27**	**DRN**	**90L4**	28	452
237	60	6.17	1920	1.80	**FF**	**27**	**DRN**	**90L4**	28	453
277	52	5.27	1880	1.95						
296	48	4.93	1860	2.0						
352	41	4.16	1800	2.1						
355	40	8.13	1800	3.0						
418	34	6.91	1740	3.3	**FA**	**27**	**DRN**	**90S2**	24	454
468	31	6.17	1700	3.6	**FAF**	**27**	**DRN**	**90S2**	25	453
548	26	5.27	1640	3.8	**F**	**27**	**DRN**	**90S2**	24	452
585	24	4.93	1620	3.9	**FF**	**27**	**DRN**	**90S2**	25	453
694	21	4.16	1550	4.2						

P_m = 2.2 kW

n_a min^{-1}	M_a Nm	i	F_{Ra} [1] N	SEW f_B					m kg	
					FA	**157R97**	**DRN**	**100LS4**	780	524
1.0	18100	1441	99700	1.10	**FAF**	**157R97**	**DRN**	**100LS4**	840	524
					F	**157R97**	**DRN**	**100LS4**	810	524
					FF	**157R97**	**DRN**	**100LS4**	910	524

24832944/FR – 09/2018

P_m = 2.2 kW

n_a min^{-1}	M_a Nm	i	F_{Ra} 1) N	SEW f_B					m kg	
0.87	22200	1674	80700	0.90						
1.1	17300	1308	102200	1.15						
1.2	15400	1169	107100	1.30						
1.5	12400	953	113300	1.60						
1.7	10900	845	115800	1.80						
1.9	9850	764	117400	2.0	**FA**	**157R97**	**DRN**	**100LS4**	780	524
2.1	8760	680	118900	2.3	**FAF**	**157R97**	**DRN**	**100LS4**	840	524
2.5	7350	576	120000	2.7	**F**	**157R97**	**DRN**	**100LS4**	800	524
3.2	5790	446	120000	3.5	**FF**	**157R97**	**DRN**	**100LS4**	910	524
4.8	3920	302	120000	5.1						
5.3	3520	273	120000	5.7						
6.3	2950	232	120000	6.8						
7.4	2500	197	120000	8.0						
1.4	14400	1077	85700	0.85						
1.6	12400	930	89600	0.95						
1.8	10900	820	90000	1.10	**FA**	**127R77**	**DRN**	**100LS4**	445	524
2.0	9670	727	90000	1.25	**FAF**	**127R77**	**DRN**	**100LS4**	485	524
2.2	8680	648	90000	1.40	**F**	**127R77**	**DRN**	**100LS4**	480	524
2.6	7360	549	90000	1.65	**FF**	**127R77**	**DRN**	**100LS4**	530	524
2.9	6620	495	90000	1.80						
3.4	5730	428	90000	2.1						
2.3	8580	640	47300	0.90						
2.6	7450	560	50400	1.05	**FA**	**107R77**	**DRN**	**100LS4**	295	524
3.0	6500	489	52800	1.20	**FAF**	**107R77**	**DRN**	**100LS4**	315	524
3.3	5840	436	54400	1.30	**F**	**107R77**	**DRN**	**100LS4**	310	524
3.9	4950	370	56400	1.55	**FF**	**107R77**	**DRN**	**100LS4**	340	524
4.3	4460	333	57500	1.70						
					FA	**97R57**	**DRN**	**100LS4**	205	524
5.1	3830	285	31200	1.10	**FAF**	**97R57**	**DRN**	**100LS4**	225	524
5.9	3290	245	32600	1.30	**F**	**97R57**	**DRN**	**100LS4**	210	524
					FF	**97R57**	**DRN**	**100LS4**	245	524
3.8	5490	254.40*	55200	1.40	**FA**	**107**	**DRN**	**112M6**	270	506
4.5	4650	215.37	57100	1.65	**FAF**	**107**	**DRN**	**112M6**	290	504
4.9	4300	199.31	57800	1.80	**F**	**107**	**DRN**	**112M6**	290	503
5.5	3850	178.64	58700	2.0	**FF**	**107**	**DRN**	**112M6**	315	504
5.7	3680	254.40*	59100	2.1	**FA**	**107**	**DRN**	**100LS4**	255	506
6.7	3120	215.37	60200	2.5	**FAF**	**107**	**DRN**	**100LS4**	275	504
7.3	2880	199.31	60600	2.7	**F**	**107**	**DRN**	**100LS4**	275	503
8.1	2580	178.64	61100	3.0	**FF**	**107**	**DRN**	**100LS4**	300	504
4.3	4830	223.88	21700	0.90	**FA**	**97**	**DRN**	**112M6**	195	499
5.1	4100	189.92	30500	1.05	**FAF**	**97**	**DRN**	**112M6**	220	497
5.6	3770	174.87	31400	1.15	**F**	**97**	**DRN**	**112M6**	205	496
6.2	3370	156.30	32400	1.25	**FF**	**97**	**DRN**	**112M6**	235	497
5.2	4010	276.77	30700	1.05						
5.7	3670	253.41	31700	1.15						
6.5	3240	223.88	32700	1.35	**FA**	**97**	**DRN**	**100LS4**	180	499
7.6	2750	189.92	33900	1.55	**FAF**	**97**	**DRN**	**100LS4**	200	497
8.3	2530	174.87	34300	1.70	**F**	**97**	**DRN**	**100LS4**	190	496
9.3	2260	156.30	34900	1.90	**FF**	**97**	**DRN**	**100LS4**	220	497
10	2030	140.71	35300	2.1						
11	1840	127.42	35700	2.3						
7.3	2850	197.20	23500	1.05	**FA**	**87**	**DRN**	**100LS4**	115	492
8.1	2600	179.97	24400	1.15	**FAF**	**87**	**DRN**	**100LS4**	130	490
9.1	2310	159.61	25500	1.30	**F**	**87**	**DRN**	**100LS4**	120	489
11	1940	134.16	26600	1.55	**FF**	**87**	**DRN**	**100LS4**	140	490
12	1780	123.29	27100	1.70						
13	1580	109.49	27600	1.90						
15	1410	97.89	28000	2.1						
16	1270	88.01	28400	2.4	**FA**	**87**	**DRN**	**100LS4**	115	492
19	1100	76.39	27700	2.7	**FAF**	**87**	**DRN**	**100LS4**	130	490
21	990	68.40	27000	3.0	**F**	**87**	**DRN**	**100LS4**	120	489
26	820	56.75	25700	3.6	**FF**	**87**	**DRN**	**100LS4**	140	490
29	725	50.36	25000	4.0						
32	655	45.28	24300	4.3						

24832944/FR – 09/2018

P_m = 2.2 kW

n_a min^{-1}	M_a Nm	i	F_{Ra} [1] N	SEW f_B					m kg	
13	1650	114.45	14600	0.90	**FA**	**77**	**DRN**	**100LS4**	77	485
13	1570	108.46*	15200	0.95	**FAF**	**77**	**DRN**	**100LS4**	83	483
15	1370	94.93	16500	1.10	**F**	**77**	**DRN**	**100LS4**	81	482
17	1230	85.52	17200	1.20	**FF**	**77**	**DRN**	**100LS4**	91	483
19	1080	75.02	18000	1.40						
22	960	66.46	18400	1.55	**FA**	**77**	**DRN**	**100LS4**	77	485
25	840	58.32	18800	1.80	**FAF**	**77**	**DRN**	**100LS4**	83	483
26	800	55.27	19000	1.85	**F**	**77**	**DRN**	**100LS4**	81	482
30	700	48.37	19300	2.1	**FF**	**77**	**DRN**	**100LS4**	91	483
33	630	43.58	19400	2.4						
40	525	36.58	19600	2.1	**FA**	**77**	**DRN**	**100LS4**	75	485
46	455	31.51	19800	3.0	**FAF**	**77**	**DRN**	**100LS4**	82	483
50	415	28.75	19800	3.4	**F**	**77**	**DRN**	**100LS4**	79	482
57	365	25.50*	19900	4.1	**FF**	**77**	**DRN**	**100LS4**	90	483
24	880	61.07	9680	0.95						
27	775	53.73	10700	1.05	**FA**	**67**	**DRN**	**100LS4**	54	477
29	735	50.74	11000	1.10	**FAF**	**67**	**DRN**	**100LS4**	60	476
34	625	43.20	11700	1.30	**F**	**67**	**DRN**	**100LS4**	57	475
37	565	39.26	12100	1.35	**FF**	**67**	**DRN**	**100LS4**	63	476
43	490	34.01	12400	1.50						
45	460	32.08	12600	1.75						
53	395	27.41	12800	2.1	**FA**	**67**	**DRN**	**100LS4**	53	477
58	360	25.13	12900	2.2	**FAF**	**67**	**DRN**	**100LS4**	59	476
66	315	22.05	13000	2.6	**F**	**67**	**DRN**	**100LS4**	55	475
69	300	20.90*	13000	2.7	**FF**	**67**	**DRN**	**100LS4**	62	476
79	265	18.29	13000	3.1						
32	645	44.73	6640	0.95	**FA**	**57**	**DRN**	**100LS4**	50	471
38	550	38.21	8640	1.10	**FAF**	**57**	**DRN**	**100LS4**	55	470
41	515	35.79	8590	1.15	**F**	**57**	**DRN**	**100LS4**	50	469
48	435	30.15	8430	1.35	**FF**	**57**	**DRN**	**100LS4**	57	470
58	360	24.96	8200	1.60						
68	305	21.17	7980	1.95	**FA**	**57**	**DRN**	**100LS4**	49	471
76	275	19.11	7820	2.2	**FAF**	**57**	**DRN**	**100LS4**	55	470
86	240	16.81	7630	2.5	**F**	**57**	**DRN**	**100LS4**	50	469
91	230	15.88	7540	2.6	**FF**	**57**	**DRN**	**100LS4**	56	470
56	370	25.72	5560	1.05						
66	315	21.82	5510	1.25						
74	285	19.70	5460	1.40						
84	250	17.33	5390	1.60	**FA**	**47**	**DRN**	**100LS4**	42	465
89	235	16.36	5350	1.70	**FAF**	**47**	**DRN**	**100LS4**	44	464
104	200	13.93	5220	2.0	**F**	**47**	**DRN**	**100LS4**	42	463
115	183	12.66	5140	2.2	**FF**	**47**	**DRN**	**100LS4**	46	464
132	159	10.97	5010	2.5						
162	130	8.96	4710	2.5						
101	205	14.33	2800	0.95						
113	186	12.87	2810	1.05						
131	161	11.08	2820	1.20						
139	151	10.42	2810	1.25						
162	130	8.97	2790	1.35	**FA**	**37**	**DRN**	**100LS4**	37	459
181	116	8.01	2760	1.45	**FAF**	**37**	**DRN**	**100LS4**	39	458
215	98	6.74	2620	1.45	**F**	**37**	**DRN**	**100LS4**	38	457
240	88	6.05	2580	1.55	**FF**	**37**	**DRN**	**100LS4**	40	458
278	76	5.21	2530	1.65						
296	71	4.90	2510	1.70						
344	61	4.22	2440	1.80						
385	55	3.77	2390	1.90						

24832944/FR – 09/2018

P_m = 2.2 kW

n_a min^{-1}	M_a Nm	i	F_{Ra} 1) N	SEW f_B					m kg	
178	118	16.28	1720	1.10						
210	100	13.84	1730	1.30						
235	89	12.35	1730	1.45						
275	76	10.55	1710	1.70	**FA**	**27**	**DRN**	**90L2**	27	454
294	71	9.88	1700	1.80	**FAF**	**27**	**DRN**	**90L2**	28	453
357	59	8.13	1610	2.1	**F**	**27**	**DRN**	**90L2**	28	452
421	50	6.91	1580	2.3	**FF**	**27**	**DRN**	**90L2**	28	453
471	45	6.17	1560	2.4						
552	38	5.27	1520	2.6						
589	36	4.93	1500	2.7						
699	30	4.16	1460	2.9						

P_m = 3.0 kW

n_a min^{-1}	M_a Nm	i	F_{Ra} 1) N	SEW f_B					m kg	
1.1	23700	1308	39900	0.85						
1.2	21100	1169	89600	0.95						
1.5	17100	953	102800	1.15						
1.7	15000	845	107900	1.30						
1.9	13500	764	111100	1.45	**FA**	**157R97**	**DRN**	**100L4**	790	524
2.1	12000	680	114000	1.65	**FAF**	**157R97**	**DRN**	**100L4**	850	524
2.5	10100	576	117000	1.95	**F**	**157R97**	**DRN**	**100L4**	810	524
3.3	7970	446	119800	2.5	**FF**	**157R97**	**DRN**	**100L4**	920	524
4.8	5390	302	120000	3.7						
5.3	4850	273	120000	4.1						
6.3	4080	232	120000	4.9						
7.4	3460	197	120000	5.8						
2.0	13200	727	88100	0.90	**FA**	**127R77**	**DRN**	**100L4**	455	524
2.2	11800	648	90000	1.00	**FAF**	**127R77**	**DRN**	**100L4**	490	524
2.6	10000	549	90000	1.20	**F**	**127R77**	**DRN**	**100L4**	490	524
2.9	9040	495	90000	1.35	**FF**	**127R77**	**DRN**	**100L4**	530	524
3.3	7970	436	49000	0.95	**FA**	**107R77**	**DRN**	**100L4**	300	524
3.9	6760	370	52200	1.15	**FAF**	**107R77**	**DRN**	**100L4**	325	524
4.4	6080	333	53800	1.25	**F**	**107R77**	**DRN**	**100L4**	320	524
5.0	5320	291	55600	1.45	**FF**	**107R77**	**DRN**	**100L4**	345	524
3.8	7480	254.40*	50300	1.05	**FA**	**107**	**DRN**	**132S6**	285	506
4.5	6330	215.37	53200	1.20	**FAF**	**107**	**DRN**	**132S6**	305	504
4.9	5860	199.31	54300	1.30	**F**	**107**	**DRN**	**132S6**	300	503
5.5	5250	178.64	55700	1.45	**FF**	**107**	**DRN**	**132S6**	325	504
5.7	5000	254.40*	56300	1.55						
6.8	4230	215.37	57900	1.80	**FA**	**107**	**DRN**	**100L4**	265	506
7.3	3920	199.31	58600	1.95	**FAF**	**107**	**DRN**	**100L4**	285	504
8.2	3510	178.64	59400	2.2	**F**	**107**	**DRN**	**100L4**	280	503
9.0	3170	161.28*	60100	2.4	**FF**	**107**	**DRN**	**100L4**	305	504
6.5	4400	223.88	29600	1.00	**FA**	**97**	**DRN**	**100L4**	190	499
7.7	3730	189.92	31500	1.15	**FAF**	**97**	**DRN**	**100L4**	210	497
8.3	3440	174.87	32300	1.25	**F**	**97**	**DRN**	**100L4**	195	496
					FF	**97**	**DRN**	**100L4**	230	497
9.3	3070	156.30	33100	1.40						
10	2760	140.71	33800	1.55	**FA**	**97**	**DRN**	**100L4**	190	499
11	2500	127.42	34400	1.70	**FAF**	**97**	**DRN**	**100L4**	210	497
13	2220	112.99	35000	1.95	**F**	**97**	**DRN**	**100L4**	195	496
14	2010	102.16	35400	2.1	**FF**	**97**	**DRN**	**100L4**	230	497
16	1760	89.85	35800	2.4						
11	2630	134.16	24300	1.15	**FA**	**87**	**DRN**	**100L4**	125	492
12	2420	123.29	25100	1.25	**FAF**	**87**	**DRN**	**100L4**	135	490
13	2150	109.49	26000	1.40	**F**	**87**	**DRN**	**100L4**	130	489
					FF	**87**	**DRN**	**100L4**	145	490
15	1920	97.89	26700	1.55						
17	1730	88.01	26700	1.75	**FA**	**87**	**DRN**	**100L4**	125	492
19	1500	76.39	26100	2.0	**FAF**	**87**	**DRN**	**100L4**	135	490
21	1340	68.40	25500	2.2	**F**	**87**	**DRN**	**100L4**	130	489
26	1110	56.75	24600	2.7	**FF**	**87**	**DRN**	**100L4**	145	490
29	990	50.36	23900	3.0						

24832944/FR – 09/2018

P_m = 3.0 kW

n_a min^{-1}	M_a Nm	i	F_{Ra} [1] N	SEW f_B					m kg	
17	1680	85.52	14400	0.90	**FA**	**77**	**DRN**	**100L4**	84	485
19	1470	75.02	15900	1.00	**FAF**	**77**	**DRN**	**100L4**	91	483
22	1300	66.46	16900	1.15	**F**	**77**	**DRN**	**100L4**	88	482
					FF	**77**	**DRN**	**100L4**	98	483
25	1140	58.32	17700	1.30	**FA**	**77**	**DRN**	**100L4**	84	485
26	1080	55.27	18000	1.40	**FAF**	**77**	**DRN**	**100L4**	91	483
30	950	48.37	18500	1.60	**F**	**77**	**DRN**	**100L4**	88	482
33	850	43.58	18800	1.75	**FF**	**77**	**DRN**	**100L4**	98	483
38	750	38.23	19100	2.0						
40	715	36.58	19200	1.55	**FA**	**77**	**DRN**	**100L4**	83	485
46	615	31.51	19500	2.2	**FAF**	**77**	**DRN**	**100L4**	89	483
51	565	28.75	19600	2.5	**F**	**77**	**DRN**	**100L4**	86	482
57	500	25.50*	19700	3.0	**FF**	**77**	**DRN**	**100L4**	97	483
68	420	21.43	19800	3.6						
34	840	43.20	10000	0.95	**FA**	**67**	**DRN**	**100L4**	61	477
37	770	39.26	10700	1.00	**FAF**	**67**	**DRN**	**100L4**	67	476
43	665	34.01	11500	1.10	**F**	**67**	**DRN**	**100L4**	64	475
					FF	**67**	**DRN**	**100L4**	70	476
45	630	32.08	11700	1.30						
53	535	27.41	12200	1.50						
58	490	25.13	12400	1.65	**FA**	**67**	**DRN**	**100L4**	60	477
66	430	22.05	12700	1.90	**FAF**	**67**	**DRN**	**100L4**	66	476
70	410	20.90*	12800	2.0	**F**	**67**	**DRN**	**100L4**	63	475
80	355	18.29	12900	2.3	**FF**	**67**	**DRN**	**100L4**	69	476
88	320	16.48	13000	2.5						
101	280	14.46	13000	2.9						
58	490	24.96	7420	1.15						
69	415	21.17	7310	1.45						
76	375	19.11	7220	1.60	**FA**	**57**	**DRN**	**100L4**	56	471
87	330	16.81	7100	1.80	**FAF**	**57**	**DRN**	**100L4**	62	470
92	310	15.88	7040	1.90	**F**	**57**	**DRN**	**100L4**	57	469
108	265	13.52	6850	2.3	**FF**	**57**	**DRN**	**100L4**	63	470
119	240	12.29	6730	2.5						
137	205	10.64	6540	2.9						
74	385	19.70	4760	1.05						
84	340	17.33	4760	1.15	**FA**	**47**	**DRN**	**100L4**	49	465
89	320	16.36	4760	1.25	**FAF**	**47**	**DRN**	**100L4**	51	464
104	270	13.93	4720	1.45	**F**	**47**	**DRN**	**100L4**	50	463
115	245	12.66	4690	1.60	**FF**	**47**	**DRN**	**100L4**	53	464
133	215	10.97	4620	1.85						
163	176	8.96	4350	1.85						
131	215	11.08	2340	0.85						
140	205	10.42	2360	0.90						
162	176	8.97	2400	1.00						
182	158	8.01	2410	1.10	**FA**	**37**	**DRN**	**100L4**	44	459
216	133	6.74	2290	1.05	**FAF**	**37**	**DRN**	**100L4**	46	458
241	119	6.05	2290	1.15	**F**	**37**	**DRN**	**100L4**	45	457
279	103	5.21	2280	1.20	**FF**	**37**	**DRN**	**100L4**	47	458
297	96	4.90	2270	1.25						
345	83	4.22	2240	1.35						
386	74	3.77	2210	1.40						

P_m = 4.0 kW

n_a min^{-1}	M_a Nm	i	F_{Ra} [1] N	SEW f_B					m kg	
1.5	22800	953	67600	0.85						
1.7	20100	845	93100	1.00						
1.9	18100	764	99700	1.10						
2.1	16100	680	105200	1.25	**FA**	**157R97**	**DRN**	**112M4**	800	524
2.5	13600	576	111000	1.45	**FAF**	**157R97**	**DRN**	**112M4**	860	524
3.3	10600	446	116300	1.85	**F**	**157R97**	**DRN**	**112M4**	820	524
4.8	7220	302	120000	2.8	**FF**	**157R97**	**DRN**	**112M4**	920	524
5.4	6500	273	120000	3.1						
6.3	5480	232	120000	3.6						
7.5	4650	197	120000	4.3						

24832944/FR – 09/2018

P_m = 4.0 kW

n_a min^{-1}	M_a Nm	i	F_{Ra} 1) N	SEW f_B					m kg	
2.7	13300	549	87800	0.90	**FA**	**127R77**	**DRN**	**112M4**	460	524
3.0	12000	495	90000	1.00	**FAF**	**127R77**	**DRN**	**112M4**	500	524
3.4	10400	428	90000	1.15	**F**	**127R77**	**DRN**	**112M4**	500	524
3.9	9120	376	90000	1.30	**FF**	**127R77**	**DRN**	**112M4**	540	524
4.4	8090	333	48700	0.95	**FA**	**107R77**	**DRN**	**112M4**	310	524
5.0	7070	291	51400	1.10	**FAF**	**107R77**	**DRN**	**112M4**	330	524
5.7	6200	255	53500	1.25	**F**	**107R77**	**DRN**	**112M4**	325	524
					FF	**107R77**	**DRN**	**112M4**	355	524
5.8	6630	254.40*	52500	1.15						
6.8	5610	215.37	54900	1.35						
7.3	5200	199.31	55900	1.50						
8.2	4660	178.64	57000	1.65	**FA**	**107**	**DRN**	**112M4**	270	506
9.1	4200	161.28*	58000	1.85	**FAF**	**107**	**DRN**	**112M4**	290	504
10.0	3820	146.49	58800	2.0	**F**	**107**	**DRN**	**112M4**	290	503
11	3390	129.97	59600	2.3	**FF**	**107**	**DRN**	**112M4**	315	504
12	3070	117.94	60200	2.5						
14	2640	101.38*	61000	2.9						
8.4	4560	174.87	29100	0.95	**FA**	**97**	**DRN**	**112M4**	195	499
9.4	4070	156.30	30500	1.05	**FAF**	**97**	**DRN**	**112M4**	220	497
10	3670	140.71	31700	1.15	**F**	**97**	**DRN**	**112M4**	205	496
11	3320	127.42	32500	1.30	**FF**	**97**	**DRN**	**112M4**	235	497
13	2940	112.99	33400	1.45						
14	2660	102.16	34100	1.60						
15	2540	97.58	34300	1.70	**FA**	**97**	**DRN**	**112M4**	195	499
16	2340	89.85	34700	1.85	**FAF**	**97**	**DRN**	**112M4**	220	497
18	2090	80.31	35200	2.0	**F**	**97**	**DRN**	**112M4**	205	496
20	1880	72.29	35600	2.3	**FF**	**97**	**DRN**	**112M4**	235	497
22	1700	65.47	35900	2.5						
13	2850	109.49	23500	1.05	**FA**	**87**	**DRN**	**112M4**	135	492
15	2550	97.89	24600	1.15	**FAF**	**87**	**DRN**	**112M4**	145	490
17	2290	88.01	24500	1.30	**F**	**87**	**DRN**	**112M4**	140	489
					FF	**87**	**DRN**	**112M4**	155	490
19	1990	76.39	24100	1.50	**FA**	**87**	**DRN**	**112M4**	135	492
21	1780	68.40	23800	1.70	**FAF**	**87**	**DRN**	**112M4**	145	490
26	1480	56.75	23100	2.0	**F**	**87**	**DRN**	**112M4**	140	489
29	1310	50.36	22600	2.2	**FF**	**87**	**DRN**	**112M4**	155	490
32	1180	45.28	22200	2.4						
22	1730	66.46	13900	0.85	**FA**	**77**	**DRN**	**112M4**	93	485
25	1520	58.32	15600	1.00	**FAF**	**77**	**DRN**	**112M4**	100	483
26	1440	55.27	16100	1.05	**F**	**77**	**DRN**	**112M4**	97	482
30	1260	48.37	17100	1.20	**FF**	**77**	**DRN**	**112M4**	110	483
34	1130	43.58	17700	1.30	**FA**	**77**	**DRN**	**112M4**	93	485
38	990	38.23	18300	1.50	**FAF**	**77**	**DRN**	**112M4**	100	483
43	880	33.74	18700	1.70	**F**	**77**	**DRN**	**112M4**	97	482
49	780	29.91	19000	1.90	**FF**	**77**	**DRN**	**112M4**	110	483
57	665	25.54	19300	2.2						
46	820	31.51	18900	1.70	**FA**	**77**	**DRN**	**112M4**	92	485
51	750	28.75	19100	1.90	**FAF**	**77**	**DRN**	**112M4**	98	483
57	665	25.50*	19300	2.2	**F**	**77**	**DRN**	**112M4**	96	482
68	555	21.43	19600	2.7	**FF**	**77**	**DRN**	**112M4**	105	483
74	510	19.70	19700	2.9						

24832944/FR – 09/2018

P_m = 4.0 kW

n_a min^{-1}	M_a Nm	i	F_{Ra} 1) N	SEW f_B					m kg	
53	715	27.41	11200	1.15						
58	655	25.13	11600	1.25						
66	575	22.05	12000	1.45						
70	545	20.90*	12200	1.50						
80	475	18.29	12500	1.70						
89	425	16.48	12700	1.90						
101	375	14.46	12900	2.2						
115	330	12.76	13000	2.5	**FA**	**67**	**DRN**	**112M4**	69	477
129	295	11.31	13000	2.8	**FAF**	**67**	**DRN**	**112M4**	76	476
152	250	9.66	13000	3.2	**F**	**67**	**DRN**	**112M4**	72	475
161	235	9.08	12900	2.2	**FF**	**67**	**DRN**	**112M4**	78	476
170	220	8.60	12700	2.5						
194	196	7.53	12300	3.1						
216	177	6.78	12000	3.5						
246	155	5.95	11600	3.9						
279	137	5.25	11300	4.3						
314	121	4.66	10900	4.6						
368	104	3.97	10500	4.8						
69	550	21.17	6490	1.10						
77	495	19.11	6480	1.20						
87	435	16.81	6440	1.35						
92	410	15.88	6420	1.45						
108	350	13.52	6320	1.70						
119	320	12.29	6240	1.85	**FA**	**57**	**DRN**	**112M4**	66	471
138	275	10.64	6120	2.2	**FAF**	**57**	**DRN**	**112M4**	71	470
157	240	9.31	5820	1.75	**F**	**57**	**DRN**	**112M4**	66	469
179	210	8.19	5700	1.95	**FF**	**57**	**DRN**	**112M4**	73	470
189	200	7.73	5650	2.1						
222	172	6.58	5480	2.4						
245	156	5.98	5380	2.7						
282	135	5.18	5220	3.1						

P_m = 5.5 kW

n_a min^{-1}	M_a Nm	i	F_{Ra} 1) N	SEW f_B					m kg	
2.1	22400	680	76100	0.90						
2.5	18900	576	97200	1.05						
2.9	16500	503	104400	1.20						
3.3	14800	446	108500	1.35	**FA**	**157R97**	**DRN**	**132S4**	810	524
4.2	11500	353	114900	1.75	**FAF**	**157R97**	**DRN**	**132S4**	870	524
4.8	10000	302	117200	2.0	**F**	**157R97**	**DRN**	**132S4**	830	524
5.3	9040	273	118500	2.2	**FF**	**157R97**	**DRN**	**132S4**	940	524
6.3	7630	232	120000	2.6						
7.2	6630	202	120000	3.0						
7.4	6470	197	120000	3.1						
3.5	13900	418	86700	0.85						
3.9	12400	374	89600	0.95	**FA**	**127R87**	**DRN**	**132S4**	495	524
4.7	10300	312	90000	1.15	**FAF**	**127R87**	**DRN**	**132S4**	530	524
5.0	9730	293	90000	1.25	**F**	**127R87**	**DRN**	**132S4**	530	524
5.7	8590	259	90000	1.40	**FF**	**127R87**	**DRN**	**132S4**	570	524
6.5	7410	223	90000	1.60						
					FA	**127R77**	**DRN**	**132S4**	475	524
3.4	14300	428	85800	0.85	**FAF**	**127R77**	**DRN**	**132S4**	510	524
3.9	12600	376	89300	0.95	**F**	**127R77**	**DRN**	**132S4**	510	524
					FF	**127R77**	**DRN**	**132S4**	550	524
6.8	7740	215.37	49600	1.00	**FA**	**107**	**DRN**	**132S4**	285	506
7.3	7160	199.31	51200	1.05	**FAF**	**107**	**DRN**	**132S4**	305	504
8.2	6420	178.64	53000	1.20	**F**	**107**	**DRN**	**132S4**	300	503
9.1	5790	161.28*	54500	1.30	**FF**	**107**	**DRN**	**132S4**	325	504

24832944/FR – 09/2018

P_m = 5.5 kW

n_a min^{-1}	M_a Nm	i	F_{Ra} [1)] N	SEW f_B					m kg	
10.0	5260	146.49	55700	1.45						
11	4670	129.97	57000	1.65						
12	4230	117.94	57900	1.80	**FA**	**107**	**DRN**	**132S4**	285	506
14	3640	101.38*	59100	2.1	**FAF**	**107**	**DRN**	**132S4**	305	504
16	3320	92.47*	59800	2.3	**F**	**107**	**DRN**	**132S4**	300	503
17	3180	88.49	60000	2.4	**FF**	**107**	**DRN**	**132S4**	325	504
17	3010	83.99	60400	2.5						
11	4580	127.42	29000	0.95	**FA**	**97**	**DRN**	**132S4**	210	499
13	4060	112.99	30600	1.05	**FAF**	**97**	**DRN**	**132S4**	230	497
14	3670	102.16	31700	1.15	**F**	**97**	**DRN**	**132S4**	215	496
					FF	**97**	**DRN**	**132S4**	250	497
15	3500	97.58	32100	1.25						
16	3220	89.85	32800	1.35						
17	3110	86.59	33100	1.40	**FA**	**97**	**DRN**	**132S4**	210	499
18	2880	80.31	33600	1.50	**FAF**	**97**	**DRN**	**132S4**	230	497
19	2710	75.63	33900	1.60	**F**	**97**	**DRN**	**132S4**	215	496
20	2590	72.29	34200	1.65	**FF**	**97**	**DRN**	**132S4**	250	497
22	2350	65.47	34700	1.85						
25	2080	58.06	34400	2.1						
28	1880	52.49	33700	2.3						
17	3160	88.01	11900	0.95	**FA**	**87**	**DRN**	**132S4**	145	492
19	2740	76.39	21200	1.10	**FAF**	**87**	**DRN**	**132S4**	155	490
21	2450	68.40	21200	1.20	**F**	**87**	**DRN**	**132S4**	150	489
26	2040	56.75	21000	1.45	**FF**	**87**	**DRN**	**132S4**	165	490
29	1810	50.36	20700	1.60						
32	1620	45.28	20500	1.75	**FA**	**87**	**DRN**	**132S4**	145	492
37	1410	39.30	20100	1.95	**FAF**	**87**	**DRN**	**132S4**	155	490
42	1260	35.19	19700	2.1	**F**	**87**	**DRN**	**132S4**	150	489
50	1040	29.20	19100	2.4	**FF**	**87**	**DRN**	**132S4**	165	490
43	1210	33.92	19600	2.1	**FA**	**87**	**DRN**	**132S4**	140	492
51	1030	28.78	19000	2.4	**FAF**	**87**	**DRN**	**132S4**	155	490
55	950	26.50	18700	3.1	**F**	**87**	**DRN**	**132S4**	145	489
62	850	23.68	18300	3.5	**FF**	**87**	**DRN**	**132S4**	160	490
30	1730	48.37	13900	0.85						
34	1560	43.58	15300	0.95	**FA**	**77**	**DRN**	**132S4**	105	485
38	1370	38.23	16500	1.10	**FAF**	**77**	**DRN**	**132S4**	110	483
43	1210	33.74	17400	1.25	**F**	**77**	**DRN**	**132S4**	110	482
49	1070	29.91	18000	1.40	**FF**	**77**	**DRN**	**132S4**	120	483
57	910	25.54	18600	1.60						
57	910	25.50*	18600	1.65						
68	770	21.43	19100	1.95	**FA**	**77**	**DRN**	**132S4**	105	485
74	705	19.70	19200	2.1	**FAF**	**77**	**DRN**	**132S4**	110	483
84	625	17.49	19400	2.4	**F**	**77**	**DRN**	**132S4**	105	482
93	560	15.64*	19600	2.7	**FF**	**77**	**DRN**	**132S4**	120	483
104	505	14.06	19200	3.0						
120	435	12.20	18500	3.4						
66	790	22.05	10500	1.05						
70	750	20.90*	10900	1.10						
80	655	18.29	11600	1.25						
89	590	16.48	11900	1.40						
101	515	14.46	12300	1.60						
115	455	12.76	12600	1.80						
129	405	11.31	12800	2.0	**FA**	**67**	**DRN**	**132S4**	81	477
151	345	9.66	12900	2.4	**FAF**	**67**	**DRN**	**132S4**	87	476
161	325	9.08	12400	1.60	**F**	**67**	**DRN**	**132S4**	84	475
170	305	8.60	12200	1.85	**FF**	**67**	**DRN**	**132S4**	90	476
194	270	7.53	11900	2.2						
215	240	6.78	11600	2.5						
246	210	5.95	11300	2.9						
278	189	5.25	11000	3.1						
314	167	4.66	10700	3.4						
368	143	3.97	10300	3.5						

24832944/FR – 09/2018

P_m = 5.5 kW

n_a min^{-1}	M_a Nm	i	F_{Ra} 1) N	SEW f_B					m kg	
87	600	16.81	5460	1.00						
92	570	15.88	5490	1.05						
108	485	13.52	5530	1.25						
119	440	12.29	5530	1.35	**FA**	**57**	**DRN**	**132S4**	77	471
137	380	10.64	5500	1.55	**FAF**	**57**	**DRN**	**132S4**	83	470
178	290	8.19	5180	1.45	**F**	**57**	**DRN**	**132S4**	78	469
189	275	7.73	5150	1.50	**FF**	**57**	**DRN**	**132S4**	84	470
222	235	6.58	5060	1.75						
244	215	5.98	4990	1.95						
282	186	5.18	4880	2.2						

P_m = 7.5 kW

n_a min^{-1}	M_a Nm	i	F_{Ra} 1) N	SEW f_B					m kg	
2.9	22500	503	74000	0.90						
3.3	20200	446	93000	1.00						
4.2	15800	353	106100	1.25	**FA**	**157R97**	**DRN**	**132M4**	830	524
4.9	13600	302	110900	1.45	**FAF**	**157R97**	**DRN**	**132M4**	890	524
5.4	12300	273	113500	1.60	**F**	**157R97**	**DRN**	**132M4**	850	524
6.3	10400	232	116600	1.90	**FF**	**157R97**	**DRN**	**132M4**	950	524
7.3	9080	202	118500	2.2						
7.5	8840	197	118800	2.3						
4.7	14100	312	86300	0.85						
5.0	13200	293	88000	0.90	**FA**	**127R87**	**DRN**	**132M4**	510	524
5.7	11700	259	90000	1.00	**FAF**	**127R87**	**DRN**	**132M4**	550	524
6.6	10100	223	90000	1.20	**F**	**127R87**	**DRN**	**132M4**	550	524
7.4	8950	198	90000	1.35	**FF**	**127R87**	**DRN**	**132M4**	590	524
3.7	19500	267.43	95300	1.00						
4.5	15900	217.62*	105900	1.25						
5.5	13000	178.20*	112200	1.55						
6.0	11900	162.96	114200	1.70						
6.9	10300	141.80*	116700	1.95						
7.8	9150	125.14	118400	2.2	**FA**	**157**	**DRN**	**160M6**	740	520
9.0	7930	108.49	119800	2.5	**FAF**	**157**	**DRN**	**160M6**	800	518
10	7060	96.53*	120000	2.8	**F**	**157**	**DRN**	**160M6**	760	517
11	6270	85.80*	120000	3.2	**FF**	**157**	**DRN**	**160M6**	870	518
12	5740	78.46	120000	3.5						
14	4990	68.28*	120000	4.0						
16	4400	60.25	120000	4.5						
19	3820	52.24	118700	5.2						
5.7	12400	170.83	89500	0.95	**FA**	**127**	**DRN**	**160M6**	485	513
6.4	11200	153.67*	90000	1.05	**FAF**	**127**	**DRN**	**160M6**	520	511
7.8	9170	125.37	90000	1.30	**F**	**127**	**DRN**	**160M6**	520	510
8.6	8360	114.34	90000	1.45	**FF**	**127**	**DRN**	**160M6**	570	511
					FA	**127**	**DRN**	**132M4**	445	513
8.6	8330	170.83	90000	1.45	**FAF**	**127**	**DRN**	**132M4**	485	511
9.6	7490	153.67*	90000	1.60	**F**	**127**	**DRN**	**132M4**	480	510
12	6110	125.37	90000	1.95	**FF**	**127**	**DRN**	**132M4**	530	511
8.2	8710	178.64	47000	0.90	**FA**	**107**	**DRN**	**132M4**	300	506
9.1	7860	161.28*	49300	1.00	**FAF**	**107**	**DRN**	**132M4**	320	504
10	7140	146.49	51200	1.05	**F**	**107**	**DRN**	**132M4**	320	503
11	6340	129.97	53200	1.20	**FF**	**107**	**DRN**	**132M4**	345	504
12	5750	117.94	54600	1.35						
14	4940	101.38*	56400	1.55						
16	4510	92.47*	57400	1.70	**FA**	**107**	**DRN**	**132M4**	300	506
17	4310	88.49	57800	1.80	**FAF**	**107**	**DRN**	**132M4**	320	504
17	4090	83.99	58200	1.85	**F**	**107**	**DRN**	**132M4**	320	503
20	3630	74.52	59200	2.1	**FF**	**107**	**DRN**	**132M4**	345	504
22	3290	67.62	59800	2.3						
15	4760	97.58	24600	0.90						
16	4380	89.85	29600	1.00	**FA**	**97**	**DRN**	**132M4**	225	499
17	4220	86.59	30100	1.00	**FAF**	**97**	**DRN**	**132M4**	245	497
18	3910	80.31	31000	1.10	**F**	**97**	**DRN**	**132M4**	235	496
19	3680	75.63	31600	1.15	**FF**	**97**	**DRN**	**132M4**	265	497
20	3520	72.29	32000	1.20						

24832944/FR – 09/2018

P_m = 7.5 kW

n_a min^{-1}	M_a Nm	i	F_{Ra} 1) N	SEW f_B					m kg	
22	3190	65.47	32200	1.35						
25	2830	58.06	31700	1.50	**FA**	**97**	**DRN**	**132M4**	225	499
28	2560	52.49	31300	1.70	**FAF**	**97**	**DRN**	**132M4**	245	497
33	2170	44.49	30500	2.0	**F**	**97**	**DRN**	**132M4**	235	496
38	1890	38.86	29800	2.3	**FF**	**97**	**DRN**	**132M4**	265	497
45	1580	32.50	28800	2.7						
34	2110	43.28	30400	1.45	**FA**	**97**	**DRN**	**132M4**	220	499
40	1780	36.64	29500	1.70	**FAF**	**97**	**DRN**	**132M4**	240	497
43	1650	33.91	29000	2.6	**F**	**97**	**DRN**	**132M4**	225	496
48	1480	30.39	28400	2.9	**FF**	**97**	**DRN**	**132M4**	260	497
26	2760	56.75	18100	1.10						
29	2450	50.36	18200	1.20	**FA**	**87**	**DRN**	**132M4**	160	492
32	2200	45.28	18200	1.30	**FAF**	**87**	**DRN**	**132M4**	175	490
37	1910	39.30	18100	1.40	**F**	**87**	**DRN**	**132M4**	165	489
42	1710	35.19	17900	1.50	**FF**	**87**	**DRN**	**132M4**	185	490
50	1420	29.20	17600	1.75						
51	1400	28.78	17500	1.75						
55	1290	26.50	17400	2.3						
62	1150	23.68	17100	2.6	**FA**	**87**	**DRN**	**132M4**	160	492
69	1040	21.32*	16800	2.9	**FAF**	**87**	**DRN**	**132M4**	170	490
76	940	19.31	16500	3.2	**F**	**87**	**DRN**	**132M4**	165	489
86	830	17.12	16100	3.6	**FF**	**87**	**DRN**	**132M4**	180	490
95	755	15.48	15800	4.0						
					FA	**77**	**DRN**	**132M4**	125	485
44	1640	33.74	14700	0.90	**FAF**	**77**	**DRN**	**132M4**	130	483
49	1450	29.91	16000	1.05	**F**	**77**	**DRN**	**132M4**	125	482
57	1240	25.54	17200	1.15	**FF**	**77**	**DRN**	**132M4**	135	483
58	1240	25.50*	17200	1.20						
68	1040	21.43	18100	1.45						
75	960	19.70	18500	1.55						
84	850	17.49	18800	1.75						
94	760	15.64*	18900	1.95						
104	685	14.06	18500	2.2						
120	595	12.20	17900	2.5	**FA**	**77**	**DRN**	**132M4**	120	485
134	530	10.93	17500	2.8	**FAF**	**77**	**DRN**	**132M4**	130	483
158	450	9.30	16400	2.4	**F**	**77**	**DRN**	**132M4**	125	482
178	400	8.26	16000	2.7	**FF**	**77**	**DRN**	**132M4**	135	483
199	360	7.39	15600	3.0						
221	320	6.64	15300	3.3						
255	280	5.76	14800	3.8						
284	250	5.16	14400	4.3						
343	205	4.28	13700	4.8						

P_m = 9.2 kW

n_a min^{-1}	M_a Nm	i	F_{Ra} 1) N	SEW f_B					m kg	
4.2	19400	353	95600	1.05						
4.9	16800	302	103600	1.20	**FA**	**157R97**	**DRN**	**132L4**	840	524
5.4	15100	273	107700	1.30	**FAF**	**157R97**	**DRN**	**132L4**	890	524
6.3	12800	232	112600	1.55	**F**	**157R97**	**DRN**	**132L4**	860	524
7.3	11100	202	115500	1.80	**FF**	**157R97**	**DRN**	**132L4**	960	524
7.5	10800	197	116000	1.85						
					FA	**127R87**	**DRN**	**132L4**	520	524
5.7	14300	259	85800	0.85	**FAF**	**127R87**	**DRN**	**132L4**	560	524
6.6	12400	223	89600	0.95	**F**	**127R87**	**DRN**	**132L4**	560	524
7.4	10900	198	90000	1.10	**FF**	**127R87**	**DRN**	**132L4**	600	524
8.6	10200	170.83	90000	1.20	**FA**	**127**	**DRN**	**132L4**	455	513
9.6	9180	153.67*	90000	1.30	**FAF**	**127**	**DRN**	**132L4**	490	511
12	7490	125.37	90000	1.60	**F**	**127**	**DRN**	**132L4**	490	510
13	6830	114.34	90000	1.75	**FF**	**127**	**DRN**	**132L4**	540	511
15	5910	98.95	90000	2.0						

24832944/FR – 09/2018

P_m = 9.2 kW

n_a min^{-1}	M_a Nm	i	F_{Ra} 1) N	SEW f_B					m kg	
10	8750	146.49	46800	0.90	**FA**	**107**	**DRN**	**132L4**	310	506
11	7760	129.97	49600	1.00	**FAF**	**107**	**DRN**	**132L4**	330	504
12	7040	117.94	51500	1.10	**F**	**107**	**DRN**	**132L4**	325	503
14	6050	101.38*	53900	1.25	**FF**	**107**	**DRN**	**132L4**	355	504
16	5520	92.47*	55100	1.40						
18	5010	83.99	56300	1.55	**FA**	**107**	**DRN**	**132L4**	310	506
20	4450	74.52	57500	1.70	**FAF**	**107**	**DRN**	**132L4**	330	504
22	4040	67.62	58300	1.90	**F**	**107**	**DRN**	**132L4**	325	503
25	3470	58.12*	58000	2.2	**FF**	**107**	**DRN**	**132L4**	355	504
29	3030	50.73	56500	2.5						
18	4790	80.31	23100	0.90						
19	4520	75.63	29200	0.95	**FA**	**97**	**DRN**	**132L4**	235	499
20	4320	72.29	29600	1.00	**FAF**	**97**	**DRN**	**132L4**	255	497
22	3910	65.47	29600	1.10	**F**	**97**	**DRN**	**132L4**	240	496
25	3460	58.06	29500	1.25	**FF**	**97**	**DRN**	**132L4**	275	497
28	3130	52.49	29300	1.35	**FA**	**97**	**DRN**	**132L4**	235	499
33	2650	44.49	28800	1.60	**FAF**	**97**	**DRN**	**132L4**	255	497
38	2320	38.86	28300	1.85	**F**	**97**	**DRN**	**132L4**	240	496
45	1940	32.50	27500	2.2	**FF**	**97**	**DRN**	**132L4**	275	497
43	2020	33.91	27700	2.1	**FA**	**97**	**DRN**	**132L4**	230	499
48	1810	30.39	27200	2.4	**FAF**	**97**	**DRN**	**132L4**	250	497
54	1630	27.44*	26700	2.6	**F**	**97**	**DRN**	**132L4**	235	496
59	1480	24.92	26200	2.9	**FF**	**97**	**DRN**	**132L4**	270	497
29	3000	50.36	16000	1.00						
32	2700	45.28	16300	1.05	**FA**	**87**	**DRN**	**132L4**	170	492
37	2340	39.30	16400	1.15	**FAF**	**87**	**DRN**	**132L4**	185	490
42	2100	35.19	16400	1.25	**F**	**87**	**DRN**	**132L4**	175	489
50	1740	29.20	16300	1.45	**FF**	**87**	**DRN**	**132L4**	190	490
55	1580	26.50	16200	1.90						
62	1410	23.68	16000	2.1						
69	1270	21.32*	15900	2.4	**FA**	**87**	**DRN**	**132L4**	165	492
76	1150	19.31	15600	2.6	**FAF**	**87**	**DRN**	**132L4**	180	490
86	1020	17.12	15400	2.9	**F**	**87**	**DRN**	**132L4**	175	489
95	920	15.48	15100	3.2	**FF**	**87**	**DRN**	**132L4**	190	490
112	780	13.12*	14600	3.8						
75	1170	19.70	17600	1.25						
84	1040	17.49	18100	1.45						
94	930	15.64*	18200	1.60						
105	840	14.06	17900	1.80						
120	725	12.20	17400	2.1						
135	650	10.93	17100	2.3	**FA**	**77**	**DRN**	**132L4**	130	485
158	555	9.30	15900	1.95	**FAF**	**77**	**DRN**	**132L4**	135	483
178	490	8.26	15600	2.2	**F**	**77**	**DRN**	**132L4**	135	482
199	440	7.39	15200	2.5	**FF**	**77**	**DRN**	**132L4**	145	483
221	395	6.64	14900	2.7						
255	340	5.76	14500	3.1						
285	305	5.16	14100	3.5						
343	255	4.28	13500	4.0						

P_m = 11.0 kW

n_a min^{-1}	M_a Nm	i	F_{Ra} 1) N	SEW f_B					m kg	
4.2	23200	353	55600	0.85						
4.9	20000	302	93500	1.00	**FA**	**157R97**	**DRN**	**160M4**	870	524
5.4	18100	273	99800	1.10	**FAF**	**157R97**	**DRN**	**160M4**	930	524
6.4	15300	232	107300	1.30	**F**	**157R97**	**DRN**	**160M4**	890	524
7.3	13300	202	111600	1.50	**FF**	**157R97**	**DRN**	**160M4**	1000	524
7.5	13000	197	112300	1.55						
					FA	**127R87**	**DRN**	**160M4**	550	524
6.6	14800	223	84800	0.80	**FAF**	**127R87**	**DRN**	**160M4**	590	524
7.5	13100	198	88300	0.90	**F**	**127R87**	**DRN**	**160M4**	590	524
8.9	11000	166	90000	1.10	**FF**	**127R87**	**DRN**	**160M4**	630	524

24832944/FR – 09/2018

P_m = 11.0 kW

n_a min^{-1}	M_a Nm	i	F_{Ra} [1)] N	SEW f_B					m kg	
5.5	19000	267.43	96900	1.05						
6.8	15500	217.62*	106900	1.30						
8.3	12700	178.20*	112800	1.55						
9.0	11600	162.96	114800	1.70	**FA**	**157**	**DRN**	**160M4**	740	520
10	10100	141.80*	117100	2.0	**FAF**	**157**	**DRN**	**160M4**	800	518
12	8920	125.14	118700	2.2	**F**	**157**	**DRN**	**160M4**	760	517
14	7730	108.49	120000	2.6	**FF**	**157**	**DRN**	**160M4**	870	518
15	6880	96.53*	120000	2.9						
17	6110	85.80*	117500	3.3						
19	5590	78.46	115100	3.6						
22	4860	68.28*	111400	4.1						
8.6	12100	170.83	90000	1.00						
9.6	10900	153.67*	90000	1.10	**FA**	**127**	**DRN**	**160M4**	485	513
12	8940	125.37	90000	1.35	**FAF**	**127**	**DRN**	**160M4**	520	511
13	8150	114.34	90000	1.45	**F**	**127**	**DRN**	**160M4**	520	510
15	7050	98.95	90000	1.70	**FF**	**127**	**DRN**	**160M4**	570	511
17	6220	87.31*	90000	1.95						
20	5370	75.41*	88300	2.2						
12	8410	117.94	47800	0.90	**FA**	**107**	**DRN**	**160M4**	340	506
15	7220	101.38*	51000	1.05	**FAF**	**107**	**DRN**	**160M4**	365	504
16	6590	92.47*	52600	1.15	**F**	**107**	**DRN**	**160M4**	360	503
					FF	**107**	**DRN**	**160M4**	385	504
18	5980	83.99	54100	1.30						
20	5310	74.52	55600	1.45	**FA**	**107**	**DRN**	**160M4**	340	506
22	4820	67.62	56700	1.60	**FAF**	**107**	**DRN**	**160M4**	365	504
25	4140	58.12*	56200	1.85	**F**	**107**	**DRN**	**160M4**	360	503
29	3610	50.73	54900	2.1	**FF**	**107**	**DRN**	**160M4**	385	504
34	3060	43.03	53300	2.5						
44	2400	33.79*	50700	3.1	**FA**	**107**	**DRN**	**160M4**	330	506
53	1960	27.57	48500	4.0	**FAF**	**107**	**DRN**	**160M4**	355	504
59	1790	25.14	47500	4.4	**F**	**107**	**DRN**	**160M4**	350	503
					FF	**107**	**DRN**	**160M4**	375	504
22	4660	65.47	26900	0.90	**FA**	**97**	**DRN**	**160M4**	265	499
25	4140	58.06	27100	1.05	**FAF**	**97**	**DRN**	**160M4**	290	497
28	3740	52.49	27100	1.15	**F**	**97**	**DRN**	**160M4**	275	496
					FF	**97**	**DRN**	**160M4**	305	497
33	3170	44.49	26900	1.35	**FA**	**97**	**DRN**	**160M4**	265	499
38	2770	38.86	26700	1.55	**FAF**	**97**	**DRN**	**160M4**	290	497
45	2310	32.50	26200	1.85	**F**	**97**	**DRN**	**160M4**	275	496
					FF	**97**	**DRN**	**160M4**	305	497
43	2410	33.91	26300	1.80	**FA**	**97**	**DRN**	**160M4**	260	499
48	2160	30.39	25900	2.0	**FAF**	**97**	**DRN**	**160M4**	285	497
54	1950	27.44*	25500	2.2	**F**	**97**	**DRN**	**160M4**	270	496
59	1770	24.92	25200	2.4	**FF**	**97**	**DRN**	**160M4**	300	497
67	1570	22.11	24600	2.7						
37	2800	39.30	14600	0.95	**FA**	**87**	**DRN**	**160M4**	200	492
42	2500	35.19	14800	1.05	**FAF**	**87**	**DRN**	**160M4**	215	490
50	2080	29.20	15000	1.20	**F**	**87**	**DRN**	**160M4**	210	489
					FF	**87**	**DRN**	**160M4**	225	490
56	1880	26.50	15000	1.60						
62	1680	23.68	15000	1.80	**FA**	**87**	**DRN**	**160M4**	200	492
69	1520	21.32*	14900	1.95	**FAF**	**87**	**DRN**	**160M4**	210	490
76	1370	19.31	14800	2.2	**F**	**87**	**DRN**	**160M4**	205	489
86	1220	17.12	14600	2.5	**FF**	**87**	**DRN**	**160M4**	220	490
95	1100	15.48	14400	2.7						
112	930	13.12*	14000	3.2						

24832944/FR – 09/2018

P_m = 11.0 kW

n_a min^{-1}	M_a Nm	i	F_{Ra} [1] N	SEW f_B					m kg	
75	1400	19.70	16300	1.05						
84	1240	17.49	17200	1.20						
94	1110	15.64*	17600	1.35						
105	1000	14.06	17300	1.50						
121	870	12.20	16900	1.70						
135	775	10.93	16600	1.90	**FA**	**77**	**DRN**	**160M4**	160	485
158	660	9.30	15400	1.65	**FAF**	**77**	**DRN**	**160M4**	170	483
178	585	8.26	15100	1.85	**F**	**77**	**DRN**	**160M4**	165	482
199	525	7.39	14800	2.0	**FF**	**77**	**DRN**	**160M4**	175	483
222	470	6.64	14500	2.3						
256	410	5.76	14100	2.6						
285	365	5.16	13800	2.9						
344	305	4.28	13300	3.3						

P_m = 15.0 kW

n_a min^{-1}	M_a Nm	i	F_{Ra} [1] N	SEW f_B					m kg	
6.4	20900	232	90200	0.95	**FA**	**157R97**	**DRN**	**160L4**	880	524
7.3	18200	202	99400	1.10	**FAF**	**157R97**	**DRN**	**160L4**	940	524
7.5	17700	197	100900	1.10	**F**	**157R97**	**DRN**	**160L4**	900	524
					FF	**157R97**	**DRN**	**160L4**	1010	524
6.8	21100	217.62*	89500	0.95						
8.3	17300	178.20*	102200	1.15						
9.0	15800	162.96	106100	1.25						
10	13700	141.80*	110700	1.45	**FA**	**157**	**DRN**	**160L4**	760	520
12	12100	125.14	113800	1.65	**FAF**	**157**	**DRN**	**160L4**	810	518
14	10500	108.49	116500	1.90	**F**	**157**	**DRN**	**160L4**	780	517
15	9380	96.53*	115600	2.1	**FF**	**157**	**DRN**	**160L4**	880	518
17	8330	85.80*	113000	2.4						
19	7620	78.46	111000	2.6						
22	6630	68.28*	107800	3.0						
24	5850	60.25	104900	3.4						
12	12100	125.37	88900	1.00						
13	11100	114.34	88300	1.10	**FA**	**127**	**DRN**	**160L4**	500	513
15	9610	98.95	86900	1.25	**FAF**	**127**	**DRN**	**160L4**	540	511
17	8480	87.31*	85500	1.40	**F**	**127**	**DRN**	**160L4**	540	510
20	7320	75.41*	83700	1.65	**FF**	**127**	**DRN**	**160L4**	580	511
21	6800	70.07	82700	1.75						
16	8980	92.47*	46200	0.85						
17	8590	88.49	47300	0.90	**FA**	**107**	**DRN**	**160L4**	360	506
18	8160	83.99	48500	0.95	**FAF**	**107**	**DRN**	**160L4**	380	504
20	7240	74.52	51000	1.05	**F**	**107**	**DRN**	**160L4**	375	503
22	6570	67.62	52700	1.15	**FF**	**107**	**DRN**	**160L4**	400	504
25	5640	58.12*	52200	1.35						
29	4930	50.73	51400	1.55	**FA**	**107**	**DRN**	**160L4**	360	506
34	4180	43.03	50300	1.85	**FAF**	**107**	**DRN**	**160L4**	380	504
39	3650	37.61	49300	2.1	**F**	**107**	**DRN**	**160L4**	375	503
46	3090	31.80	47900	2.5	**FF**	**107**	**DRN**	**160L4**	400	504
44	3280	33.79*	48400	2.2	**FA**	**107**	**DRN**	**160L4**	350	506
53	2670	27.57	46600	2.9	**FAF**	**107**	**DRN**	**160L4**	370	504
59	2440	25.14	45800	3.2	**F**	**107**	**DRN**	**160L4**	365	503
68	2110	21.76*	44400	3.7	**FF**	**107**	**DRN**	**160L4**	390	504
33	4320	44.49	22900	1.00	**FA**	**97**	**DRN**	**160L4**	285	499
38	3770	38.86	23100	1.15	**FAF**	**97**	**DRN**	**160L4**	305	497
45	3150	32.50	23200	1.35	**F**	**97**	**DRN**	**160L4**	290	496
					FF	**97**	**DRN**	**160L4**	325	497

24832944/FR – 09/2018

P_m = 15.0 kW

n_a min^{-1}	M_a Nm	i	F_{Ra} [1] N	SEW f_B					m kg	
43	3290	33.91	23200	1.30						
48	2950	30.39	23200	1.45						
54	2660	27.44*	23000	1.60						
59	2420	24.92	22900	1.80	**FA**	**97**	**DRN**	**160L4**	275	499
67	2140	22.11	22600	2.0	**FAF**	**97**	**DRN**	**160L4**	300	497
73	1950	20.07	22400	2.2	**F**	**97**	**DRN**	**160L4**	285	496
85	1670	17.25*	21900	2.6	**FF**	**97**	**DRN**	**160L4**	315	497
98	1460	15.06	21400	2.9						
115	1240	12.77	20800	3.5						
132	1080	11.16	20200	3.8						
56	2570	26.50	12400	1.15						
62	2300	23.68	12600	1.30						
69	2070	21.32*	12800	1.45						
76	1870	19.31	12800	1.60						
86	1660	17.12	12900	1.80						
95	1500	15.48	12800	2.0						
112	1270	13.12*	12700	2.4	**FA**	**87**	**DRN**	**160L4**	215	492
129	1110	11.46	12600	2.7	**FAF**	**87**	**DRN**	**160L4**	230	490
154	930	9.58	12300	3.1	**F**	**87**	**DRN**	**160L4**	220	489
178	800	8.29	11700	1.90	**FF**	**87**	**DRN**	**160L4**	235	490
200	710	7.35	11500	2.1						
222	645	6.65	11300	2.4						
262	545	5.63	11000	2.8						
300	475	4.92	10700	3.2						
358	395	4.12	10300	3.6						

P_m = 18.5 kW

n_a min^{-1}	M_a Nm	i	F_{Ra} [1] N	SEW f_B					m kg	
					FA	**157R97**	**DRN**	**180M4**	910	524
7.3	22500	202	74900	0.90	**FAF**	**157R97**	**DRN**	**180M4**	960	524
7.5	21900	197	86400	0.90	**F**	**157R97**	**DRN**	**180M4**	930	524
					FF	**157R97**	**DRN**	**180M4**	1030	524
8.3	21200	178.20*	88900	0.95						
9.1	19400	162.96	95600	1.05						
10	16900	141.80*	103200	1.20						
12	14900	125.14	108200	1.35						
14	12900	108.49	112300	1.55	**FA**	**157**	**DRN**	**180M4**	780	520
15	11500	96.53*	111200	1.75	**FAF**	**157**	**DRN**	**180M4**	840	518
17	10200	85.80*	109100	1.95	**F**	**157**	**DRN**	**180M4**	800	517
19	9370	78.46	107400	2.1	**FF**	**157**	**DRN**	**180M4**	910	518
22	8160	68.28*	104700	2.5						
25	7200	60.25	102100	2.8						
28	6240	52.24	99200	3.2						
13	13600	114.34	82200	0.90						
15	11800	98.95	81600	1.00						
17	10400	87.31*	80900	1.15	**FA**	**127**	**DRN**	**180M4**	520	513
20	9010	75.41*	79700	1.35	**FAF**	**127**	**DRN**	**180M4**	560	511
21	8370	70.07	79000	1.45	**F**	**127**	**DRN**	**180M4**	560	510
23	7630	63.91	78000	1.55	**FF**	**127**	**DRN**	**180M4**	600	511
27	6610	55.31	76300	1.80						
30	5830	48.80	74800	2.1						
20	8900	74.52	46400	0.85	**FA**	**107**	**DRN**	**180M4**	380	506
22	8080	67.62	48700	0.95	**FAF**	**107**	**DRN**	**180M4**	400	504
25	6940	58.12*	48700	1.10	**F**	**107**	**DRN**	**180M4**	395	503
29	6060	50.73	48400	1.25	**FF**	**107**	**DRN**	**180M4**	425	504
					FA	**107**	**DRN**	**180M4**	380	506
34	5140	43.03	47700	1.50	**FAF**	**107**	**DRN**	**180M4**	400	504
39	4490	37.61	47000	1.70	**F**	**107**	**DRN**	**180M4**	395	503
46	3800	31.80	45900	2.0	**FF**	**107**	**DRN**	**180M4**	425	504
44	4030	33.79*	46300	1.85	**FA**	**107**	**DRN**	**180M4**	370	506
54	3290	27.57	44900	2.4	**FAF**	**107**	**DRN**	**180M4**	390	504
59	3000	25.14	44200	2.6	**F**	**107**	**DRN**	**180M4**	385	503
68	2600	21.76*	43100	3.0	**FF**	**107**	**DRN**	**180M4**	415	504

24832944/FR – 09/2018

P_m = 18.5 kW

n_a min^{-1}	M_a Nm	i	F_{Ra} 1) N	SEW f_B					m kg	
					FA	97	DRN	180M4	305	499
38	4640	38.86	20100	0.95	FAF	97	DRN	180M4	325	497
45	3880	32.50	20600	1.10	F	97	DRN	180M4	310	496
					FF	97	DRN	180M4	345	497
54	3270	27.44*	20900	1.30						
59	2970	24.92	20900	1.45						
67	2640	22.11	20900	1.65	FA	97	DRN	180M4	300	499
74	2390	20.07	20800	1.80	FAF	97	DRN	180M4	320	497
86	2060	17.25*	20500	2.1	F	97	DRN	180M4	305	496
98	1790	15.06	20200	2.4	FF	97	DRN	180M4	340	497
116	1520	12.77	19700	2.8						
132	1330	11.16	19300	3.1						
69	2540	21.32*	10900	1.20						
77	2300	19.31	11100	1.30						
86	2040	17.12	11400	1.45						
95	1850	15.48	11500	1.60						
113	1560	13.12*	11600	1.90						
129	1360	11.46	11600	2.2	FA	87	DRN	180M4	235	492
154	1140	9.58	11500	2.5	FAF	87	DRN	180M4	250	490
178	990	8.29	10900	1.55	F	87	DRN	180M4	245	489
201	870	7.35	10800	1.75	FF	87	DRN	180M4	260	490
222	790	6.65	10700	1.95						
262	670	5.63	10400	2.3						
300	585	4.92	10200	2.6						
359	490	4.12	9890	3.0						

P_m = 22 kW

n_a min^{-1}	M_a Nm	i	F_{Ra} 1) N	SEW f_B					m kg	
9.1	23100	162.96	59000	0.85						
10	20100	141.80*	93200	1.00						
12	17700	125.14	100800	1.10						
14	15400	108.49	107100	1.30						
15	13700	96.53*	106800	1.45						
17	12200	85.80*	105200	1.65	FA	157	DRN	180L4	790	520
19	11100	78.46	103900	1.80	FAF	157	DRN	180L4	850	518
22	9710	68.28*	101600	2.1	F	157	DRN	180L4	820	517
25	8570	60.25	99400	2.3	FF	157	DRN	180L4	920	518
28	7420	52.24	96800	2.7						
32	6610	46.48*	94600	3.0						
37	5690	40.06	91700	3.5						
45	4620	32.55	87600	4.3						
15	14000	98.95	76400	0.85						
17	12400	87.31*	76300	0.95						
20	10700	75.41*	75700	1.10	FA	127	DRN	180L4	540	513
21	9960	70.07	75300	1.20	FAF	127	DRN	180L4	580	511
23	9080	63.91	74600	1.30	F	127	DRN	180L4	580	510
27	7860	55.31	73400	1.55	FF	127	DRN	180L4	620	511
30	6940	48.80	72200	1.75						
35	5990	42.15	70600	2.0						
					FA	107	DRN	180L4	395	506
25	8260	58.12*	45200	0.95	FAF	107	DRN	180L4	415	504
29	7210	50.73	45300	1.05	F	107	DRN	180L4	410	503
34	6120	43.03	45100	1.25	FF	107	DRN	180L4	440	504
					FA	107	DRN	180L4	395	506
39	5340	37.61	44700	1.45	FAF	107	DRN	180L4	415	504
46	4520	31.80	44000	1.70	F	107	DRN	180L4	410	503
					FF	107	DRN	180L4	440	504
44	4800	33.79*	44300	1.55	FA	107	DRN	180L4	385	506
54	3920	27.57	43300	2.0	FAF	107	DRN	180L4	405	504
59	3570	25.14	42700	2.2	F	107	DRN	180L4	400	503
68	3090	21.76*	41800	2.5	FF	107	DRN	180L4	430	504
77	2730	19.20*	40900	2.9						

24832944/FR – 09/2018

P_m = 22 kW

n_a min^{-1}	M_a Nm	i	F_{Ra} 1) N	SEW f_B					m kg	
54	3900	27.44*	18700	1.10						
59	3540	24.92	18900	1.20						
67	3140	22.11	19100	1.35	**FA**	**97**	**DRN**	**180L4**	315	499
74	2850	20.07	19200	1.50	**FAF**	**97**	**DRN**	**180L4**	335	497
86	2450	17.25*	19100	1.75	**F**	**97**	**DRN**	**180L4**	320	496
98	2140	15.06	19000	2.0	**FF**	**97**	**DRN**	**180L4**	355	497
116	1810	12.77	18700	2.4						
132	1580	11.16	18400	2.6						
69	3030	21.32*	9030	1.00						
76	2740	19.31	9460	1.10						
86	2430	17.12	9870	1.25						
95	2200	15.48	10100	1.35						
113	1860	13.12*	10400	1.60						
129	1620	11.46	10600	1.85	**FA**	**87**	**DRN**	**180L4**	255	492
154	1360	9.58	10600	2.1	**FAF**	**87**	**DRN**	**180L4**	265	490
178	1170	8.29	10100	1.30	**F**	**87**	**DRN**	**180L4**	260	489
201	1040	7.35	10100	1.45	**FF**	**87**	**DRN**	**180L4**	275	490
222	940	6.65	10000	1.60						
262	800	5.63	9890	1.90						
300	695	4.92	9740	2.2						
359	585	4.12	9490	2.5						

P_m = 30 kW

n_a min^{-1}	M_a Nm	i	F_{Ra} 1) N	SEW f_B					m kg	
14	21000	108.49	90100	0.95						
15	18600	96.53*	96900	1.05						
17	16600	85.80*	96400	1.20						
19	15100	78.46	95800	1.30	**FA**	**157**	**DRN**	**200L4**	900	520
22	13200	68.28*	94500	1.50	**FAF**	**157**	**DRN**	**200L4**	960	518
25	11600	60.25	93200	1.70	**F**	**157**	**DRN**	**200L4**	920	517
28	10100	52.24	91400	2.0	**FF**	**157**	**DRN**	**200L4**	1030	518
32	8990	46.48*	89800	2.2						
37	7750	40.06	87600	2.6						
20	14500	75.41*	64600	0.80						
21	13500	70.07	65700	0.90						
23	12300	63.91	66800	0.95						
27	10700	55.31	66700	1.10	**FA**	**127**	**DRN**	**200L4**	650	513
30	9440	48.80	66300	1.25	**FAF**	**127**	**DRN**	**200L4**	690	511
35	8150	42.15	65500	1.45	**F**	**127**	**DRN**	**200L4**	680	510
40	7210	37.28	64600	1.65	**FF**	**127**	**DRN**	**200L4**	730	511
47	6060	31.33	63200	2.0						
58	4890	25.30	61100	2.5						
55	5200	26.86	61700	1.65	**FA**	**127**	**DRN**	**200L4**	640	513
60	4750	24.57	60800	1.80	**FAF**	**127**	**DRN**	**200L4**	670	511
69	4130	21.38	59300	2.9	**F**	**127**	**DRN**	**200L4**	670	510
78	3650	18.87	57900	3.0	**FF**	**127**	**DRN**	**200L4**	720	511
					FA	**107**	**DRN**	**200L4**	500	506
34	8320	43.03	39200	0.90	**FAF**	**107**	**DRN**	**200L4**	530	504
39	7280	37.61	39600	1.05	**F**	**107**	**DRN**	**200L4**	520	503
47	6150	31.80	39700	1.25	**FF**	**107**	**DRN**	**200L4**	550	504
54	5330	27.57	39500	1.45						
59	4860	25.14	39300	1.60						
68	4210	21.76*	38800	1.85	**FA**	**107**	**DRN**	**200L4**	495	506
77	3710	19.20*	38300	2.1	**FAF**	**107**	**DRN**	**200L4**	520	504
89	3200	16.58	37500	2.4	**F**	**107**	**DRN**	**200L4**	510	503
101	2830	14.67	36900	2.7	**FF**	**107**	**DRN**	**200L4**	540	504
120	2380	12.33	35800	2.9						
149	1920	9.96	34400	3.4						

24832944/FR – 09/2018

P_m = 30 kW

n_a min^{-1}	M_a Nm	i	F_{Ra} 1) N	SEW f_B					m kg	
67	4280	22.11	15100	1.00						
74	3880	20.07	15500	1.10						
86	3330	17.25*	16000	1.30						
98	2910	15.06	16300	1.50						
116	2470	12.77	16400	1.75	**FA**	**97**	**DRN**	**200L4**	425	499
133	2160	11.16	16400	1.90	**FAF**	**97**	**DRN**	**200L4**	445	497
163	1750	9.06	15400	1.35	**F**	**97**	**DRN**	**200L4**	430	496
180	1590	8.22	15300	1.50	**FF**	**97**	**DRN**	**200L4**	465	497
209	1360	7.07	15100	1.70						
240	1190	6.17	14900	1.90						
283	1010	5.23	14600	2.1						
324	880	4.57	14300	2.3						

P_m = 37 kW

n_a min^{-1}	M_a Nm	i	F_{Ra} 1) N	SEW f_B					m kg	
15	23000	96.53*	63700	0.85						
17	20400	85.80*	88600	1.00						
19	18700	78.46	88700	1.05						
22	16200	68.28*	88400	1.25	**FA**	**157**	**DRN**	**225S4**	930	520
25	14300	60.25	87800	1.40	**FAF**	**157**	**DRN**	**225S4**	990	518
28	12400	52.24	86700	1.60	**F**	**157**	**DRN**	**225S4**	950	517
32	11000	46.48*	85600	1.80	**FF**	**157**	**DRN**	**225S4**	1060	518
37	9550	40.06	83900	2.1						
46	7750	32.55	81300	2.6						
54	6580	27.60	79000	3.0						
27	13100	55.31	59200	0.90						
30	11600	48.80	60800	1.05	**FA**	**127**	**DRN**	**225S4**	680	513
35	10000	42.15	61100	1.20	**FAF**	**127**	**DRN**	**225S4**	720	511
40	8880	37.28	60700	1.35	**F**	**127**	**DRN**	**225S4**	720	510
47	7460	31.33	59900	1.60	**FF**	**127**	**DRN**	**225S4**	760	511
59	6030	25.30	58400	2.0						
55	6400	26.86	58900	1.35						
60	5850	24.57	58200	1.45						
69	5090	21.38	57000	2.4						
79	4490	18.87	55900	2.5	**FA**	**127**	**DRN**	**225S4**	670	513
91	3890	16.36	54500	2.8	**FAF**	**127**	**DRN**	**225S4**	710	511
102	3460	14.55	53300	3.2	**F**	**127**	**DRN**	**225S4**	700	510
118	2990	12.54	51800	3.3	**FF**	**127**	**DRN**	**225S4**	750	511
145	2420	10.19	49500	3.9						
167	2110	8.86	47700	3.3						
188	1870	7.88	46400	3.2						
54	6570	27.57	36200	1.20						
59	5990	25.14	36300	1.30						
68	5180	21.76*	36200	1.50						
77	4570	19.20*	36000	1.70						
89	3950	16.58	35600	2.0	**FA**	**107**	**DRN**	**225S4**	530	506
101	3490	14.67	35100	2.2	**FAF**	**107**	**DRN**	**225S4**	550	504
120	2930	12.33	34300	2.4	**F**	**107**	**DRN**	**225S4**	540	503
149	2370	9.96	33200	2.7	**FF**	**107**	**DRN**	**225S4**	570	504
153	2310	9.69	32400	2.1						
177	1990	8.37	31600	2.4						
200	1760	7.40	31000	2.6						
238	1480	6.22	30000	3.1						

24832944/FR – 09/2018

P_m = 45 kW

n_a min^{-1}	M_a Nm	i	F_{Ra} 1) N	SEW f_B					m kg	
19	22700	78.46	70300	0.90						
22	19700	68.28*	81400	1.00						
25	17400	60.25	81600	1.15	**FA**	**157**	**DRN**	**225M4**	930	520
28	15100	52.24	81300	1.30	**FAF**	**157**	**DRN**	**225M4**	990	518
32	13400	46.48*	80800	1.50	**F**	**157**	**DRN**	**225M4**	950	517
37	11600	40.06	79800	1.70	**FF**	**157**	**DRN**	**225M4**	1060	518
46	9430	32.55	78000	2.1						
54	8000	27.60	76100	2.5						
30	14100	48.80	51600	0.85						
35	12200	42.15	54300	1.00	**FA**	**127**	**DRN**	**225M4**	680	513
40	10800	37.28	55800	1.10	**FAF**	**127**	**DRN**	**225M4**	720	511
47	9080	31.33	56100	1.30	**F**	**127**	**DRN**	**225M4**	720	510
59	7330	25.30	55400	1.65	**FF**	**127**	**DRN**	**225M4**	760	511
55	7780	26.86	55600	1.10						
60	7120	24.57	55200	1.20						
69	6190	21.38	54500	1.95						
79	5470	18.87	53600	2.0						
91	4740	16.36	52500	2.3	**FA**	**127**	**DRN**	**225M4**	670	513
102	4210	14.55	51600	2.6	**FAF**	**127**	**DRN**	**225M4**	710	511
118	3630	12.54	50300	2.8	**F**	**127**	**DRN**	**225M4**	700	510
145	2950	10.19	48300	3.2	**FF**	**127**	**DRN**	**225M4**	750	511
167	2560	8.86	46500	2.7						
188	2280	7.88	45400	2.6						
218	1970	6.80	44000	3.5						
268	1600	5.52	41900	3.8						
54	7990	27.57	31500	1.00						
59	7290	25.14	32600	1.10						
68	6300	21.76*	33200	1.25						
77	5560	19.20*	33300	1.40						
89	4800	16.58	33300	1.65	**FA**	**107**	**DRN**	**225M4**	530	506
101	4250	14.67	33100	1.80	**FAF**	**107**	**DRN**	**225M4**	550	504
120	3570	12.33	32600	1.95	**F**	**107**	**DRN**	**225M4**	540	503
149	2880	9.96	31900	2.2	**FF**	**107**	**DRN**	**225M4**	570	504
153	2810	9.69	30900	1.75						
177	2420	8.37	30400	2.0						
200	2140	7.40	29800	2.1						
238	1800	6.22	29000	2.5						

P_m = 55 kW

n_a min^{-1}	M_a Nm	i	F_{Ra} 1) N	SEW f_B					m kg	
25	21300	60.25	73800	0.95						
28	18500	52.24	74600	1.10	**FA**	**157**	**DRN**	**250M4**	1080	520
32	16400	46.48*	74800	1.20	**FAF**	**157**	**DRN**	**250M4**	1140	518
37	14100	40.06	74700	1.40	**F**	**157**	**DRN**	**250M4**	1110	517
46	11500	32.55	73800	1.75	**FF**	**157**	**DRN**	**250M4**	1210	518
54	9780	27.60	72600	2.0						
52	10100	28.60*	72900	1.90						
58	9010	25.43	71900	2.2	**FA**	**157**	**DRN**	**250M4**	1080	520
67	7850	22.16	70600	2.5	**FAF**	**157**	**DRN**	**250M4**	1140	518
75	7000	19.77	69400	2.8	**F**	**157**	**DRN**	**250M4**	1100	517
88	5970	16.85	67500	3.1	**FF**	**157**	**DRN**	**250M4**	1210	518
40	13200	37.28	47000	0.90	**FA**	**127**	**DRN**	**250M4**	830	513
47	11100	31.33	50000	1.10	**FAF**	**127**	**DRN**	**250M4**	870	511
59	8960	25.30	51600	1.35	**F**	**127**	**DRN**	**250M4**	870	510
					FF	**127**	**DRN**	**250M4**	910	511

24832944/FR – 09/2018

P_m = 55 kW

n_a min^{-1}	M_a Nm	i	F_{Ra} 1) N	SEW f_B					m kg	
69	7570	21.38	51300	1.60						
79	6680	18.87	50800	1.65						
91	5790	16.36	50100	1.90						
102	5150	14.55	49400	2.1	**FA**	**127**	**DRN**	**250M4**	820	513
118	4440	12.54	48400	2.2	**FAF**	**127**	**DRN**	**250M4**	850	511
145	3610	10.19	46800	2.6	**F**	**127**	**DRN**	**250M4**	850	510
167	3140	8.86	45100	2.2	**FF**	**127**	**DRN**	**250M4**	900	511
188	2790	7.88	44100	2.1						
218	2400	6.80	42900	2.9						
268	1950	5.52	41000	3.1						
317	1650	4.68	39600	3.6						

P_m = 75 kW

n_a min^{-1}	M_a Nm	i	F_{Ra} 1) N	SEW f_B					m kg	
32	22400	46.48*	62900	0.90	**FA**	**157**	**DRN**	**280S4**	1130	520
37	19300	40.06	64400	1.05	**FAF**	**157**	**DRN**	**280S4**	1190	518
46	15700	32.55	65400	1.25	**F**	**157**	**DRN**	**280S4**	1150	517
54	13300	27.60	65500	1.50	**FF**	**157**	**DRN**	**280S4**	1260	518
52	13800	28.60*	65500	1.40						
58	12200	25.43	65400	1.65	**FA**	**157**	**DRN**	**280S4**	1130	520
67	10700	22.16	64900	1.85	**FAF**	**157**	**DRN**	**280S4**	1190	518
75	9550	19.77	64300	2.0	**F**	**157**	**DRN**	**280S4**	1150	517
88	8140	16.85	63200	2.3	**FF**	**157**	**DRN**	**280S4**	1260	518
106	6740	13.96	61600	2.6						
124	5750	11.92	60100	3.0						
					FA	**127**	**DRN**	**280S4**	880	513
59	12200	25.30	40000	1.00	**FAF**	**127**	**DRN**	**280S4**	920	511
					F	**127**	**DRN**	**280S4**	910	510
					FF	**127**	**DRN**	**280S4**	960	511
69	10300	21.38	43000	1.15						
79	9110	18.87	44400	1.20						
91	7900	16.36	45200	1.40						
102	7030	14.55	45000	1.55	**FA**	**127**	**DRN**	**280S4**	870	513
118	6060	12.54	44600	1.65	**FAF**	**127**	**DRN**	**280S4**	900	511
145	4920	10.19	43700	1.95	**F**	**127**	**DRN**	**280S4**	900	510
167	4280	8.86	42200	1.65	**FF**	**127**	**DRN**	**280S4**	950	511
188	3800	7.88	41600	1.55						
218	3280	6.80	40700	2.1						
268	2660	5.52	39300	2.2						
317	2260	4.68	38100	2.6						

P_m = 90 kW

n_a min^{-1}	M_a Nm	i	F_{Ra} 1) N	SEW f_B					m kg	
37	23200	40.06	56600	0.85	**FA**	**157**	**DRN**	**280M4**	1250	520
46	18800	32.55	59100	1.05	**FAF**	**157**	**DRN**	**280M4**	1310	518
54	16000	27.60	60200	1.25	**F**	**157**	**DRN**	**280M4**	1270	517
					FF	**157**	**DRN**	**280M4**	1380	518
67	12800	22.16	60600	1.55						
75	11400	19.77	60500	1.70	**FA**	**157**	**DRN**	**280M4**	1240	520
88	9770	16.85	59900	1.90	**FAF**	**157**	**DRN**	**280M4**	1300	518
106	8100	13.96	58900	2.2	**F**	**157**	**DRN**	**280M4**	1260	517
124	6910	11.92	57800	2.5	**FF**	**157**	**DRN**	**280M4**	1370	518
					FA	**127**	**DRN**	**280M4**	990	513
59	14600	25.30	29600	0.80	**FAF**	**127**	**DRN**	**280M4**	1030	511
					F	**127**	**DRN**	**280M4**	1030	510
					FF	**127**	**DRN**	**280M4**	1070	511

24832944/FR – 09/2018

P_m = 90 kW

n_a min^{-1}	M_a Nm	i	F_{Ra} [1] N	SEW f_B					m kg	
91	9490	16.36	39900	1.15						
102	8440	14.55	41100	1.30						
118	7270	12.54	41800	1.35						
145	5910	10.19	41400	1.60	**FA**	**127**	**DRN**	**280M4**	980	513
167	5140	8.86	40100	1.35	**FAF**	**127**	**DRN**	**280M4**	1020	511
188	4570	7.88	39700	1.30	**F**	**127**	**DRN**	**280M4**	1020	510
218	3940	6.80	39000	1.80	**FF**	**127**	**DRN**	**280M4**	1060	511
268	3200	5.52	37900	1.85						
316	2710	4.68	36900	2.2						

P_m = 110 kW

n_a min^{-1}	M_a Nm	i	F_{Ra} [1] N	SEW f_B					m kg	
					FA	**157**	**DRN**	**315S4**	1490	520
46	22900	32.55	50800	0.85	**FAF**	**157**	**DRN**	**315S4**	1550	518
54	19400	27.60	53100	1.05	**F**	**157**	**DRN**	**315S4**	1510	517
					FF	**157**	**DRN**	**315S4**	1620	518
					FA	**157**	**DRN**	**315S4/ERF/NS**	1490	520
67	15600	22.16	54900	1.25	**FAF**	**157**	**DRN**	**315S4/ERF/NS**	1550	518
					F	**157**	**DRN**	**315S4/ERF/NS**	1510	517
					FF	**157**	**DRN**	**315S4/ERF/NS**	1610	518
75	13900	19.77	55400	1.40	**FA**	**157**	**DRN**	**315S4**	1490	520
88	11800	16.85	55600	1.55	**FAF**	**157**	**DRN**	**315S4**	1550	518
107	9850	13.96	55300	1.80	**F**	**157**	**DRN**	**315S4**	1510	517
125	8410	11.92	54700	2.1	**FF**	**157**	**DRN**	**315S4**	1610	518

P_m = 132 kW

n_a min^{-1}	M_a Nm	i	F_{Ra} [1] N	SEW f_B					m kg	
					FA	**157**	**DRN**	**315M4**	1510	520
54	23300	27.60	45400	0.85	**FAF**	**157**	**DRN**	**315M4**	1570	518
					F	**157**	**DRN**	**315M4**	1530	517
					FF	**157**	**DRN**	**315M4**	1640	518
					FA	**157**	**DRN**	**315M4/ERF/NS**	1510	520
67	18700	22.16	48700	1.05	**FAF**	**157**	**DRN**	**315M4/ERF/NS**	1570	518
75	16700	19.77	49800	1.15	**F**	**157**	**DRN**	**315M4/ERF/NS**	1530	517
					FF	**157**	**DRN**	**315M4/ERF/NS**	1630	518
88	14200	16.85	50900	1.30	**FA**	**157**	**DRN**	**315M4**	1510	520
107	11800	13.96	51400	1.50	**FAF**	**157**	**DRN**	**315M4**	1570	518
125	10000	11.92	51400	1.70	**F**	**157**	**DRN**	**315M4**	1530	517
					FF	**157**	**DRN**	**315M4**	1630	518

P_m = 160 kW

n_a min^{-1}	M_a Nm	i	F_{Ra} [1] N	SEW f_B					m kg	
88	17300	16.85	44800	1.10	**FA**	**157**	**DRN**	**315L4**	1640	520
106	14300	13.96	46400	1.25	**FAF**	**157**	**DRN**	**315L4**	1700	518
125	12200	11.92	47100	1.40	**F**	**157**	**DRN**	**315L4**	1660	517
					FF	**157**	**DRN**	**315L4**	1770	518

P_m = 200 kW

n_a min^{-1}	M_a Nm	i	F_{Ra} [1] N	SEW f_B					m kg	
					FA	**157**	**DRN**	**315H4/ERF/NS**	1760	520
88	21600	16.85	36200	0.85	**FAF**	**157**	**DRN**	**315H4/ERF/NS**	1820	518
					F	**157**	**DRN**	**315H4/ERF/NS**	1780	517
					FF	**157**	**DRN**	**315H4/ERF/NS**	1880	518

24832944/FR – 09/2018

P_m = 200 kW

n_a min^{-1}	M_a Nm	i	F_{Ra} [1)] N	SEW f_B					m kg	
					FA	**157**	**DRN**	**315H4**	1760	520
107	17900	13.96	39200	1.00	**FAF**	**157**	**DRN**	**315H4**	1820	518
125	15200	11.92	41000	1.15	**F**	**157**	**DRN**	**315H4**	1780	517
					FF	**157**	**DRN**	**315H4**	1880	518

24832944/FR – 09/2018

9.4 Tableaux de sélection pour très petites vitesses de sortie F..R..DRN.. en Nm

$M_{a\,max}$ = 130 Nm

n_a min^{-1}	i	F_{Ra} [1] N					m kg	
0.15	8972	4500						
0.18	7736	4500						
0.19	7211	4500						
0.22	6303	4500						
0.25	5435	4500	**FA**	**27R17**	**DRN**	**63MS4**	14	524
0.28	4855	4500	**FAF**	**27R17**	**DRN**	**63MS4**	14	524
0.33	4243	4500	**F**	**27R17**	**DRN**	**63MS4**	14	524
0.37	3715	4500	**FF**	**27R17**	**DRN**	**63MS4**	15	524
0.43	3247	4500						
0.48	2878	4500						
0.55	2515	4500						
0.62	2217	4500						
0.73	1898	4500						
0.84	1645	4500						
0.90	1525	4500						
1.0	1322	4500	**FA**	**27R17**	**DRN**	**63MS4**	13	524
1.2	1146	4500	**FAF**	**27R17**	**DRN**	**63MS4**	14	524
1.4	1013	4500	**F**	**27R17**	**DRN**	**63MS4**	14	524
1.6	890	4500	**FF**	**27R17**	**DRN**	**63MS4**	15	524
1.8	778	4500						
2.0	682	4500						
2.3	602	4500						
2.6	520	4500						
0.71	1948	4500						
0.76	1826	4500						
0.86	1610	4500						
0.99	1399	4500						
1.1	1230	4500						
1.5	948	4500						
1.7	829	4500	**FA**	**27R17**	**DRN**	**63MS4**	13	524
1.9	731	4500	**FAF**	**27R17**	**DRN**	**63MS4**	14	524
2.2	633	4500	**F**	**27R17**	**DRN**	**63MS4**	14	524
2.5	551	4500	**FF**	**27R17**	**DRN**	**63MS4**	15	524
2.8	489	4500						
3.2	427	4500						
3.6	379	4500						
4.2	326	4500						
4.8	288	4500						
5.5	251	4500						
6.2	221	4500						
8.0	172	4500	**FA**	**27R17**	**DRN**	**63M4**	14	524
9.0	153	4500	**FAF**	**27R17**	**DRN**	**63M4**	15	524
11	130	4500	**F**	**27R17**	**DRN**	**63M4**	15	524
			FF	**27R17**	**DRN**	**63M4**	15	524
3.0	458	4500						
3.5	397	4500						
4.0	342	4500	**FA**	**27R17**	**DRN**	**63MS4**	13	524
4.6	302	4500	**FAF**	**27R17**	**DRN**	**63MS4**	14	524
5.2	266	4500	**F**	**27R17**	**DRN**	**63MS4**	14	524
5.8	236	4500	**FF**	**27R17**	**DRN**	**63MS4**	14	524
6.5	211	4500						
7.4	186	4500						
			FA	**27R17**	**DRN**	**63M4**	14	524
9.7	142	4500	**FAF**	**27R17**	**DRN**	**63M4**	15	524
11	124	4500	**F**	**27R17**	**DRN**	**63M4**	14	524
			FF	**27R17**	**DRN**	**63M4**	15	524
			FA	**27R17**	**DRN**	**71MS4**	14	524
13	109	4500	**FAF**	**27R17**	**DRN**	**71MS4**	15	524
15	96	4500	**F**	**27R17**	**DRN**	**71MS4**	15	524
			FF	**27R17**	**DRN**	**71MS4**	16	524

24832944/FR – 09/2018

$M_{a\,max}$ = 200 Nm

n_a min^{-1}	i	F_{Ra} [1] N					m kg	
0.17	8193	4290						
0.20	7064	4290						
0.21	6585	4290						
0.24	5756	4290						
0.28	4963	4290						
0.31	4434	4290	**FA**	**37R17**	**DRN**	**63MS4**	20	524
0.36	3875	4290	**FAF**	**37R17**	**DRN**	**63MS4**	21	524
0.41	3392	4290	**F**	**37R17**	**DRN**	**63MS4**	20	524
0.47	2965	4290	**FF**	**37R17**	**DRN**	**63MS4**	22	524
0.53	2587	4290						
0.60	2284	4290						
0.69	1997	4290						
0.79	1742	4290						
0.89	1545	4290						
0.72	1929	4290						
0.82	1679	4290						
0.89	1550	4290						
1.0	1356	4290						
1.2	1180	4290						
1.3	1044	4290	**FA**	**37R17**	**DRN**	**63MS4**	20	524
1.5	914	4290	**FAF**	**37R17**	**DRN**	**63MS4**	21	524
1.7	808	4290	**F**	**37R17**	**DRN**	**63MS4**	20	524
2.0	698	4290	**FF**	**37R17**	**DRN**	**63MS4**	22	524
2.2	616	4290						
2.5	544	4290						
3.0	466	4290						
3.4	411	4290						
3.8	364	4290						
1.0	1370	4290						
1.1	1198	4290						
1.3	1047	4290						
1.5	915	4290						
1.7	807	4290	**FA**	**37R17**	**DRN**	**63MS4**	19	524
1.9	707	4290	**FAF**	**37R17**	**DRN**	**63MS4**	21	524
2.2	617	4290	**F**	**37R17**	**DRN**	**63MS4**	20	524
2.6	538	4290	**FF**	**37R17**	**DRN**	**63MS4**	22	524
2.9	477	4290						
3.4	412	4290						
3.8	365	4290						
4.3	322	4290						
5.0	278	4290	**FA**	**37R17**	**DRN**	**63M4**	20	524
5.7	242	4290	**FAF**	**37R17**	**DRN**	**63M4**	22	524
6.2	221	4290	**F**	**37R17**	**DRN**	**63M4**	21	524
7.1	195	4290	**FF**	**37R17**	**DRN**	**63M4**	23	524
			FA	**37R17**	**DRN**	**71MS4**	21	524
8.4	168	4290	**FAF**	**37R17**	**DRN**	**71MS4**	22	524
9.6	147	4290	**F**	**37R17**	**DRN**	**71MS4**	21	524
			FF	**37R17**	**DRN**	**71MS4**	23	524
11	127	4290	**FA**	**37R17**	**DRN**	**71M4**	22	524
12	121	4290	**FAF**	**37R17**	**DRN**	**71M4**	24	524
13	108	4290	**F**	**37R17**	**DRN**	**71M4**	23	524
15	91	4290	**FF**	**37R17**	**DRN**	**71M4**	24	524
			FA	**37R17**	**DRN**	**63MS4**	19	524
4.2	326	4290	**FAF**	**37R17**	**DRN**	**63MS4**	21	524
4.8	285	4290	**F**	**37R17**	**DRN**	**63MS4**	20	524
			FF	**37R17**	**DRN**	**63MS4**	22	524
			FA	**37R17**	**DRN**	**63M4**	20	524
5.5	250	4290	**FAF**	**37R17**	**DRN**	**63M4**	22	524
6.3	219	4290	**F**	**37R17**	**DRN**	**63M4**	21	524
7.4	186	4290	**FF**	**37R17**	**DRN**	**63M4**	22	524
			FA	**37R17**	**DRN**	**71MS4**	21	524
8.4	167	4290	**FAF**	**37R17**	**DRN**	**71MS4**	22	524
9.7	145	4290	**F**	**37R17**	**DRN**	**71MS4**	21	524
			FF	**37R17**	**DRN**	**71MS4**	23	524

24832944/FR – 09/2018

$M_{a\,max}$ = 200 Nm

n_a min^{-1}	i	F_{Ra} [1] N					m kg	
11	129	4290	**FA**	**37R17**	**DRN**	**71M4**	22	524
12	118	4290	**FAF**	**37R17**	**DRN**	**71M4**	23	524
14	98	4290	**F**	**37R17**	**DRN**	**71M4**	22	524
			FF	**37R17**	**DRN**	**71M4**	24	524
17	87	4290	**FA**	**37R17**	**DRN**	**80M4**	27	524
			FAF	**37R17**	**DRN**	**80M4**	29	524
			F	**37R17**	**DRN**	**80M4**	28	524
			FF	**37R17**	**DRN**	**80M4**	29	524

$M_{a\,max}$ = 400 Nm

n_a min^{-1}	i	F_{Ra} [1] N					m kg	
0.11	12251	5920	**FA**	**47R17**	**DRN**	**63MS4**	25	524
0.13	10619	5920	**FAF**	**47R17**	**DRN**	**63MS4**	27	524
0.14	9846	5920	**F**	**47R17**	**DRN**	**63MS4**	25	524
0.16	8534	5920	**FF**	**47R17**	**DRN**	**63MS4**	28	524
0.19	7460	5920						
0.21	6536	5920						
0.24	5746	5920						
0.27	5022	5920						
0.31	4401	5920						
0.36	3883	5920						
0.40	3443	5920						
0.46	2976	5920						
0.52	2629	5920						
0.60	2304	5920						
0.68	2033	5920						
0.55	2519	5920	**FA**	**47R17**	**DRN**	**63MS4**	24	524
0.58	2394	5920	**FAF**	**47R17**	**DRN**	**63MS4**	27	524
0.64	2172	5920	**F**	**47R17**	**DRN**	**63MS4**	25	524
0.68	2025	5920	**FF**	**47R17**	**DRN**	**63MS4**	28	524
0.78	1770	5920						
0.88	1576	5920						
1.0	1363	5920						
1.2	1192	5920						
1.3	1061	5920						
1.5	931	5920						
1.7	822	5920						
2.0	706	5920						
2.2	619	5920						
0.77	1785	5920	**FA**	**47R17**	**DRN**	**63MS4**	24	524
0.87	1578	5920	**FAF**	**47R17**	**DRN**	**63MS4**	27	524
1.0	1364	5920	**F**	**47R17**	**DRN**	**63MS4**	25	524
1.1	1203	5920	**FF**	**47R17**	**DRN**	**63MS4**	28	524
1.3	1049	5920						
1.5	918	5920						
1.7	809	5920						
2.0	700	5920						
2.2	622	5920						
2.5	543	5920	**FA**	**47R17**	**DRN**	**63M4**	25	524
2.9	475	5920	**FAF**	**47R17**	**DRN**	**63M4**	28	524
3.3	419	5920	**F**	**47R17**	**DRN**	**63M4**	26	524
			FF	**47R17**	**DRN**	**63M4**	29	524
3.8	370	5920	**FA**	**47R17**	**DRN**	**71MS4**	26	524
4.3	324	5920	**FAF**	**47R17**	**DRN**	**71MS4**	28	524
4.9	288	5920	**F**	**47R17**	**DRN**	**71MS4**	26	524
			FF	**47R17**	**DRN**	**71MS4**	30	524
5.7	249	5920	**FA**	**47R17**	**DRN**	**71M4**	27	524
6.5	218	5920	**FAF**	**47R17**	**DRN**	**71M4**	30	524
7.3	193	5920	**F**	**47R17**	**DRN**	**71M4**	28	524
			FF	**47R17**	**DRN**	**71M4**	31	524
8.3	175	5920	**FA**	**47R17**	**DRN**	**80M4**	32	524
9.8	147	5920	**FAF**	**47R17**	**DRN**	**80M4**	35	524
11	130	5920	**F**	**47R17**	**DRN**	**80M4**	33	524
			FF	**47R17**	**DRN**	**80M4**	36	524

24832944/FR – 09/2018

$M_{a\,max}$ = 400 Nm

n_a min^{-1}	i	F_{Ra} [1] N					m kg	
2.6	524	5920	**FA**	**47R17**	**DRN**	**63M4**	24	524
2.8	489	5920	**FAF**	**47R17**	**DRN**	**63M4**	27	524
3.2	427	5920	**F**	**47R17**	**DRN**	**63M4**	25	524
3.6	381	5920	**FF**	**47R17**	**DRN**	**63M4**	28	524
			FA	**47R17**	**DRN**	**71MS4**	25	524
4.2	334	5920	**FAF**	**47R17**	**DRN**	**71MS4**	28	524
4.8	295	5920	**F**	**47R17**	**DRN**	**71MS4**	26	524
			FF	**47R17**	**DRN**	**71MS4**	29	524
5.6	253	5920	**FA**	**47R17**	**DRN**	**71M4**	26	524
6.5	217	5920	**FAF**	**47R17**	**DRN**	**71M4**	29	524
7.5	190	5920	**F**	**47R17**	**DRN**	**71M4**	27	524
8.0	178	5920	**FF**	**47R17**	**DRN**	**71M4**	30	524
			FA	**47R17**	**DRN**	**80M4**	31	524
9.7	149	5920	**FAF**	**47R17**	**DRN**	**80M4**	34	524
11	131	5920	**F**	**47R17**	**DRN**	**80M4**	32	524
			FF	**47R17**	**DRN**	**80M4**	35	524

$M_{a\,max}$ = 600 Nm

n_a min^{-1}	i	F_{Ra} [1] N					m kg	
0.09	14832	9200						
0.10	13604	9200						
0.11	12602	9200						
0.12	11252	9200						
0.14	9986	9200						
0.16	8787	9200						
0.17	7908	9200						
0.20	6913	9200						
0.23	6030	9200						
0.26	5289	9200	**FA**	**57R37**	**DRN**	**63MS4**	39	524
0.30	4654	9200	**FAF**	**57R37**	**DRN**	**63MS4**	45	524
0.34	4060	9200	**F**	**57R37**	**DRN**	**63MS4**	40	524
0.39	3564	9200	**FF**	**57R37**	**DRN**	**63MS4**	46	524
0.44	3161	9200						
0.50	2737	9200						
0.57	2409	9200						
0.65	2131	9200						
0.75	1840	9200						
0.85	1623	9200						
0.96	1439	9200						
1.1	1238	9200						
0.48	2854	9200						
0.54	2576	9200						
0.61	2266	9200						
0.69	2012	9200						
0.77	1791	9200	**FA**	**57R37**	**DRN**	**63MS4**	39	524
0.85	1617	9200	**FAF**	**57R37**	**DRN**	**63MS4**	44	524
0.97	1422	9200	**F**	**57R37**	**DRN**	**63MS4**	39	524
1.1	1243	9200	**FF**	**57R37**	**DRN**	**63MS4**	45	524
1.3	1066	9200						
1.4	949	9200						
1.6	856	9200						
			FA	**57R37**	**DRN**	**63M4**	40	524
1.8	749	9200	**FAF**	**57R37**	**DRN**	**63M4**	45	524
2.1	658	9200	**F**	**57R37**	**DRN**	**63M4**	40	524
			FF	**57R37**	**DRN**	**63M4**	46	524
			FA	**57R37**	**DRN**	**71MS4**	40	524
2.6	549	9200	**FAF**	**57R37**	**DRN**	**71MS4**	46	524
2.9	483	9200	**F**	**57R37**	**DRN**	**71MS4**	40	524
			FF	**57R37**	**DRN**	**71MS4**	47	524
			FA	**57R37**	**DRN**	**63MS4**	39	524
1.2	1106	9200	**FAF**	**57R37**	**DRN**	**63MS4**	45	524
1.4	967	9200	**F**	**57R37**	**DRN**	**63MS4**	39	524
1.6	851	9200	**FF**	**57R37**	**DRN**	**63MS4**	46	524

24832944/FR – 09/2018

$M_{a\,max}$ = 600 Nm

n_a min^{-1}	i	F_{Ra} [1] N					m kg	
1.9	738	9200	**FA**	**57R37**	**DRN**	**63M4**	40	524
2.1	646	9200	**FAF**	**57R37**	**DRN**	**63M4**	46	524
2.5	558	9200	**F**	**57R37**	**DRN**	**63M4**	40	524
			FF	**57R37**	**DRN**	**63M4**	47	524
2.8	506	9200	**FA**	**57R37**	**DRN**	**71MS4**	41	524
3.1	452	9200	**FAF**	**57R37**	**DRN**	**71MS4**	46	524
			F	**57R37**	**DRN**	**71MS4**	41	524
			FF	**57R37**	**DRN**	**71MS4**	47	524
3.7	386	9200	**FA**	**57R37**	**DRN**	**71M4**	42	524
4.2	338	9200	**FAF**	**57R37**	**DRN**	**71M4**	47	524
			F	**57R37**	**DRN**	**71M4**	42	524
			FF	**57R37**	**DRN**	**71M4**	49	524
5.6	255	9200	**FA**	**57R37**	**DRN**	**80MK4**	44	524
7.1	201	9200	**FAF**	**57R37**	**DRN**	**80MK4**	50	524
7.9	181	9200	**F**	**57R37**	**DRN**	**80MK4**	44	524
			FF	**57R37**	**DRN**	**80MK4**	51	524
9.3	155	9200	**FA**	**57R37**	**DRN**	**80M4**	48	524
			FAF	**57R37**	**DRN**	**80M4**	53	524
			F	**57R37**	**DRN**	**80M4**	48	524
			FF	**57R37**	**DRN**	**80M4**	54	524
3.3	426	9200	**FA**	**57R37**	**DRN**	**71MS4**	40	524
			FAF	**57R37**	**DRN**	**71MS4**	46	524
			F	**57R37**	**DRN**	**71MS4**	40	524
			FF	**57R37**	**DRN**	**71MS4**	47	524
3.7	382	9200	**FA**	**57R37**	**DRN**	**71M4**	41	524
4.3	330	9200	**FAF**	**57R37**	**DRN**	**71M4**	47	524
4.8	298	9200	**F**	**57R37**	**DRN**	**71M4**	41	524
5.4	262	9200	**FF**	**57R37**	**DRN**	**71M4**	48	524
6.3	226	9200	**FA**	**57R37**	**DRN**	**80MK4**	43	524
7.2	200	9200	**FAF**	**57R37**	**DRN**	**80MK4**	49	524
			F	**57R37**	**DRN**	**80MK4**	44	524
			FF	**57R37**	**DRN**	**80MK4**	50	524
8.5	170	9200	**FA**	**57R37**	**DRN**	**80M4**	47	524
9.4	152	9200	**FAF**	**57R37**	**DRN**	**80M4**	52	524
11	134	9200	**F**	**57R37**	**DRN**	**80M4**	47	524
			FF	**57R37**	**DRN**	**80M4**	54	524

$M_{a\,max}$ = 820 Nm

n_a min^{-1}	i	F_{Ra} [1] N					m kg	
0.07	19199	10300						
0.08	17610	10300						
0.09	14992	10300						
0.11	12926	10300						
0.12	11480	10300						
0.14	10220	10300						
0.15	8933	10300						
0.17	7940	10300	**FA**	**67R37**	**DRN**	**63MS4**	43	524
0.19	7096	10300	**FAF**	**67R37**	**DRN**	**63MS4**	50	524
0.23	6080	10300	**F**	**67R37**	**DRN**	**63MS4**	46	524
0.26	5341	10300	**FF**	**67R37**	**DRN**	**63MS4**	52	524
0.29	4690	10300						
0.34	4091	10300						
0.39	3574	10300						
0.44	3133	10300						
0.50	2756	10300						
0.57	2439	10300						

24832944/FR – 09/2018

$M_{a\ max}$ = 820 Nm

n_a min^{-1}	i	F_{Ra} [1] N					m kg	
0.41	3377	10300						
0.47	2912	10300						
0.51	2714	10300						
0.58	2372	10300	**FA**	**67R37**	**DRN**	**63MS4**	42	524
0.65	2126	10300	**FAF**	**67R37**	**DRN**	**63MS4**	48	524
0.74	1859	10300	**F**	**67R37**	**DRN**	**63MS4**	45	524
0.85	1631	10300	**FF**	**67R37**	**DRN**	**63MS4**	51	524
0.96	1437	10300						
1.1	1256	10300						
1.2	1126	10300	**FA**	**67R37**	**DRN**	**63M4**	43	524
1.4	984	10300	**FAF**	**67R37**	**DRN**	**63M4**	49	524
1.6	864	10300	**F**	**67R37**	**DRN**	**63M4**	46	524
			FF	**67R37**	**DRN**	**63M4**	52	524
			FA	**67R37**	**DRN**	**71MS4**	44	524
1.9	722	10300	**FAF**	**67R37**	**DRN**	**71MS4**	50	524
2.2	634	10300	**F**	**67R37**	**DRN**	**71MS4**	46	524
			FF	**67R37**	**DRN**	**71MS4**	52	524
			FA	**67R37**	**DRN**	**71M4**	45	524
2.6	539	10300	**FAF**	**67R37**	**DRN**	**71M4**	51	524
			F	**67R37**	**DRN**	**71M4**	48	524
			FF	**67R37**	**DRN**	**71M4**	54	524
0.66	2106	10300						
0.73	1884	10300	**FA**	**67R37**	**DRN**	**63MS4**	43	524
0.84	1635	10300	**FAF**	**67R37**	**DRN**	**63MS4**	49	524
0.97	1429	10300	**F**	**67R37**	**DRN**	**63MS4**	46	524
1.1	1271	10300	**FF**	**67R37**	**DRN**	**63MS4**	52	524
1.2	1102	10300	**FA**	**67R37**	**DRN**	**63M4**	44	524
1.4	970	10300	**FAF**	**67R37**	**DRN**	**63M4**	50	524
1.6	858	10300	**F**	**67R37**	**DRN**	**63M4**	47	524
			FF	**67R37**	**DRN**	**63M4**	53	524
1.9	755	10300	**FA**	**67R37**	**DRN**	**71MS4**	45	524
2.2	641	10300	**FAF**	**67R37**	**DRN**	**71MS4**	51	524
2.5	572	10300	**F**	**67R37**	**DRN**	**71MS4**	47	524
			FF	**67R37**	**DRN**	**71MS4**	53	524
2.8	509	10300	**FA**	**67R37**	**DRN**	**71M4**	46	524
3.2	437	10300	**FAF**	**67R37**	**DRN**	**71M4**	52	524
3.7	384	10300	**F**	**67R37**	**DRN**	**71M4**	49	524
			FF	**67R37**	**DRN**	**71M4**	55	524
4.2	338	10300	**FA**	**67R37**	**DRN**	**80MK4**	48	524
4.7	305	10300	**FAF**	**67R37**	**DRN**	**80MK4**	54	524
5.6	257	10300	**F**	**67R37**	**DRN**	**80MK4**	51	524
			FF	**67R37**	**DRN**	**80MK4**	57	524
			FA	**67R37**	**DRN**	**80M4**	51	524
6.2	231	10300	**FAF**	**67R37**	**DRN**	**80M4**	58	524
7.0	205	10300	**F**	**67R37**	**DRN**	**80M4**	54	524
			FF	**67R37**	**DRN**	**80M4**	60	524
			FA	**67R37**	**DRN**	**90S4**	57	524
8.3	175	10300	**FAF**	**67R37**	**DRN**	**90S4**	64	524
			F	**67R37**	**DRN**	**90S4**	60	524
			FF	**67R37**	**DRN**	**90S4**	66	524
2.8	500	10300	**FA**	**67R37**	**DRN**	**71M4**	45	524
3.1	454	10300	**FAF**	**67R37**	**DRN**	**71M4**	51	524
3.6	392	10300	**F**	**67R37**	**DRN**	**71M4**	47	524
			FF	**67R37**	**DRN**	**71M4**	53	524
4.3	333	10300	**FA**	**67R37**	**DRN**	**80MK4**	47	524
4.8	297	10300	**FAF**	**67R37**	**DRN**	**80MK4**	53	524
5.5	261	10300	**F**	**67R37**	**DRN**	**80MK4**	50	524
			FF	**67R37**	**DRN**	**80MK4**	56	524
			FA	**67R37**	**DRN**	**80M4**	50	524
6.0	238	10300	**FAF**	**67R37**	**DRN**	**80M4**	57	524
7.2	200	10300	**F**	**67R37**	**DRN**	**80M4**	53	524
			FF	**67R37**	**DRN**	**80M4**	59	524

24832944/FR – 09/2018

$M_{a\,max}$ = 820 Nm

n_a min^{-1}	i	F_{Ra} [1] N					m kg	
8.3	176	10300	**FA**	**67R37**	**DRN**	**90S4**	56	524
			FAF	**67R37**	**DRN**	**90S4**	62	524
			F	**67R37**	**DRN**	**90S4**	59	524
			FF	**67R37**	**DRN**	**90S4**	65	524

$M_{a\,max}$ = 1110 Nm

n_a min^{-1}	i	F_{Ra} [1] N					m kg	
0.28	4931	17900						
0.31	4523	17900						
0.36	3851	17900						
0.42	3320	17900						
0.45	3095	17900	**FA**	**77R37**	**DRN**	**63MS4**	64	524
0.51	2705	17900	**FAF**	**77R37**	**DRN**	**63MS4**	71	524
0.54	2536	17900	**F**	**77R37**	**DRN**	**63MS4**	68	524
0.62	2238	17900	**FF**	**77R37**	**DRN**	**63MS4**	79	524
0.68	2039	17900						
0.78	1759	17900						
0.84	1639	17900						
0.96	1433	17900	**FA**	**77R37**	**DRN**	**63M4**	65	524
1.0	1343	17900	**FAF**	**77R37**	**DRN**	**63M4**	72	524
1.2	1185	17900	**F**	**77R37**	**DRN**	**63M4**	69	524
1.3	1051	17900	**FF**	**77R37**	**DRN**	**63M4**	80	524
1.6	893	17900	**FA**	**77R37**	**DRN**	**71MS4**	66	524
			FAF	**77R37**	**DRN**	**71MS4**	72	524
			F	**77R37**	**DRN**	**71MS4**	69	524
			FF	**77R37**	**DRN**	**71MS4**	80	524
1.7	815	17900	**FA**	**77R37**	**DRN**	**71MS4**	65	524
			FAF	**77R37**	**DRN**	**71MS4**	72	524
			F	**77R37**	**DRN**	**71MS4**	69	524
			FF	**77R37**	**DRN**	**71MS4**	80	524
2.0	706	17900	**FA**	**77R37**	**DRN**	**71M4**	67	524
2.1	660	17900	**FAF**	**77R37**	**DRN**	**71M4**	73	524
2.5	571	17900	**F**	**77R37**	**DRN**	**71M4**	70	524
			FF	**77R37**	**DRN**	**71M4**	81	524
3.0	485	17900	**FA**	**77R37**	**DRN**	**80MK4**	69	524
3.3	433	17900	**FAF**	**77R37**	**DRN**	**80MK4**	75	524
3.9	370	17900	**F**	**77R37**	**DRN**	**80MK4**	73	524
4.1	346	17900	**FF**	**77R37**	**DRN**	**80MK4**	83	524
4.9	292	17900	**FA**	**77R37**	**DRN**	**80M4**	72	524
			FAF	**77R37**	**DRN**	**80M4**	79	524
			F	**77R37**	**DRN**	**80M4**	76	524
			FF	**77R37**	**DRN**	**80M4**	87	524

24832944/FR – 09/2018

$M_{a\,max}$ = 1500 Nm

n_a min^{-1}	i	F_{Ra} [1] N					m kg	
0.07	19180	15700						
0.08	17593	15700						
0.09	16128	15700						
0.09	14978	15700						
0.10	13731	15700						
0.11	12049	15700						
0.13	11035	15700						
0.14	9683	15700	**FA**	**77R37**	**DRN**	**63MS4**	66	524
0.16	8464	15700	**FAF**	**77R37**	**DRN**	**63MS4**	72	524
0.18	7520	15700	**F**	**77R37**	**DRN**	**63MS4**	69	524
0.21	6580	15700	**FF**	**77R37**	**DRN**	**63MS4**	80	524
0.24	5808	15700						
0.27	5026	15700						
0.31	4435	15700						
0.36	3832	15700						
0.41	3381	15700						
0.46	2978	15700						
0.53	2613	15700						
0.60	2284	15700						
0.68	2029	15700	**FA**	**77R37**	**DRN**	**63M4**	66	524
			FAF	**77R37**	**DRN**	**63M4**	73	524
			F	**77R37**	**DRN**	**63M4**	70	524
			FF	**77R37**	**DRN**	**63M4**	81	524
0.80	1728	15700	**FA**	**77R37**	**DRN**	**63M4**	66	524
0.89	1544	15700	**FAF**	**77R37**	**DRN**	**63M4**	73	524
			F	**77R37**	**DRN**	**63M4**	70	524
			FF	**77R37**	**DRN**	**63M4**	81	524
1.0	1354	15700	**FA**	**77R37**	**DRN**	**71MS4**	67	524
1.2	1200	15700	**FAF**	**77R37**	**DRN**	**71MS4**	73	524
1.3	1053	15700	**F**	**77R37**	**DRN**	**71MS4**	71	524
			FF	**77R37**	**DRN**	**71MS4**	81	524
1.6	910	15700	**FA**	**77R37**	**DRN**	**71M4**	68	524
1.8	810	15700	**FAF**	**77R37**	**DRN**	**71M4**	75	524
2.0	710	15700	**F**	**77R37**	**DRN**	**71M4**	72	524
			FF	**77R37**	**DRN**	**71M4**	82	524
2.3	615	15700	**FA**	**77R37**	**DRN**	**80MK4**	70	524
2.7	538	15700	**FAF**	**77R37**	**DRN**	**80MK4**	77	524
3.0	480	15700	**F**	**77R37**	**DRN**	**80MK4**	74	524
			FF	**77R37**	**DRN**	**80MK4**	85	524
3.5	413	15700	**FA**	**77R37**	**DRN**	**80M4**	74	524
3.9	367	15700	**FAF**	**77R37**	**DRN**	**80M4**	80	524
			F	**77R37**	**DRN**	**80M4**	77	524
			FF	**77R37**	**DRN**	**80M4**	88	524
4.5	323	15700	**FA**	**77R37**	**DRN**	**90S4**	80	524
5.2	280	15700	**FAF**	**77R37**	**DRN**	**90S4**	86	524
5.9	247	15700	**F**	**77R37**	**DRN**	**90S4**	83	524
			FF	**77R37**	**DRN**	**90S4**	94	524
6.6	221	15700	**FA**	**77R37**	**DRN**	**90L4**	83	524
7.3	199	15700	**FAF**	**77R37**	**DRN**	**90L4**	89	524
			F	**77R37**	**DRN**	**90L4**	86	524
			FF	**77R37**	**DRN**	**90L4**	97	524

24832944/FR – 09/2018

$M_{a\,max}$ = 3000 Nm

n_a min^{-1}	i	F_{Ra} [1] N					m kg	
0.06	23042	19800						
0.07	20462	19800						
0.08	18238	19800						
0.09	15877	19800						
0.10	14099	19800	**FA**	**87R57**	**DRN**	**63MS4**	120	524
0.11	12205	19800	**FAF**	**87R57**	**DRN**	**63MS4**	130	524
0.13	10433	19800	**F**	**87R57**	**DRN**	**63MS4**	125	524
0.15	9381	19800	**FF**	**87R57**	**DRN**	**63MS4**	140	524
0.17	8142	19800						
0.19	7100	19800						
0.22	6273	19800						
0.25	5510	19800						
0.28	4954	19800						
			FA	**87R57**	**DRN**	**63M4**	120	524
0.32	4245	19800	**FAF**	**87R57**	**DRN**	**63M4**	130	524
0.37	3721	19800	**F**	**87R57**	**DRN**	**63M4**	125	524
			FF	**87R57**	**DRN**	**63M4**	140	524
			FA	**87R57**	**DRN**	**63MS4**	115	524
0.28	4952	19800	**FAF**	**87R57**	**DRN**	**63MS4**	130	524
0.30	4562	19800	**F**	**87R57**	**DRN**	**63MS4**	120	524
			FF	**87R57**	**DRN**	**63MS4**	135	524
0.35	3919	19800	**FA**	**87R57**	**DRN**	**63M4**	115	524
0.39	3503	19800	**FAF**	**87R57**	**DRN**	**63M4**	130	524
0.43	3196	19800	**F**	**87R57**	**DRN**	**63M4**	120	524
0.48	2857	19800	**FF**	**87R57**	**DRN**	**63M4**	135	524
			FA	**87R57**	**DRN**	**71MS4**	115	524
0.56	2524	19800	**FAF**	**87R57**	**DRN**	**71MS4**	130	524
0.66	2134	19800	**F**	**87R57**	**DRN**	**71MS4**	120	524
			FF	**87R57**	**DRN**	**71MS4**	140	524
			FA	**87R57**	**DRN**	**71M4**	120	524
0.74	1913	19800	**FAF**	**87R57**	**DRN**	**71M4**	130	524
0.82	1717	19800	**F**	**87R57**	**DRN**	**71M4**	125	524
0.96	1476	19800	**FF**	**87R57**	**DRN**	**71M4**	140	524
			FA	**87R57**	**DRN**	**80MK4**	120	524
1.1	1278	19800	**FAF**	**87R57**	**DRN**	**80MK4**	135	524
1.3	1142	19800	**F**	**87R57**	**DRN**	**80MK4**	125	524
1.4	988	19800	**FF**	**87R57**	**DRN**	**80MK4**	140	524
			FA	**87R57**	**DRN**	**80M4**	125	524
1.6	883	19800	**FAF**	**87R57**	**DRN**	**80M4**	135	524
1.9	748	19800	**F**	**87R57**	**DRN**	**80M4**	130	524
			FF	**87R57**	**DRN**	**80M4**	145	524
			FA	**87R57**	**DRN**	**63M4**	120	524
0.42	3244	19800	**FAF**	**87R57**	**DRN**	**63M4**	130	524
0.48	2881	19800	**F**	**87R57**	**DRN**	**63M4**	125	524
			FF	**87R57**	**DRN**	**63M4**	140	524
			FA	**87R57**	**DRN**	**71MS4**	120	524
0.55	2576	19800	**FAF**	**87R57**	**DRN**	**71MS4**	130	524
0.64	2199	19800	**F**	**87R57**	**DRN**	**71MS4**	125	524
			FF	**87R57**	**DRN**	**71MS4**	140	524
			FA	**87R57**	**DRN**	**71M4**	120	524
0.73	1930	19800	**FAF**	**87R57**	**DRN**	**71M4**	135	524
0.83	1709	19800	**F**	**87R57**	**DRN**	**71M4**	125	524
0.95	1493	19800	**FF**	**87R57**	**DRN**	**71M4**	140	524
			FA	**87R57**	**DRN**	**80MK4**	120	524
1.1	1300	19800	**FAF**	**87R57**	**DRN**	**80MK4**	135	524
1.2	1148	19800	**F**	**87R57**	**DRN**	**80MK4**	130	524
1.4	1010	19800	**FF**	**87R57**	**DRN**	**80MK4**	145	524
			FA	**87R57**	**DRN**	**80M4**	125	524
1.6	887	19800	**FAF**	**87R57**	**DRN**	**80M4**	140	524
1.9	780	19800	**F**	**87R57**	**DRN**	**80M4**	130	524
2.1	674	19800	**FF**	**87R57**	**DRN**	**80M4**	145	524

24832944/FR – 09/2018

$M_{a\,max}$ = 3000 Nm

n_a min^{-1}	i	F_{Ra} [1] N					m kg	
2.4	609	19800	**FA**	**87R57**	**DRN**	**90S4**	130	524
2.8	515	19800	**FAF**	**87R57**	**DRN**	**90S4**	145	524
3.2	452	19800	**F**	**87R57**	**DRN**	**90S4**	140	524
			FF	**87R57**	**DRN**	**90S4**	155	524
4.2	345	19800	**FA**	**87R57**	**DRN**	**90L4**	135	524
			FAF	**87R57**	**DRN**	**90L4**	150	524
			F	**87R57**	**DRN**	**90L4**	140	524
			FF	**87R57**	**DRN**	**90L4**	155	524
4.8	300	19800	**FA**	**87R57**	**DRN**	**100LS4**	140	524
5.8	249	19800	**FAF**	**87R57**	**DRN**	**100LS4**	150	524
			F	**87R57**	**DRN**	**100LS4**	145	524
			FF	**87R57**	**DRN**	**100LS4**	160	524
2.2	662	19800	**FA**	**87R57**	**DRN**	**80M4**	125	524
			FAF	**87R57**	**DRN**	**80M4**	135	524
			F	**87R57**	**DRN**	**80M4**	130	524
			FF	**87R57**	**DRN**	**80M4**	145	524
2.5	592	19800	**FA**	**87R57**	**DRN**	**90S4**	130	524
2.8	519	19800	**FAF**	**87R57**	**DRN**	**90S4**	140	524
3.1	468	19800	**F**	**87R57**	**DRN**	**90S4**	135	524
			FF	**87R57**	**DRN**	**90S4**	150	524
3.7	398	19800	**FA**	**87R57**	**DRN**	**90L4**	130	524
4.2	350	19800	**FAF**	**87R57**	**DRN**	**90L4**	145	524
			F	**87R57**	**DRN**	**90L4**	140	524
			FF	**87R57**	**DRN**	**90L4**	155	524
4.6	315	19800	**FA**	**87R57**	**DRN**	**100LS4**	135	524
5.2	281	19800	**FAF**	**87R57**	**DRN**	**100LS4**	150	524
6.0	240	19800	**F**	**87R57**	**DRN**	**100LS4**	140	524
			FF	**87R57**	**DRN**	**100LS4**	155	524
6.9	211	19800	**FA**	**87R57**	**DRN**	**100L4**	145	524
7.5	193	19800	**FAF**	**87R57**	**DRN**	**100L4**	155	524
			F	**87R57**	**DRN**	**100L4**	150	524
			FF	**87R57**	**DRN**	**100L4**	165	524

$M_{a\,max}$ = 4300 Nm

n_a min^{-1}	i	F_{Ra} [1] N					m kg	
0.05	29211	29900						
0.05	26911	29900						
0.06	23814	29900						
0.07	20813	29900						
0.08	18119	29900	**FA**	**97R57**	**DRN**	**63MS4**	185	524
0.09	15472	29900	**FAF**	**97R57**	**DRN**	**63MS4**	205	524
0.10	14022	29900	**F**	**97R57**	**DRN**	**63MS4**	190	524
0.11	12324	29900	**FF**	**97R57**	**DRN**	**63MS4**	225	524
0.13	10838	29900						
0.14	9576	29900						
0.17	8318	29900						
0.19	7328	29900						
0.21	6469	29900	**FA**	**97R57**	**DRN**	**63M4**	185	524
0.24	5615	29900	**FAF**	**97R57**	**DRN**	**63M4**	205	524
0.28	4961	29900	**F**	**97R57**	**DRN**	**63M4**	190	524
0.32	4333	29900	**FF**	**97R57**	**DRN**	**63M4**	225	524
0.22	6338	29900	**FA**	**97R57**	**DRN**	**63MS4**	180	524
			FAF	**97R57**	**DRN**	**63MS4**	200	524
			F	**97R57**	**DRN**	**63MS4**	185	524
			FF	**97R57**	**DRN**	**63MS4**	220	524
0.24	5680	29900	**FA**	**97R57**	**DRN**	**63M4**	180	524
0.27	5016	29900	**FAF**	**97R57**	**DRN**	**63M4**	200	524
0.31	4367	29900	**F**	**97R57**	**DRN**	**63M4**	185	524
			FF	**97R57**	**DRN**	**63M4**	220	524

24832944/FR – 09/2018

$M_{a\,max}$ = 4300 Nm

n_a min^{-1}	i	F_{Ra} [1] N					m kg	
0.36	3914	29900	**FA**	**97R57**	**DRN**	**71MS4**	180	524
0.42	3357	29900	**FAF**	**97R57**	**DRN**	**71MS4**	200	524
0.47	3009	29900	**F**	**97R57**	**DRN**	**71MS4**	185	524
			FF	**97R57**	**DRN**	**71MS4**	220	524
0.58	2448	29900	**FA**	**97R57**	**DRN**	**71M4**	180	524
0.64	2199	29900	**FAF**	**97R57**	**DRN**	**71M4**	200	524
0.72	1971	29900	**F**	**97R57**	**DRN**	**71M4**	190	524
			FF	**97R57**	**DRN**	**71M4**	220	524
0.82	1741	29900	**FA**	**97R57**	**DRN**	**80MK4**	185	524
0.98	1468	29900	**FAF**	**97R57**	**DRN**	**80MK4**	205	524
1.1	1316	29900	**F**	**97R57**	**DRN**	**80MK4**	190	524
			FF	**97R57**	**DRN**	**80MK4**	225	524
			FA	**97R57**	**DRN**	**80M4**	185	524
1.2	1189	29900	**FAF**	**97R57**	**DRN**	**80M4**	210	524
1.4	1023	29900	**F**	**97R57**	**DRN**	**80M4**	195	524
			FF	**97R57**	**DRN**	**80M4**	225	524
			FA	**97R57**	**DRN**	**71MS4**	185	524
0.36	3906	29900	**FAF**	**97R57**	**DRN**	**71MS4**	205	524
0.42	3352	29900	**F**	**97R57**	**DRN**	**71MS4**	190	524
			FF	**97R57**	**DRN**	**71MS4**	225	524
0.49	2907	29900	**FA**	**97R57**	**DRN**	**71M4**	185	524
0.55	2553	29900	**FAF**	**97R57**	**DRN**	**71M4**	205	524
0.63	2245	29900	**F**	**97R57**	**DRN**	**71M4**	195	524
0.72	1970	29900	**FF**	**97R57**	**DRN**	**71M4**	225	524
0.83	1722	29900	**FA**	**97R57**	**DRN**	**80MK4**	190	524
0.94	1527	29900	**FAF**	**97R57**	**DRN**	**80MK4**	210	524
1.1	1327	29900	**F**	**97R57**	**DRN**	**80MK4**	195	524
			FF	**97R57**	**DRN**	**80MK4**	230	524
			FA	**97R57**	**DRN**	**80M4**	190	524
1.2	1171	29900	**FAF**	**97R57**	**DRN**	**80M4**	215	524
1.4	1022	29900	**F**	**97R57**	**DRN**	**80M4**	200	524
			FF	**97R57**	**DRN**	**80M4**	230	524
1.6	898	29900	**FA**	**97R57**	**DRN**	**90S4**	195	524
1.9	784	29900	**FAF**	**97R57**	**DRN**	**90S4**	220	524
2.1	690	29900	**F**	**97R57**	**DRN**	**90S4**	205	524
			FF	**97R57**	**DRN**	**90S4**	240	524
			FA	**97R57**	**DRN**	**90L4**	200	524
2.4	605	29900	**FAF**	**97R57**	**DRN**	**90L4**	220	524
2.8	529	29900	**F**	**97R57**	**DRN**	**90L4**	210	524
			FF	**97R57**	**DRN**	**90L4**	240	524
3.1	467	29900	**FA**	**97R57**	**DRN**	**100LS4**	205	524
3.6	406	29900	**FAF**	**97R57**	**DRN**	**100LS4**	225	524
4.0	363	29900	**F**	**97R57**	**DRN**	**100LS4**	210	524
			FF	**97R57**	**DRN**	**100LS4**	245	524
			FA	**97R57**	**DRN**	**100L4**	210	524
5.1	285	29900	**FAF**	**97R57**	**DRN**	**100L4**	235	524
6.0	245	29900	**F**	**97R57**	**DRN**	**100L4**	220	524
			FF	**97R57**	**DRN**	**100L4**	250	524
			FA	**97R57**	**DRN**	**112M4**	220	524
7.0	208	29900	**FAF**	**97R57**	**DRN**	**112M4**	245	524
7.5	195	29900	**F**	**97R57**	**DRN**	**112M4**	230	524
			FF	**97R57**	**DRN**	**112M4**	260	524
1.6	892	29900	**FA**	**97R57**	**DRN**	**90S4**	190	524
1.9	760	29900	**FAF**	**97R57**	**DRN**	**90S4**	215	524
2.2	667	29900	**F**	**97R57**	**DRN**	**90S4**	200	524
			FF	**97R57**	**DRN**	**90S4**	230	524
2.6	569	29900	**FA**	**97R57**	**DRN**	**90L4**	195	524
2.9	510	29900	**FAF**	**97R57**	**DRN**	**90L4**	215	524
3.1	473	29900	**F**	**97R57**	**DRN**	**90L4**	200	524
			FF	**97R57**	**DRN**	**90L4**	235	524
3.6	403	29900	**FA**	**97R57**	**DRN**	**100LS4**	200	524
4.0	361	29900	**FAF**	**97R57**	**DRN**	**100LS4**	220	524
4.6	317	29900	**F**	**97R57**	**DRN**	**100LS4**	205	524
			FF	**97R57**	**DRN**	**100LS4**	240	524

24832944/FR – 09/2018

$M_{a\,max}$ = 4300 Nm

n_a min^{-1}	i	F_{Ra} [1] N					m kg	
			FA	97R57	DRN	100L4	205	524
5.3	275	29900	FAF	97R57	DRN	100L4	225	524
6.0	242	29900	F	97R57	DRN	100L4	215	524
			FF	97R57	DRN	100L4	245	524

$M_{a\,max}$ = 7680 Nm

n_a min^{-1}	i	F_{Ra} [1] N					m kg	
0.05	25375	49800	FA	107R77	DRN	63MS4	275	524
0.06	21652	49800	FAF	107R77	DRN	63MS4	295	524
0.07	18933	49800	F	107R77	DRN	63MS4	290	524
0.08	16888	49800	FF	107R77	DRN	63MS4	320	524
0.09	14767	49800						
0.12	11348	49800	FA	107R77	DRN	63M4	275	524
0.14	10039	49800	FAF	107R77	DRN	63M4	295	524
0.16	8548	49800	F	107R77	DRN	63M4	290	524
0.18	7674	49800	FF	107R77	DRN	63M4	320	524
			FA	107R77	DRN	71MS4	275	524
0.21	6767	49800	FAF	107R77	DRN	71MS4	295	524
0.24	5954	49800	F	107R77	DRN	71MS4	295	524
			FF	107R77	DRN	71MS4	320	524
			FA	107R77	DRN	71M4	275	524
0.27	5223	49800	FAF	107R77	DRN	71M4	300	524
0.31	4567	49800	F	107R77	DRN	71M4	295	524
0.36	3948	49800	FF	107R77	DRN	71M4	320	524
			FA	107R77	DRN	80MK4	280	524
0.41	3521	49800	FAF	107R77	DRN	80MK4	300	524
			F	107R77	DRN	80MK4	295	524
			FF	107R77	DRN	80MK4	325	524
			FA	107R77	DRN	80MK4	280	524
0.47	3037	49800	FAF	107R77	DRN	80MK4	300	524
0.52	2756	49800	F	107R77	DRN	80MK4	295	524
0.61	2369	49800	FF	107R77	DRN	80MK4	325	524
			FA	107R77	DRN	80M4	280	524
0.70	2068	49800	FAF	107R77	DRN	80M4	305	524
0.79	1826	49800	F	107R77	DRN	80M4	300	524
			FF	107R77	DRN	80M4	325	524
			FA	107R77	DRN	90S4	285	524
0.91	1597	49800	FAF	107R77	DRN	90S4	310	524
1.0	1401	49800	F	107R77	DRN	90S4	305	524
1.2	1243	49800	FF	107R77	DRN	90S4	330	524
			FA	107R77	DRN	90L4	290	524
1.3	1087	49800	FAF	107R77	DRN	90L4	310	524
1.5	950	49800	F	107R77	DRN	90L4	305	524
			FF	107R77	DRN	90L4	335	524
			FA	107R77	DRN	100LS4	295	524
1.7	834	49800	FAF	107R77	DRN	100LS4	315	524
2.0	736	49800	F	107R77	DRN	100LS4	310	524
2.3	640	49800	FF	107R77	DRN	100LS4	340	524
			FA	107R77	DRN	100L4	300	524
2.6	560	49800	FAF	107R77	DRN	100L4	325	524
3.0	489	49800	F	107R77	DRN	100L4	320	524
3.3	436	49800	FF	107R77	DRN	100L4	345	524
			FA	107R77	DRN	112M4	310	524
4.0	370	49800	FAF	107R77	DRN	112M4	330	524
4.4	333	49800	F	107R77	DRN	112M4	325	524
			FF	107R77	DRN	112M4	355	524
			FA	107R77	DRN	132S4	320	524
5.0	291	49800	FAF	107R77	DRN	132S4	345	524
5.7	255	49800	F	107R77	DRN	132S4	340	524
			FF	107R77	DRN	132S4	365	524

24832944/FR – 09/2018

$M_{a\,max}$ = 7680 Nm

n_a min^{-1}	i	F_{Ra} [1] N					m kg	
			FA	107R77	DRN	132M4	340	524
6.5	225	49800	FAF	107R77	DRN	132M4	360	524
7.7	190	49800	F	107R77	DRN	132M4	355	524
			FF	107R77	DRN	132M4	385	524

$M_{a\,max}$ = 7840 Nm

n_a min^{-1}	i	F_{Ra} [1] N					m kg	
0.26	5383	49400	FA	107R77	DRN	71M4	265	524
0.31	4593	49400	FAF	107R77	DRN	71M4	290	524
0.35	4016	49400	F	107R77	DRN	71M4	285	524
0.37	3815	49400	FF	107R77	DRN	71M4	310	524
			FA	107R77	DRN	80MK4	270	524
0.43	3347	49400	FAF	107R77	DRN	80MK4	290	524
0.51	2839	49400	F	107R77	DRN	80MK4	285	524
0.56	2563	49400	FF	107R77	DRN	80MK4	315	524
			FA	107R77	DRN	80M4	275	524
0.64	2255	49400	FAF	107R77	DRN	80M4	295	524
0.68	2129	49400	F	107R77	DRN	80M4	290	524
0.79	1813	49400	FF	107R77	DRN	80M4	315	524
0.91	1590	49400	FA	107R77	DRN	90S4	280	524
1.0	1436	49400	FAF	107R77	DRN	90S4	300	524
1.1	1263	49400	F	107R77	DRN	90S4	295	524
1.2	1193	49400	FF	107R77	DRN	90S4	320	524
			FA	107R77	DRN	90L4	280	524
1.4	1015	49400	FAF	107R77	DRN	90L4	300	524
1.6	923	49400	F	107R77	DRN	90L4	300	524
			FF	107R77	DRN	90L4	325	524
			FA	107R77	DRN	100LS4	285	524
1.8	800	49400	FAF	107R77	DRN	100LS4	305	524
2.1	696	49400	F	107R77	DRN	100LS4	300	524
			FF	107R77	DRN	100LS4	330	524
			FA	107R77	DRN	100LS4	285	524
2.2	644	49400	FAF	107R77	DRN	100LS4	305	524
2.5	591	49400	F	107R77	DRN	100LS4	300	524
			FF	107R77	DRN	100LS4	330	524
			FA	107R77	DRN	100L4	290	524
2.8	518	49400	FAF	107R77	DRN	100L4	315	524
3.0	491	49400	F	107R77	DRN	100L4	310	524
3.4	430	49400	FF	107R77	DRN	100L4	335	524
			FA	107R77	DRN	112M4	300	524
3.8	387	49400	FAF	107R77	DRN	112M4	320	524
4.3	340	49400	F	107R77	DRN	112M4	315	524
			FF	107R77	DRN	112M4	345	524
			FA	107R77	DRN	132S4	310	524
4.9	300	49400	FAF	107R77	DRN	132S4	335	524
5.5	266	49400	F	107R77	DRN	132S4	330	524
			FF	107R77	DRN	132S4	355	524

$M_{a\,max}$ = 12000 Nm

n_a min^{-1}	i	F_{Ra} [1] N					m kg	
			FA	127R77	DRN	63MS4	425	524
0.06	24478	90000	FAF	127R77	DRN	63MS4	465	524
0.06	22323	90000	F	127R77	DRN	63MS4	460	524
			FF	127R77	DRN	63MS4	510	524
0.07	19048	90000	FA	127R77	DRN	63M4	425	524
0.08	16656	90000	FAF	127R77	DRN	63M4	465	524
0.09	14722	90000	F	127R77	DRN	63M4	465	524
0.11	12912	90000	FF	127R77	DRN	63M4	510	524

24832944/FR – 09/2018

$M_{a\,max}$ = 12000 Nm

n_a min^{-1}	i	F_{Ra} [1] N					m kg	
0.12	11656	90000	**FA**	**127R77**	**DRN**	**71MS4**	425	524
0.14	10191	90000	**FAF**	**127R77**	**DRN**	**71MS4**	465	524
0.16	8831	90000	**F**	**127R77**	**DRN**	**71MS4**	465	524
			FF	**127R77**	**DRN**	**71MS4**	510	524
0.19	7643	90000	**FA**	**127R77**	**DRN**	**71M4**	430	524
0.21	6715	90000	**FAF**	**127R77**	**DRN**	**71M4**	465	524
0.24	5925	90000	**F**	**127R77**	**DRN**	**71M4**	465	524
			FF	**127R77**	**DRN**	**71M4**	510	524
0.28	5153	90000	**FA**	**127R77**	**DRN**	**80MK4**	430	524
0.32	4533	90000	**FAF**	**127R77**	**DRN**	**80MK4**	470	524
0.37	3926	90000	**F**	**127R77**	**DRN**	**80MK4**	465	524
			FF	**127R77**	**DRN**	**80MK4**	510	524
			FA	**127R77**	**DRN**	**80M4**	435	524
0.42	3454	90000	**FAF**	**127R77**	**DRN**	**80M4**	470	524
0.48	3031	90000	**F**	**127R77**	**DRN**	**80M4**	470	524
			FF	**127R77**	**DRN**	**80M4**	520	524
			FA	**127R77**	**DRN**	**80M4**	435	524
0.54	2672	90000	**FAF**	**127R77**	**DRN**	**80M4**	470	524
			F	**127R77**	**DRN**	**80M4**	470	524
			FF	**127R77**	**DRN**	**80M4**	510	524
			FA	**127R77**	**DRN**	**90S4**	440	524
0.62	2357	90000	**FAF**	**127R77**	**DRN**	**90S4**	475	524
0.71	2038	90000	**F**	**127R77**	**DRN**	**90S4**	475	524
			FF	**127R77**	**DRN**	**90S4**	520	524
0.82	1784	90000	**FA**	**127R77**	**DRN**	**90L4**	440	524
0.91	1606	90000	**FAF**	**127R77**	**DRN**	**90L4**	480	524
1.1	1390	90000	**F**	**127R77**	**DRN**	**90L4**	480	524
			FF	**127R77**	**DRN**	**90L4**	520	524
1.2	1220	90000	**FA**	**127R77**	**DRN**	**100LS4**	445	524
1.4	1077	90000	**FAF**	**127R77**	**DRN**	**100LS4**	485	524
1.6	930	90000	**F**	**127R77**	**DRN**	**100LS4**	480	524
			FF	**127R77**	**DRN**	**100LS4**	530	524
			FA	**127R77**	**DRN**	**100L4**	455	524
1.8	820	90000	**FAF**	**127R77**	**DRN**	**100L4**	490	524
2.0	727	90000	**F**	**127R77**	**DRN**	**100L4**	490	524
			FF	**127R77**	**DRN**	**100L4**	530	524
			FA	**127R77**	**DRN**	**112M4**	460	524
2.3	648	90000	**FAF**	**127R77**	**DRN**	**112M4**	500	524
2.7	549	90000	**F**	**127R77**	**DRN**	**112M4**	500	524
3.0	495	90000	**FF**	**127R77**	**DRN**	**112M4**	540	524
			FA	**127R77**	**DRN**	**132S4**	475	524
3.4	428	90000	**FAF**	**127R77**	**DRN**	**132S4**	510	524
3.9	376	90000	**F**	**127R77**	**DRN**	**132S4**	510	524
			FF	**127R77**	**DRN**	**132S4**	550	524
			FA	**127R87**	**DRN**	**132S4**	495	524
3.0	483	90000	**FAF**	**127R87**	**DRN**	**132S4**	530	524
3.5	418	90000	**F**	**127R87**	**DRN**	**132S4**	530	524
3.9	374	90000	**FF**	**127R87**	**DRN**	**132S4**	570	524
			FA	**127R87**	**DRN**	**132M4**	510	524
4.7	312	90000	**FAF**	**127R87**	**DRN**	**132M4**	550	524
5.0	293	90000	**F**	**127R87**	**DRN**	**132M4**	550	524
			FF	**127R87**	**DRN**	**132M4**	590	524
			FA	**127R87**	**DRN**	**132L4**	520	524
5.7	259	90000	**FAF**	**127R87**	**DRN**	**132L4**	560	524
6.6	223	90000	**F**	**127R87**	**DRN**	**132L4**	560	524
			FF	**127R87**	**DRN**	**132L4**	600	524
			FA	**127R87**	**DRN**	**160M4**	550	524
7.5	198	90000	**FAF**	**127R87**	**DRN**	**160M4**	590	524
			F	**127R87**	**DRN**	**160M4**	590	524
			FF	**127R87**	**DRN**	**160M4**	630	524
			FA	**127R87**	**DRN**	**160L4**	570	524
8.9	166	90000	**FAF**	**127R87**	**DRN**	**160L4**	610	524
			F	**127R87**	**DRN**	**160L4**	600	524
			FF	**127R87**	**DRN**	**160L4**	650	524

24832944/FR – 09/2018

$M_{a\,max}$ = 20000 Nm

n_a min^{-1}	i	F_{Ra} [1] N					m kg	
0.04	31434	93800						
0.05	26173	93800	**FA**	**157R97**	**DRN**	**71MS4**	770	524
0.06	23464	93800	**FAF**	**157R97**	**DRN**	**71MS4**	820	524
0.07	20212	93800	**F**	**157R97**	**DRN**	**71MS4**	790	524
0.08	17984	93800	**FF**	**157R97**	**DRN**	**71MS4**	890	524
0.09	16358	93800						
			FA	**157R97**	**DRN**	**71M4**	770	524
0.10	13751	93800	**FAF**	**157R97**	**DRN**	**71M4**	830	524
0.12	12235	93800	**F**	**157R97**	**DRN**	**71M4**	790	524
			FF	**157R97**	**DRN**	**71M4**	890	524
			FA	**157R97**	**DRN**	**80M4**	770	524
0.14	10033	93800	**FAF**	**157R97**	**DRN**	**80M4**	830	524
0.16	9021	93800	**F**	**157R97**	**DRN**	**80M4**	790	524
0.18	8026	93800	**FF**	**157R97**	**DRN**	**80M4**	900	524
			FA	**157R97**	**DRN**	**80MK4**	770	524
0.20	7075	93800	**FAF**	**157R97**	**DRN**	**80MK4**	830	524
			F	**157R97**	**DRN**	**80MK4**	790	524
			FF	**157R97**	**DRN**	**80MK4**	900	524
			FA	**157R97**	**DRN**	**80M4**	770	524
0.23	6295	93800	**FAF**	**157R97**	**DRN**	**80M4**	830	524
0.27	5404	93800	**F**	**157R97**	**DRN**	**80M4**	790	524
			FF	**157R97**	**DRN**	**80M4**	900	524
			FA	**157R97**	**DRN**	**90S4**	780	524
0.30	4831	93800	**FAF**	**157R97**	**DRN**	**90S4**	840	524
0.35	4130	93800	**F**	**157R97**	**DRN**	**90S4**	800	524
			FF	**157R97**	**DRN**	**90S4**	900	524
			FA	**157R97**	**DRN**	**100LS4**	780	524
0.40	3607	93800	**FAF**	**157R97**	**DRN**	**100LS4**	840	524
0.45	3210	93800	**F**	**157R97**	**DRN**	**100LS4**	810	524
			FF	**157R97**	**DRN**	**100LS4**	910	524
			FA	**157R97**	**DRN**	**90L4**	780	524
0.53	2780	93800	**FAF**	**157R97**	**DRN**	**90L4**	840	524
			F	**157R97**	**DRN**	**90L4**	800	524
			FF	**157R97**	**DRN**	**90L4**	910	524
			FA	**157R97**	**DRN**	**100L4**	790	524
1.0	1441	93800	**FAF**	**157R97**	**DRN**	**100L4**	850	524
			F	**157R97**	**DRN**	**100L4**	810	524
			FF	**157R97**	**DRN**	**100L4**	920	524
			FA	**157R97**	**DRN**	**90L4**	780	524
0.60	2427	93800	**FAF**	**157R97**	**DRN**	**90L4**	840	524
			F	**157R97**	**DRN**	**90L4**	800	524
			FF	**157R97**	**DRN**	**90L4**	900	524
			FA	**157R97**	**DRN**	**100LS4**	780	524
0.66	2185	93800	**FAF**	**157R97**	**DRN**	**100LS4**	840	524
0.75	1944	93800	**F**	**157R97**	**DRN**	**100LS4**	800	524
0.87	1674	93800	**FF**	**157R97**	**DRN**	**100LS4**	910	524
			FA	**157R97**	**DRN**	**100L4**	790	524
1.1	1308	93800	**FAF**	**157R97**	**DRN**	**100L4**	850	524
1.2	1169	93800	**F**	**157R97**	**DRN**	**100L4**	810	524
			FF	**157R97**	**DRN**	**100L4**	920	524
			FA	**157R97**	**DRN**	**112M4**	800	524
1.5	953	93800	**FAF**	**157R97**	**DRN**	**112M4**	860	524
1.7	845	93800	**F**	**157R97**	**DRN**	**112M4**	820	524
			FF	**157R97**	**DRN**	**112M4**	920	524
			FA	**157R97**	**DRN**	**132S4**	810	524
1.9	764	93800	**FAF**	**157R97**	**DRN**	**132S4**	870	524
2.1	680	93800	**F**	**157R97**	**DRN**	**132S4**	830	524
			FF	**157R97**	**DRN**	**132S4**	940	524
			FA	**157R97**	**DRN**	**132M4**	830	524
2.5	576	93800	**FAF**	**157R97**	**DRN**	**132M4**	890	524
2.9	503	93800	**F**	**157R97**	**DRN**	**132M4**	850	524
3.3	446	93800	**FF**	**157R97**	**DRN**	**132M4**	950	524

24832944/FR – 09/2018

$M_{a\,max}$ = 20000 Nm								
n_a min^{-1}	i	F_{Ra} [1] N					m kg	
4.2	353	93800	**FA**	**157R97**	**DRN**	**160M4**	870	524
4.9	302	93800	**FAF**	**157R97**	**DRN**	**160M4**	930	524
			F	**157R97**	**DRN**	**160M4**	890	524
			FF	**157R97**	**DRN**	**160M4**	1000	524
5.4	273	93800	**FA**	**157R97**	**DRN**	**160L4**	880	524
6.4	232	93800	**FAF**	**157R97**	**DRN**	**160L4**	940	524
			F	**157R97**	**DRN**	**160L4**	900	524
			FF	**157R97**	**DRN**	**160L4**	1010	524
7.3	202	93800	**FA**	**157R97**	**DRN**	**180M4**	910	524
7.5	197	93800	**FAF**	**157R97**	**DRN**	**180M4**	960	524
			F	**157R97**	**DRN**	**180M4**	930	524
			FF	**157R97**	**DRN**	**180M4**	1030	524

24832944/FR – 09/2018

9.5 Feuilles de cotes F..DRN.. en mm

42 020 01 14

F27..

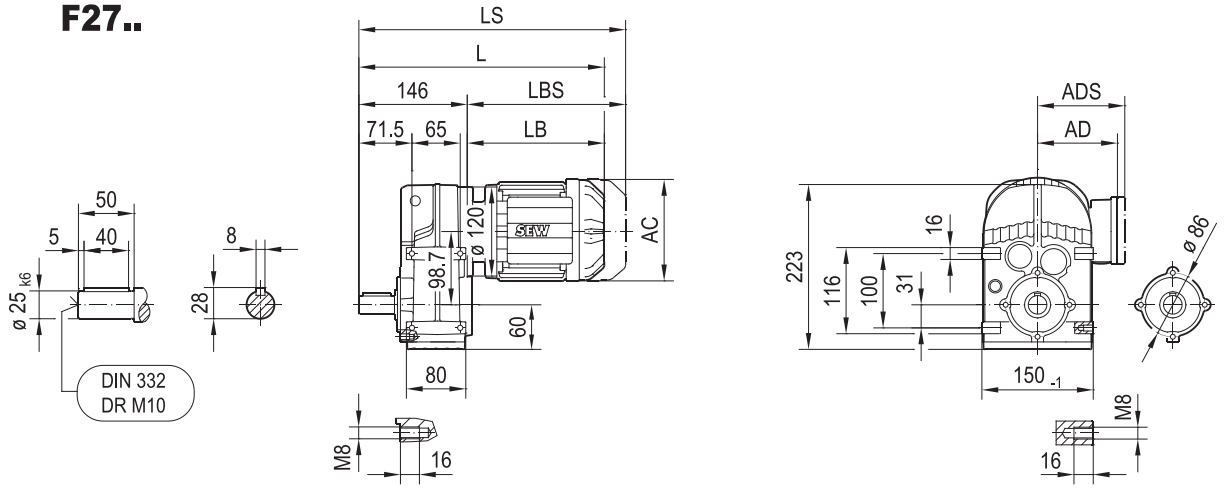

FA27B..

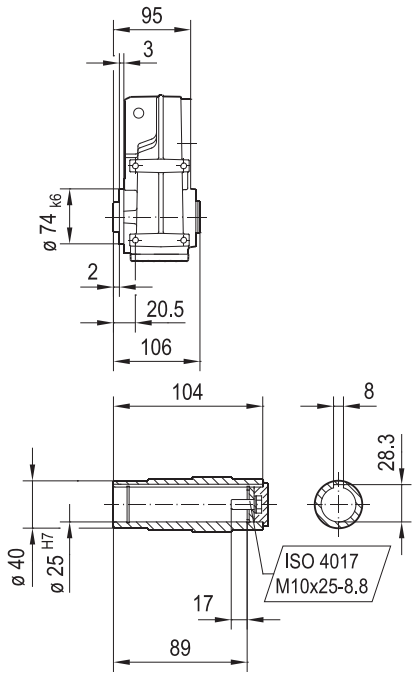

FH27B..
max. DR71..

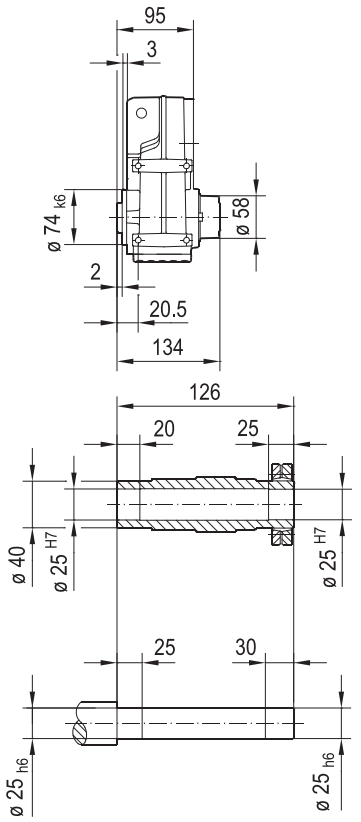

FV27B..

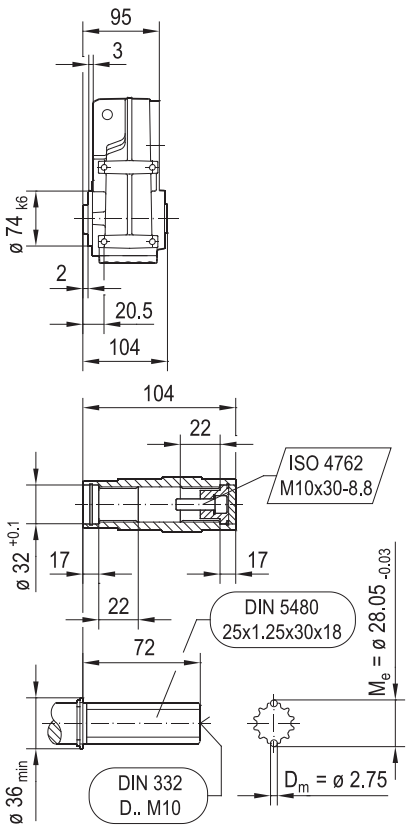

(→ 📖 7.3)	DRN								
	63MS	63M	71MS	71M	80MK	80MS	80M	90S	90L
AC	115	115	139	139	156	156	156	179	179
AD	98	98	118	118	128	128	128	140	140
ADS	98	98	129	129	139	139	139	150	150
L	336	350	352	372	383	400	428	429	461
LS	392	406	419	439	464	481	509	523	555
LB	190	204	206	226	237	254	282	283	315
LBS	246	260	273	293	318	335	363	377	409

24832944/FR – 09/2018

42 021 01 14

FF27..

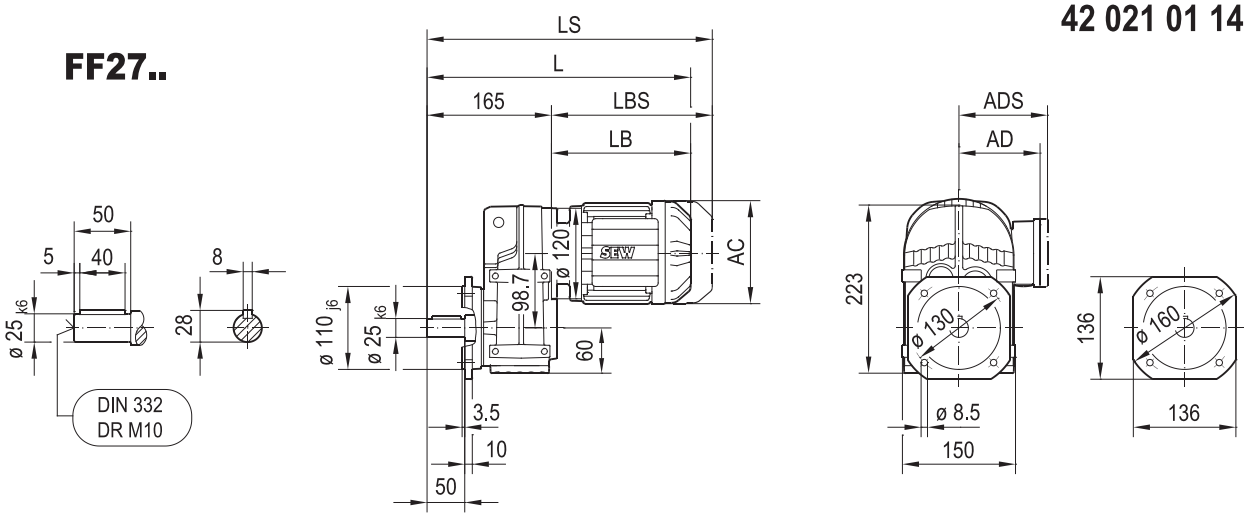

FAF27..

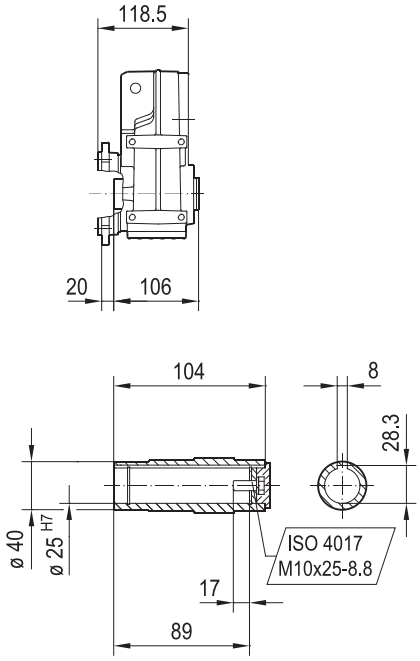

FHF27..
max. DR71..

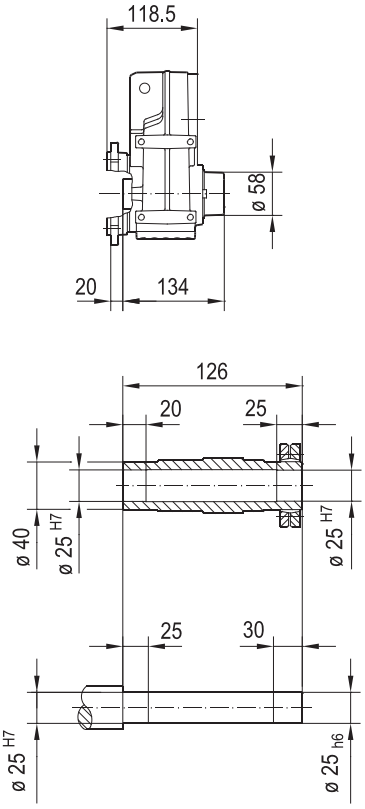

FVF27..

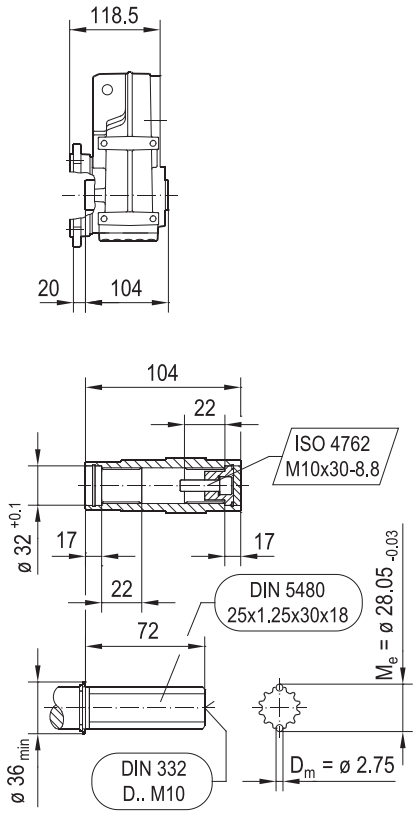

(→ 📖 7.3)	DRN								
	63MS	63M	71MS	71M	80MK	80MS	80M	90S	90L
AC	115	115	139	139	156	156	156	179	179
AD	98	98	118	118	128	128	128	140	140
ADS	98	98	129	129	139	139	139	150	150
L	355	369	371	391	402	419	447	448	480
LS	411	425	438	458	483	500	528	542	574
LB	190	204	206	226	237	254	282	283	315
LBS	246	260	273	293	318	335	363	377	409

24832944/FR – 09/2018

FA27..

42 022 01 14

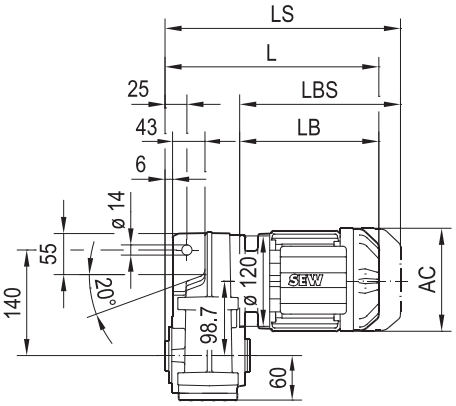

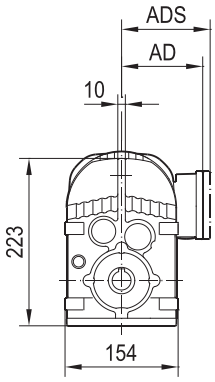

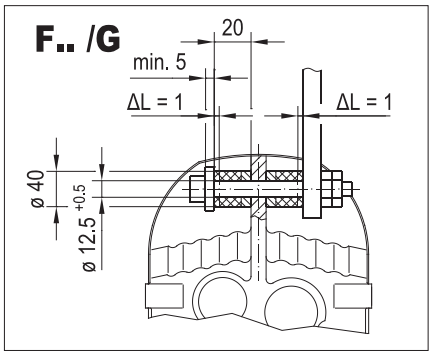

FA27..

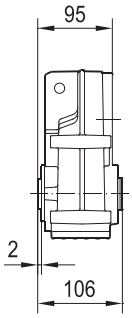

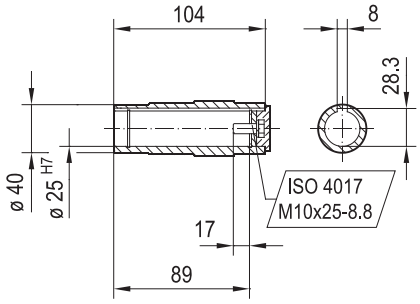

FH27..
max. DR71..

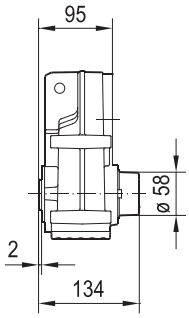

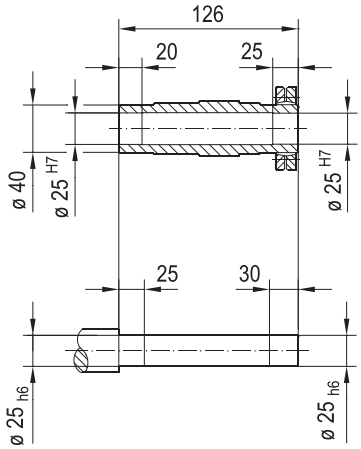

FV27..

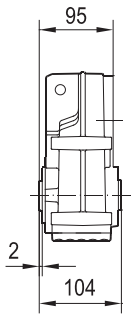

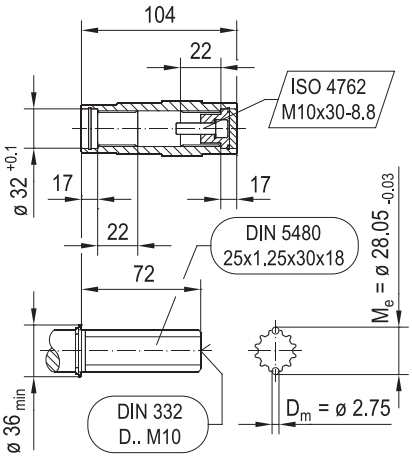

(→ 📖 7.3)	DRN								
	63MS	63M	71MS	71M	80MK	80MS	80M	90S	90L
AC	115	115	139	139	156	156	156	179	179
AD	98	98	118	118	128	128	128	140	140
ADS	98	98	129	129	139	139	139	150	150
L	285	299	301	321	332	349	377	378	410
LS	341	355	368	388	413	430	458	472	504
LB	190	204	206	226	237	254	282	283	315
LBS	246	260	273	293	318	335	363	377	409

24832944/FR – 09/2018

FAZ27..

42 023 01 14

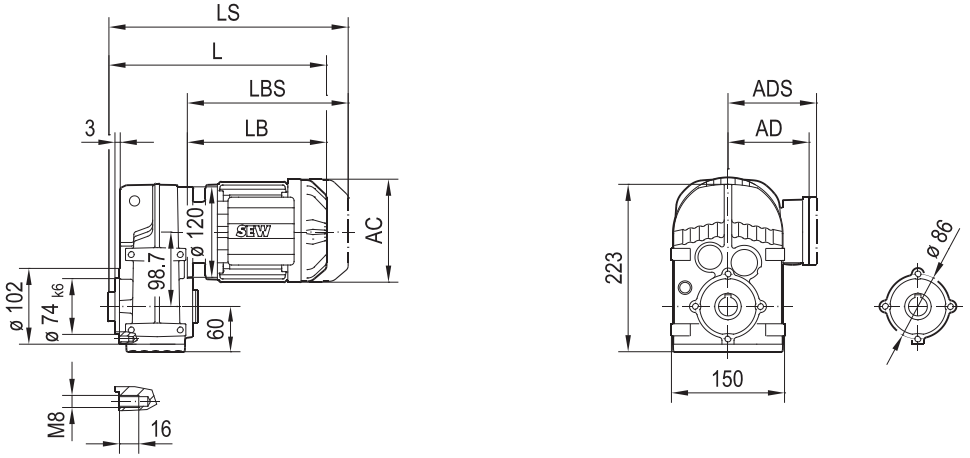

FAZ27..

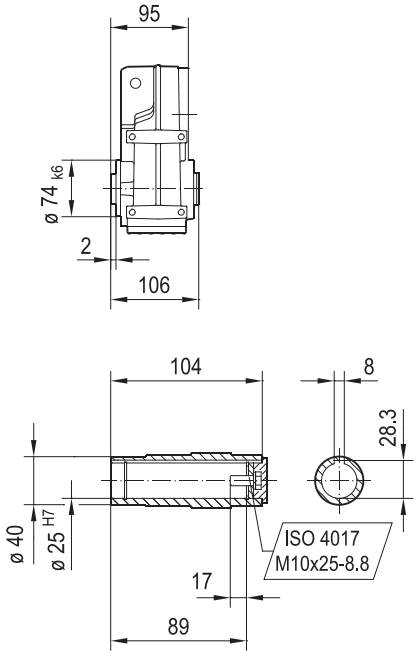

FHZ27..
max. DR71..

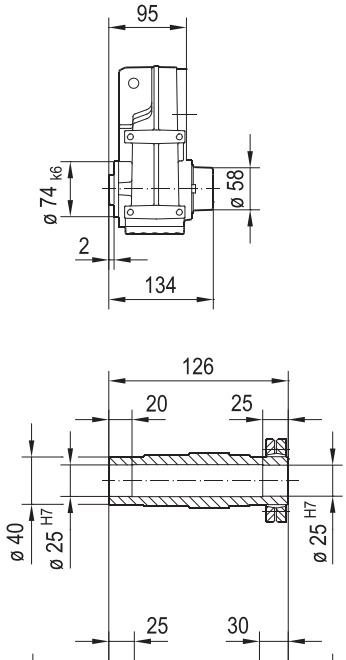

FVZ27..

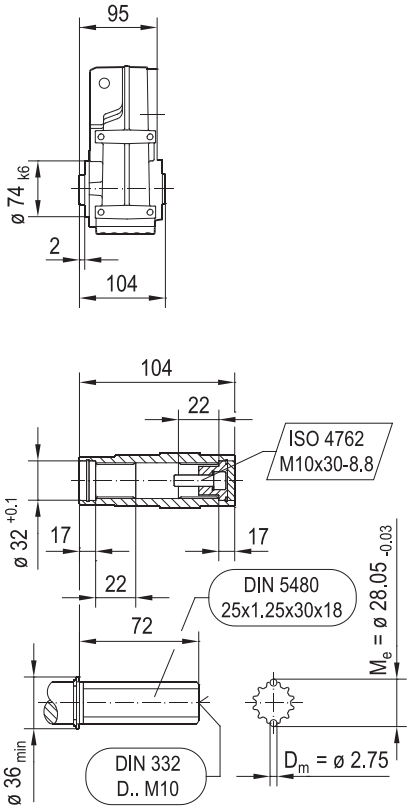

(→ 📖 7.3)	DRN								
	63MS	63M	71MS	71M	80MK	80MS	80M	90S	90L
AC	115	115	139	139	156	156	156	179	179
AD	98	98	118	118	128	128	128	140	140
ADS	98	98	129	129	139	139	139	150	150
L	285	299	301	321	332	349	377	378	410
LS	341	355	368	388	413	430	458	472	504
LB	190	204	206	226	237	254	282	283	315
LBS	246	260	273	293	318	335	363	377	409

24832944/FR – 09/2018

42 071 00 15

FZ27..

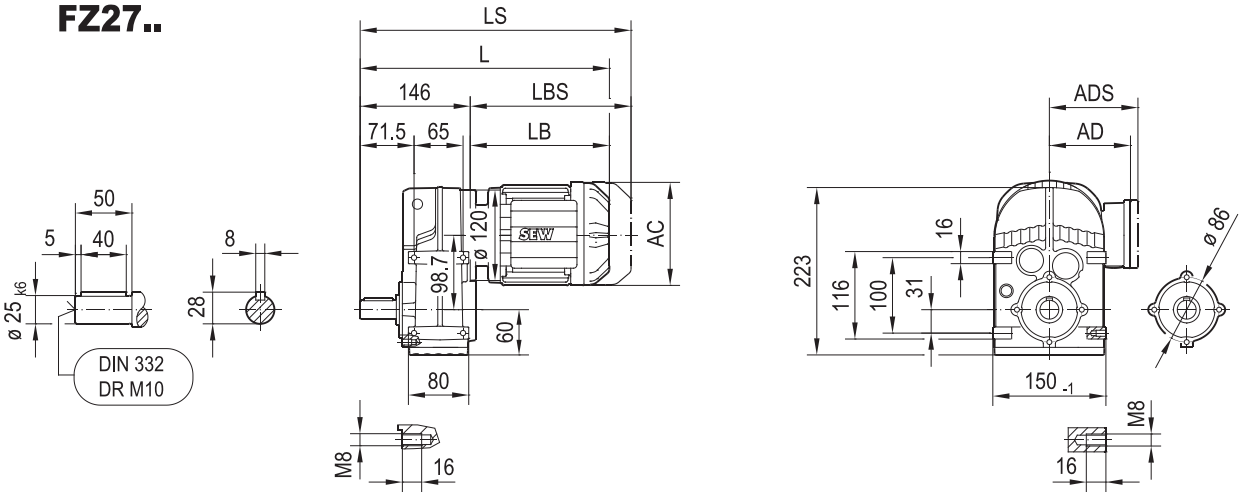

(→ 📖 7.3)	DRN								
	63MS	63M	71MS	71M	80MK	80MS	80M	90S	90L
AC	115	115	139	139	156	156	156	179	179
AD	98	98	118	118	128	128	128	140	140
ADS	98	98	129	129	139	139	139	150	150
L	336	350	352	372	383	400	428	429	461
LS	392	406	419	439	464	481	509	523	555
LB	190	204	206	226	237	254	282	283	315
LBS	246	260	273	293	318	335	363	377	409

24832944/FR – 09/2018

F37..

42 024 00 14

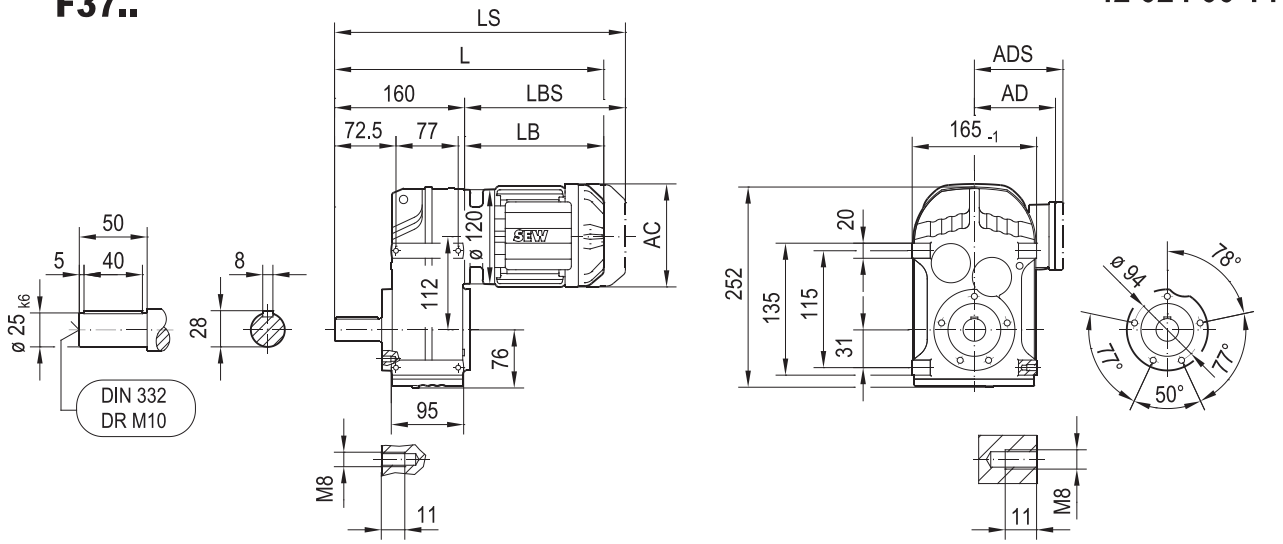

FA37B..

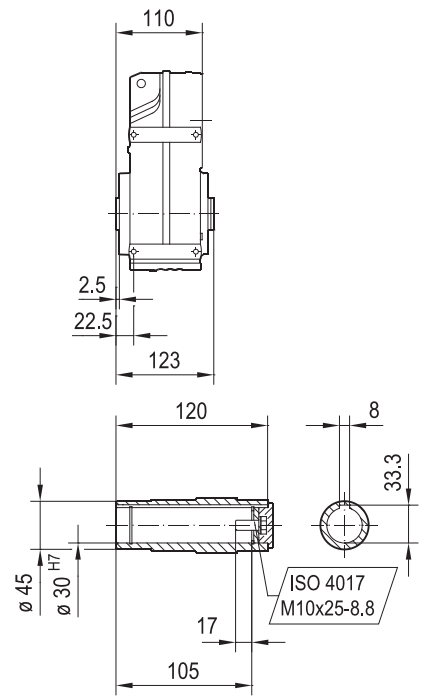

FH37B..

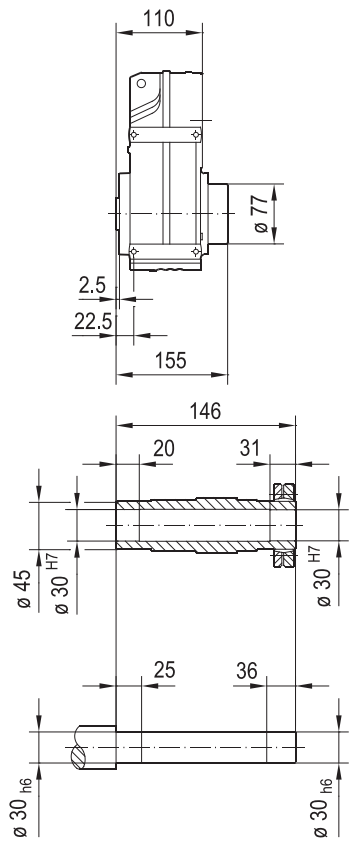

FV37B..

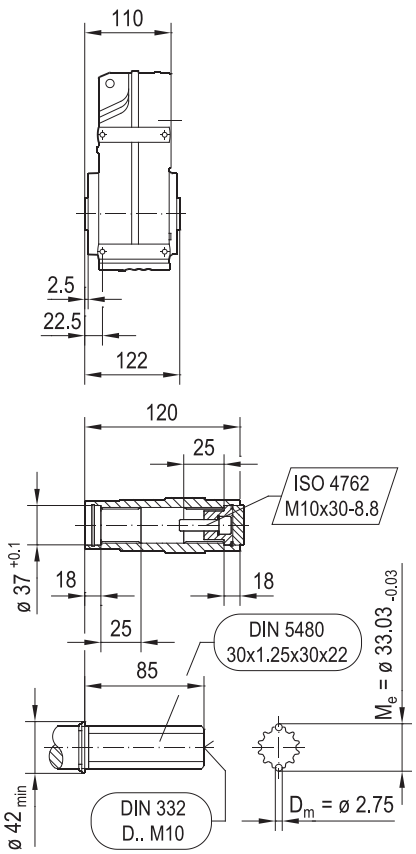

(→ 📖 7.3)	DRN									
	63MS	63M	71MS	71M	80MK	80M	90S	90L	100LS	100L/LM
AC	115	115	139	139	156	156	179	179	197	197
AD	98	98	118	118	128	128	140	140	157	157
ADS	98	98	129	129	139	139	150	150	158	158
L	350	364	366	386	397	442	443	475	474	524
LS	406	420	433	453	478	523	537	569	568	618
LB	190	204	206	226	237	282	283	315	314	364
LBS	246	260	273	293	318	363	377	409	408	458

24832944/FR – 09/2018

FF37..

42 025 00 14

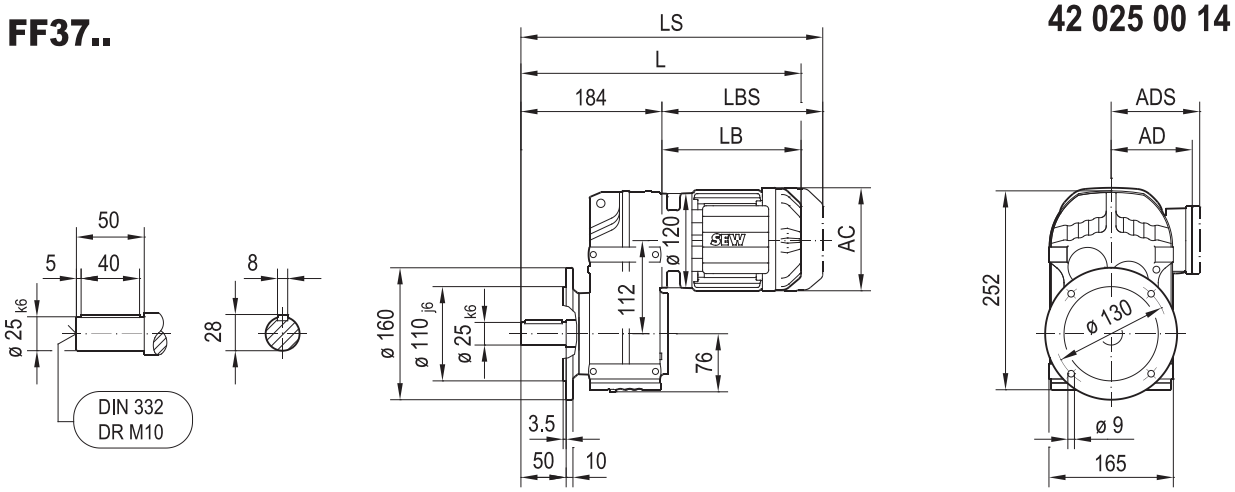

FAF37..

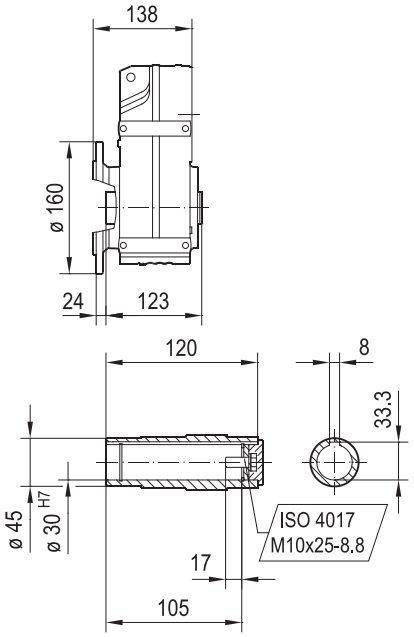

FHF37..

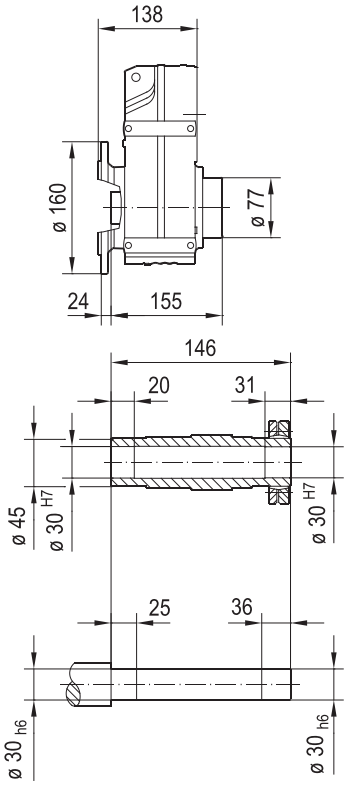

FVF37..

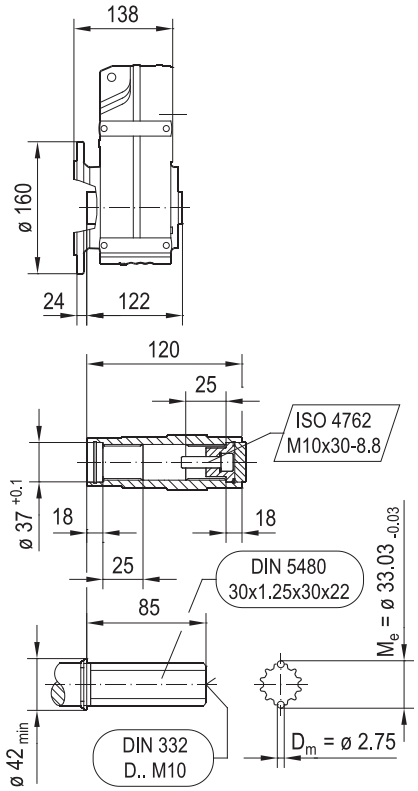

(→ 📖 7.3)	DRN									
	63MS	63M	71MS	71M	80MK	80M	90S	90L	100LS	100L/LM
AC	115	115	139	139	156	156	179	179	197	197
AD	98	98	118	118	128	128	140	140	157	157
ADS	98	98	129	129	139	139	150	150	158	158
L	374	388	390	410	421	466	467	499	498	548
LS	430	444	457	477	502	547	561	593	592	642
LB	190	204	206	226	237	282	283	315	314	364
LBS	246	260	273	293	318	363	377	409	408	458

24832944/FR – 09/2018

FA37..

42 026 00 14

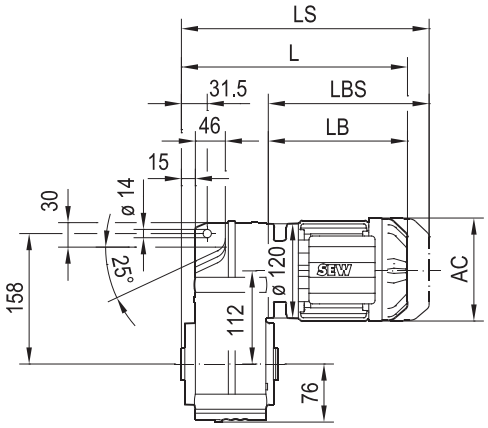

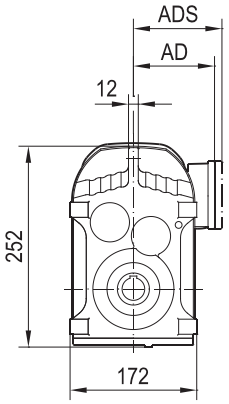

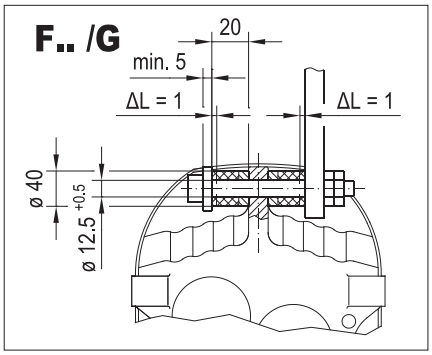

FA37..

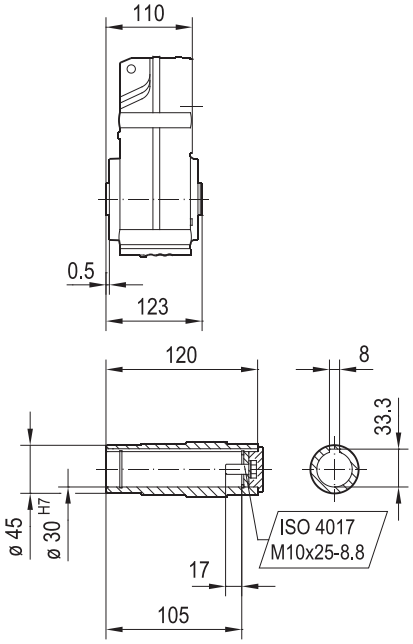

FH37..

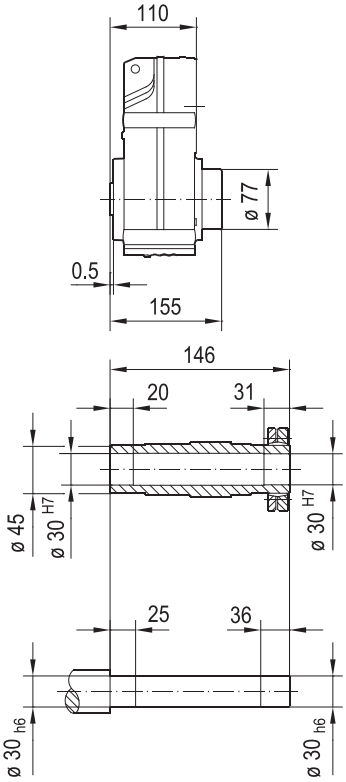

FV37..

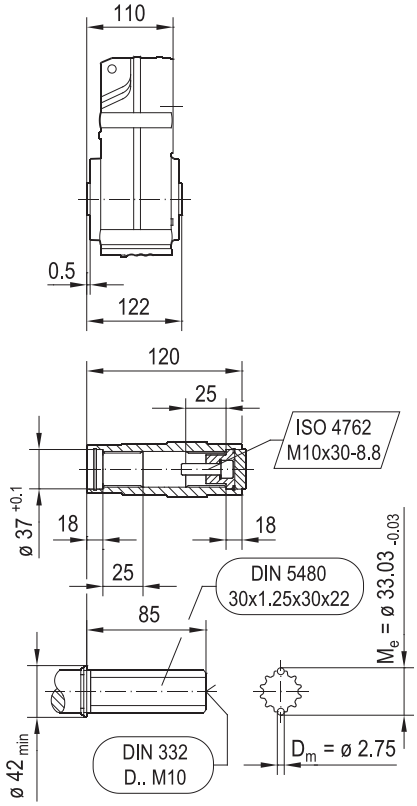

(→ 📖 7.3)	DRN									
	63MS	63M	71MS	71M	80MK	80M	90S	90L	100LS	100L/LM
AC	115	115	139	139	156	156	179	179	197	197
AD	98	98	118	118	128	128	140	140	157	157
ADS	98	98	129	129	139	139	150	150	158	158
L	300	314	316	336	347	392	393	425	424	474
LS	356	370	383	403	428	473	487	519	518	568
LB	190	204	206	226	237	282	283	315	314	364
LBS	246	260	273	293	318	363	377	409	408	458

24832944/FR – 09/2018

FAZ37..

42 027 00 14

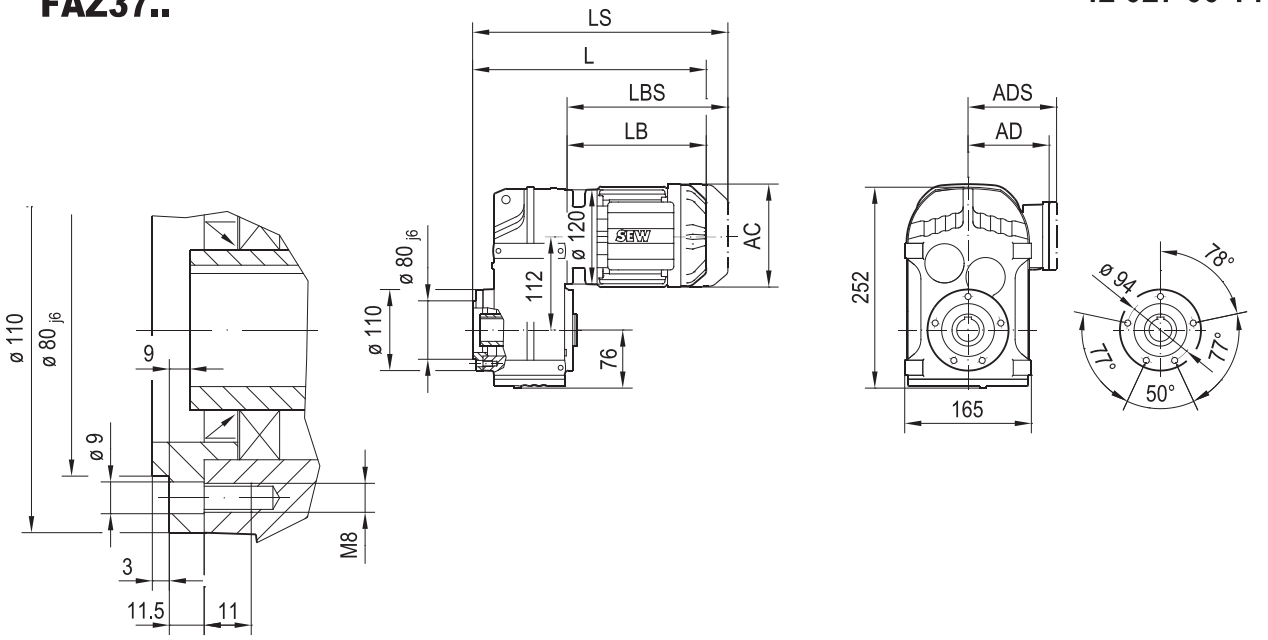

FAZ37..

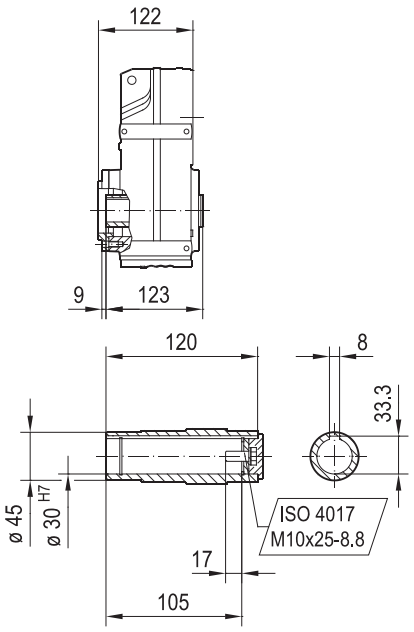

FHZ37..

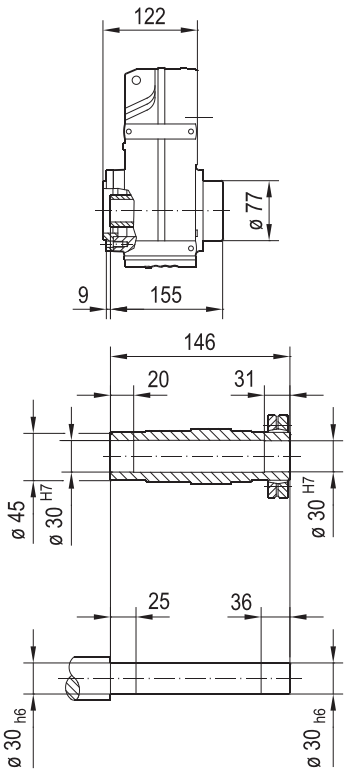

FVZ37..

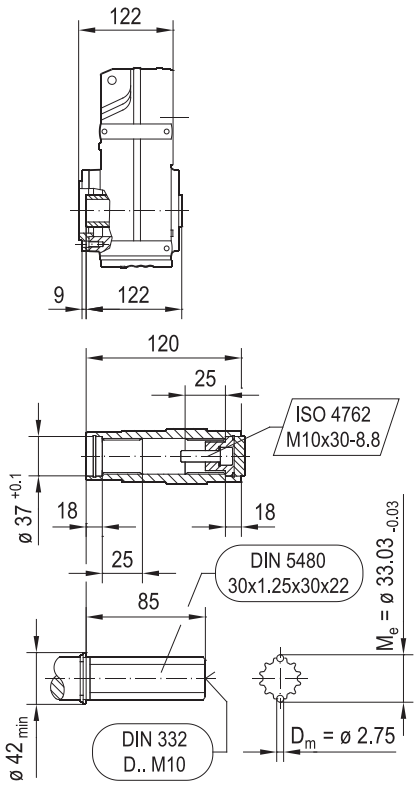

(→ 📖 7.3)	DRN									
	63MS	63M	71MS	71M	80MK	80M	90S	90L	100LS	100L/LM
AC	115	115	139	139	156	156	179	179	197	197
AD	98	98	118	118	128	128	140	140	157	157
ADS	98	98	129	129	139	139	150	150	158	158
L	312	326	328	348	359	404	405	437	436	486
LS	368	382	395	415	440	485	499	531	530	580
LB	190	204	206	226	237	282	283	315	314	364
LBS	246	260	273	293	318	363	377	409	408	458

24832944/FR – 09/2018

FZ37..

42 072 00 15

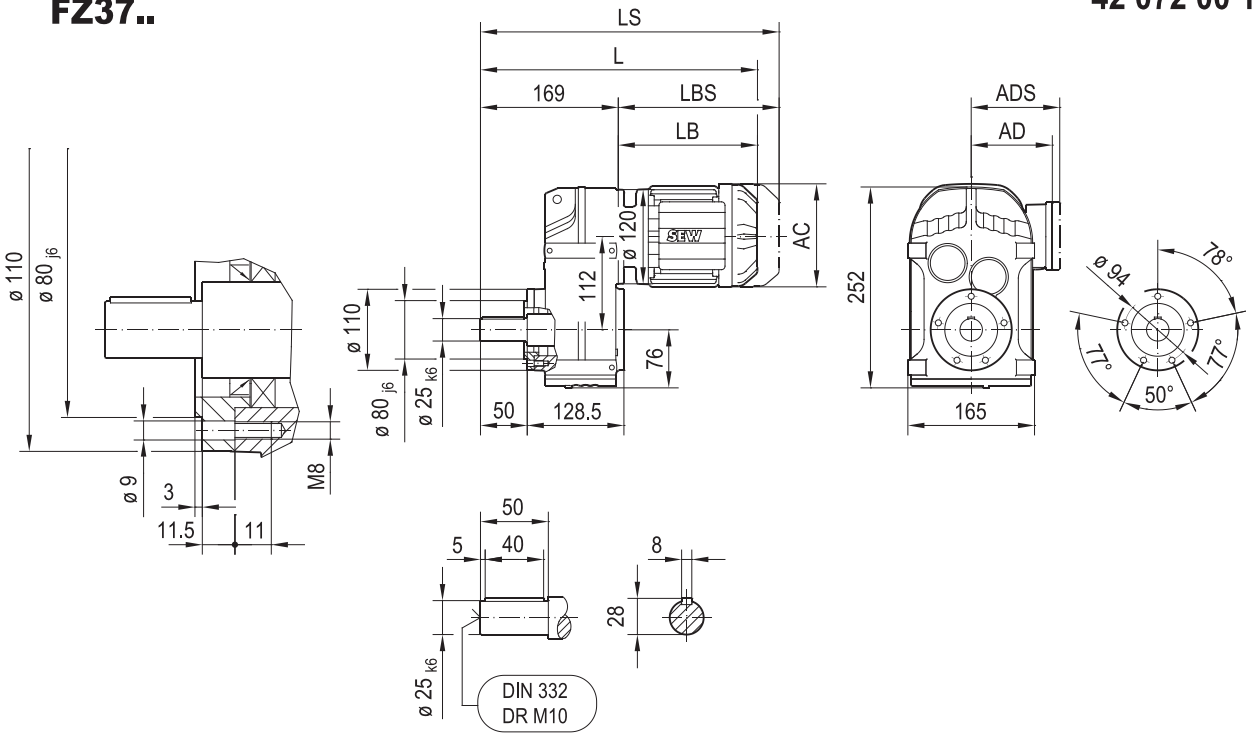

(→ 📖 7.3)	DRN									
	63MS	63M	71MS	71M	80MK	80M	90S	90L	100LS	100L/LM
AC	115	115	139	139	156	156	179	179	197	197
AD	98	98	118	118	128	128	140	140	157	157
ADS	98	98	129	129	139	139	150	150	158	158
L	359	373	375	395	406	451	452	484	483	533
LS	415	429	442	462	487	532	546	578	577	627
LB	190	204	206	226	237	282	283	315	314	364
LBS	246	260	273	293	318	363	377	409	408	458

24832944/FR – 09/2018

FT37..

42 028 01 14

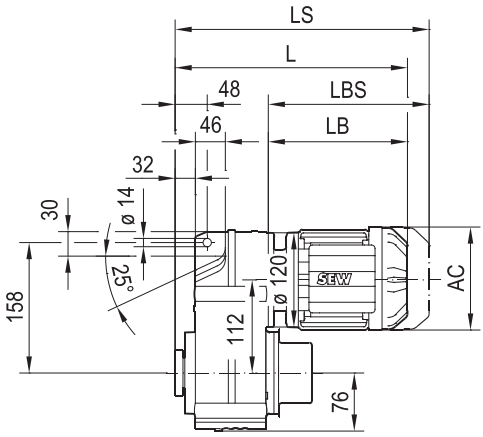

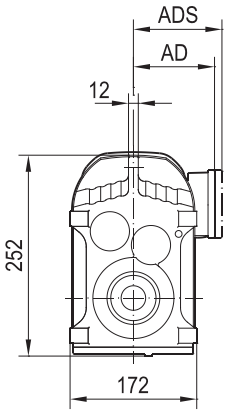

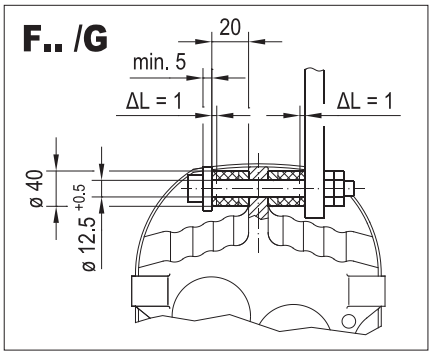

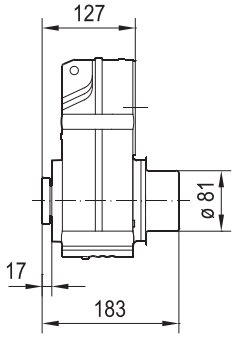

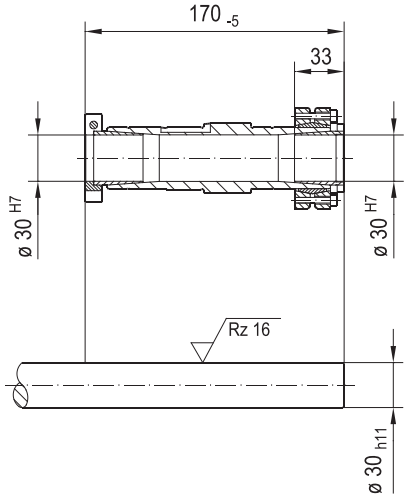

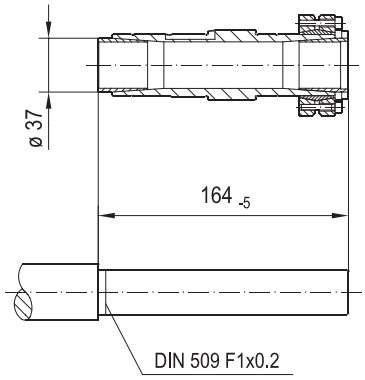

(→ 📖 7.3)	DRN							
	63MS	63M	71MS	71M				
AC	115	115	139	139				
AD	98	98	118	118				
ADS	98	98	129	129				
L	317	331	333	353				
LS	373	387	400	420				
LB	190	204	206	226				
LBS	246	260	273	293				

24832944/FR – 09/2018

F47..

42 029 00 14

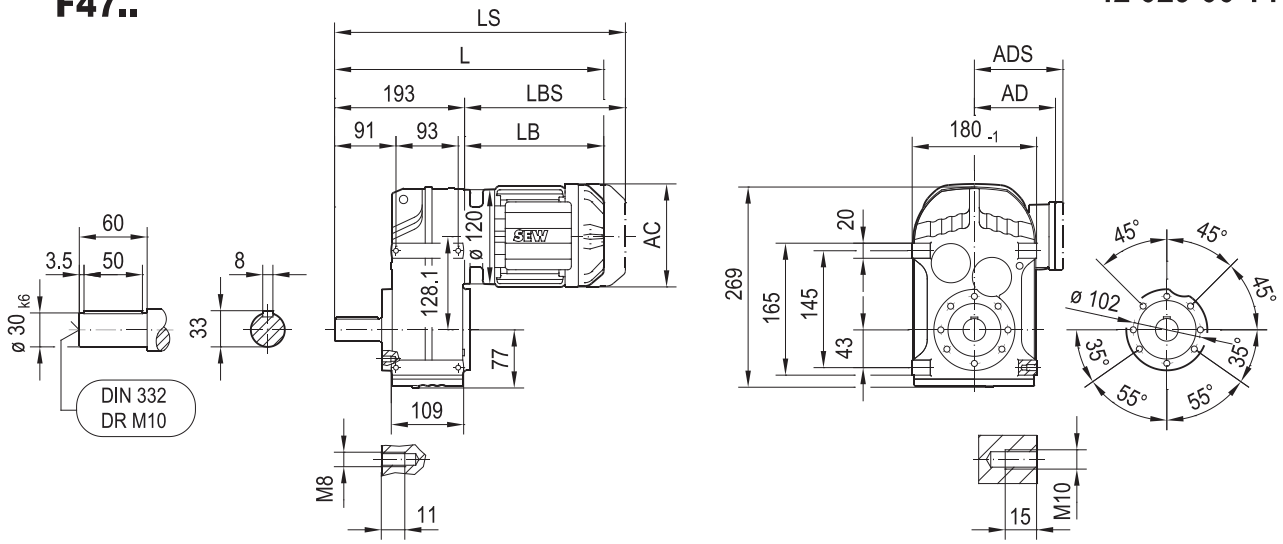

FA47B..

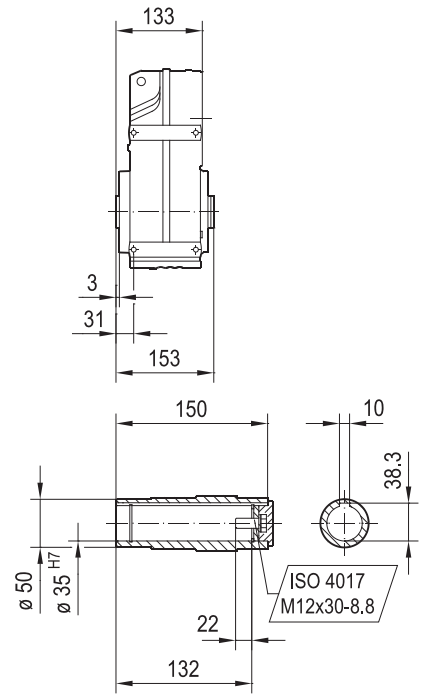

FH47B..

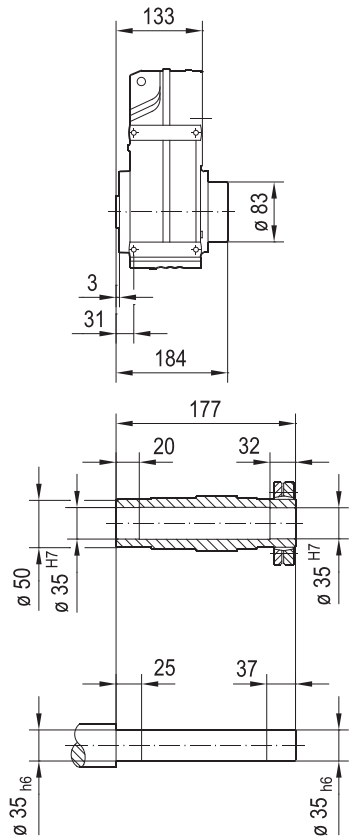

FV47B..

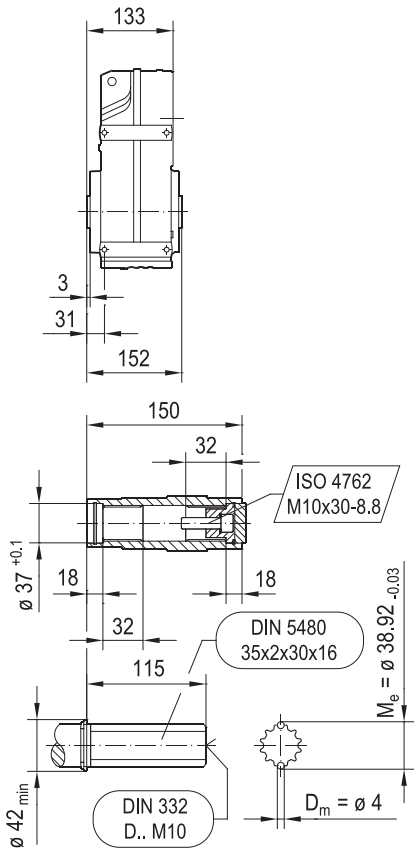

(→ 📖 7.3)	DRN									
	63MS	63M	71MS	71M	80MK	80M	90S	90L	100LS	100L/LM
AC	115	115	139	139	156	156	179	179	197	197
AD	98	98	118	118	128	128	140	140	157	157
ADS	98	98	129	129	139	139	150	150	158	158
L	383	397	399	419	430	475	476	508	507	557
LS	439	453	466	486	511	556	570	602	601	651
LB	190	204	206	226	237	282	283	315	314	364
LBS	246	260	273	293	318	363	377	409	408	458

24832944/FR – 09/2018

FF47..

42 030 01 14

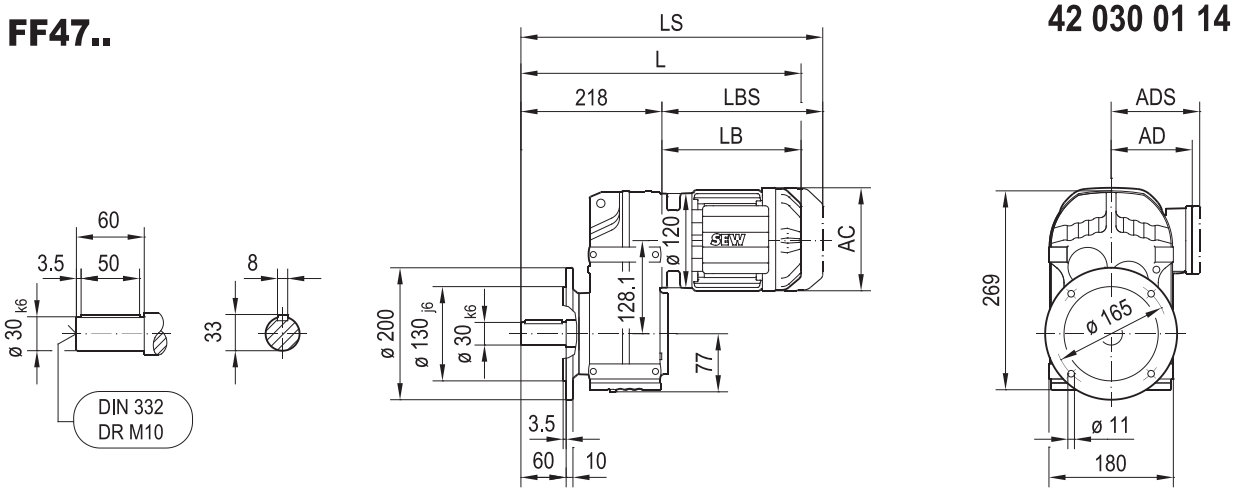

FAF47..

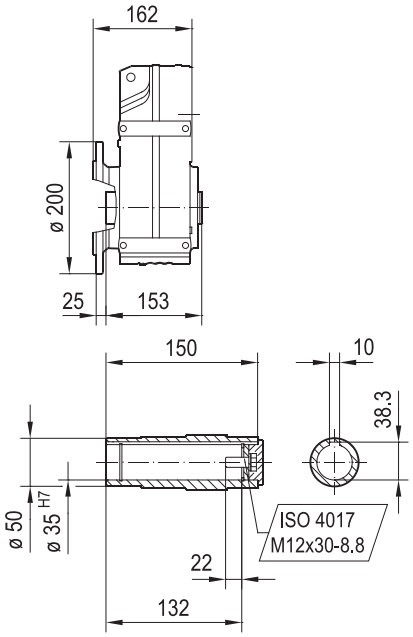

FHF47..

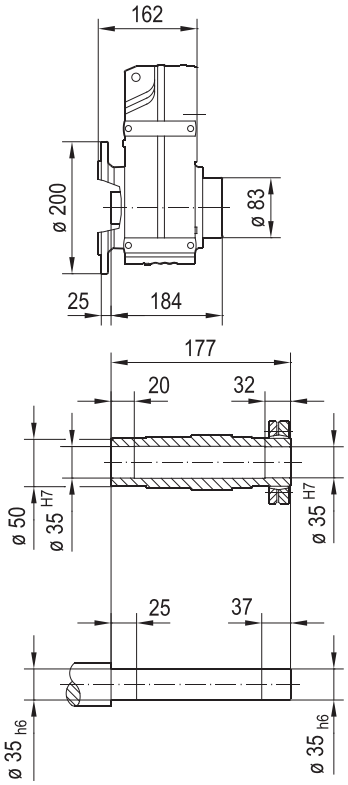

FVF47..

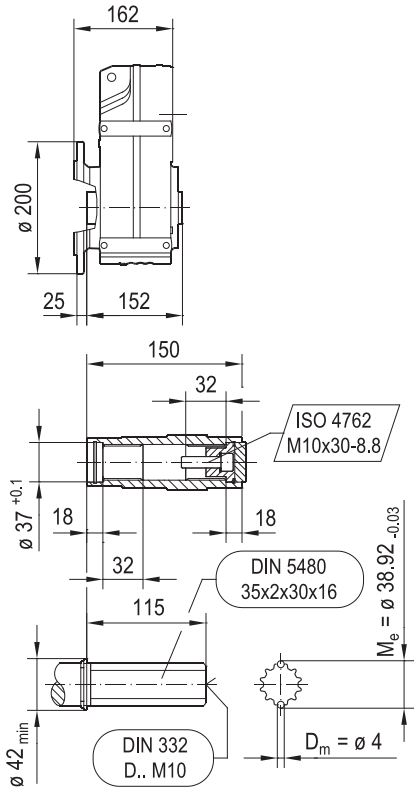

(→ 📖 7.3)	DRN									
	63MS	63M	71MS	71M	80MK	80M	90S	90L	100LS	100L/LM
AC	115	115	139	139	156	156	179	179	197	197
AD	98	98	118	118	128	128	140	140	157	157
ADS	98	98	129	129	139	139	150	150	158	158
L	408	422	424	444	455	500	501	533	532	582
LS	464	478	491	511	536	581	595	627	626	676
LB	190	204	206	226	237	282	283	315	314	364
LBS	246	260	273	293	318	363	377	409	408	458

24832944/FR – 09/2018

FA47..

42 031 00 14

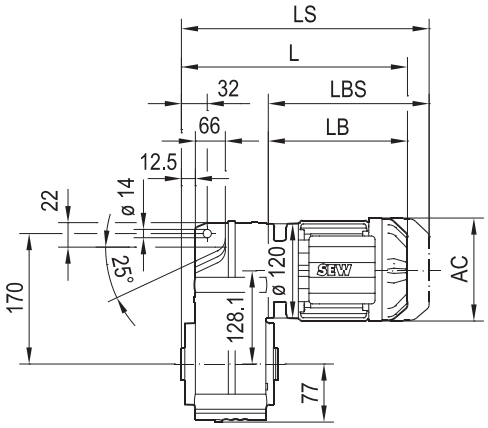

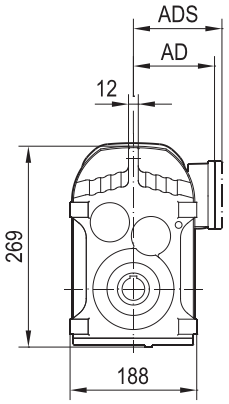

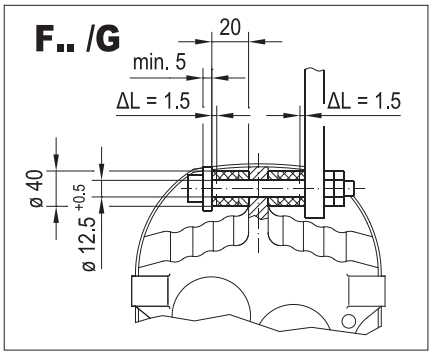

FA47..

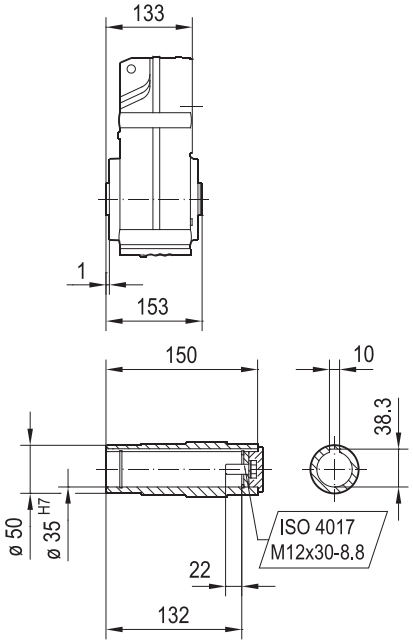

FH47..

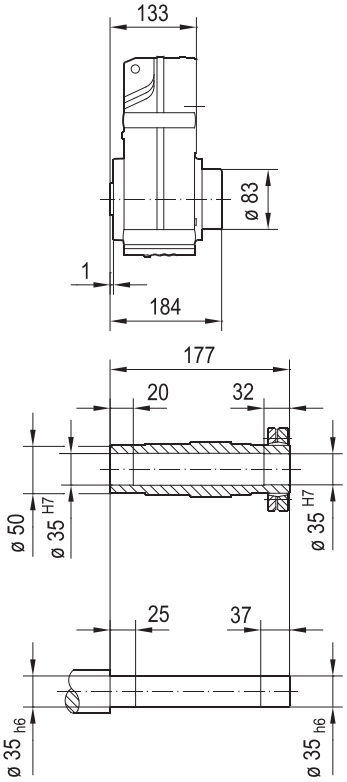

FV47..

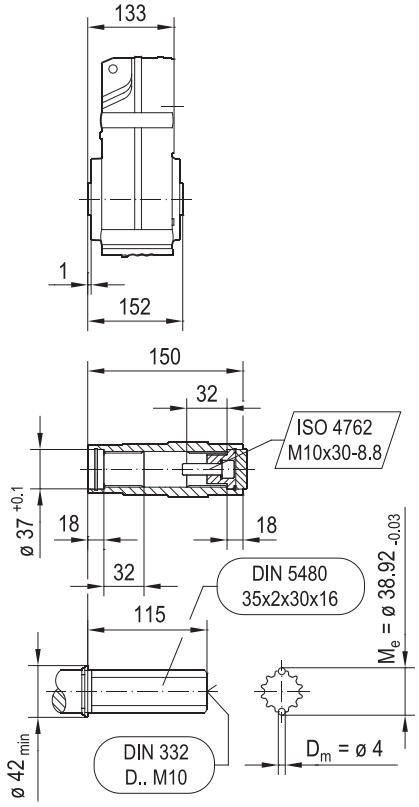

(→ 📖 7.3)	DRN									
	63MS	63M	71MS	71M	80MK	80M	90S	90L	100LS	100L/LM
AC	115	115	139	139	156	156	179	179	197	197
AD	98	98	118	118	128	128	140	140	157	157
ADS	98	98	129	129	139	139	150	150	158	158
L	323	337	339	359	370	415	416	448	447	497
LS	379	393	406	426	451	496	510	542	541	591
LB	190	204	206	226	237	282	283	315	314	364
LBS	246	260	273	293	318	363	377	409	408	458

24832944/FR – 09/2018

FAZ47..

42 032 00 14

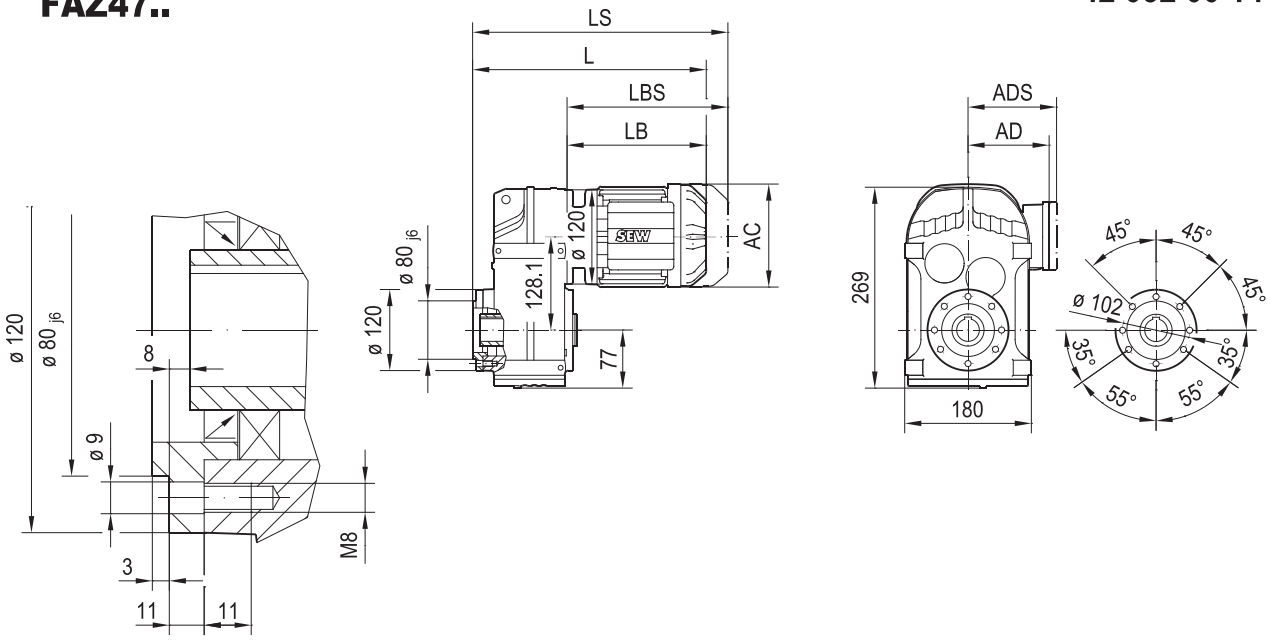

FAZ47..

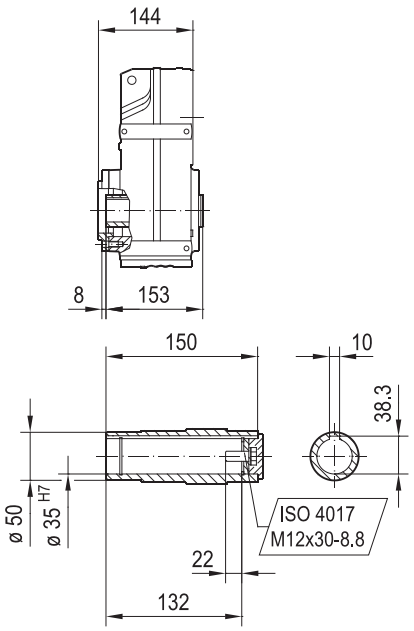

FHZ47..

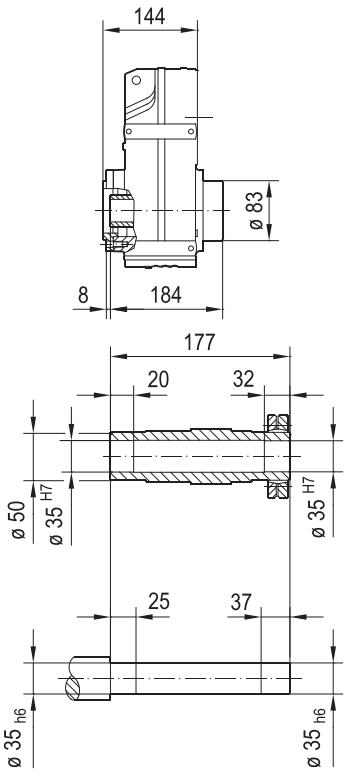

FVZ47..

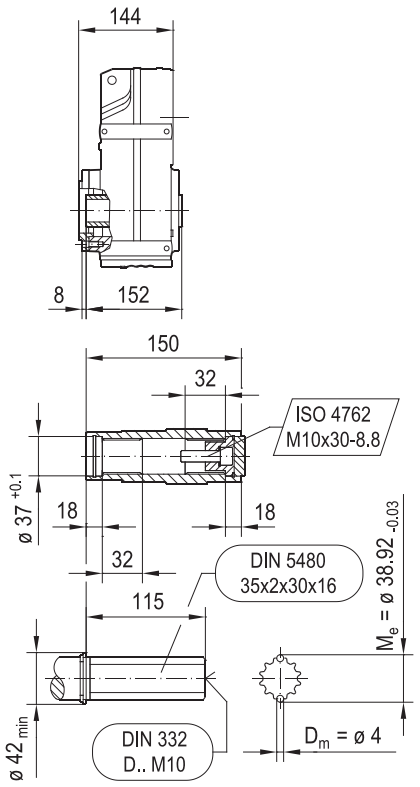

(→ 📖 7.3)	DRN									
	63MS	63M	71MS	71M	80MK	80M	90S	90L	100LS	100L/LM
AC	115	115	139	139	156	156	179	179	197	197
AD	98	98	118	118	128	128	140	140	157	157
ADS	98	98	129	129	139	139	150	150	158	158
L	334	348	350	370	381	426	427	459	458	508
LS	390	404	417	437	462	507	521	553	552	602
LB	190	204	206	226	237	282	283	315	314	364
LBS	246	260	273	293	318	363	377	409	408	458

24832944/FR – 09/2018

FZ47..

42 073 00 15

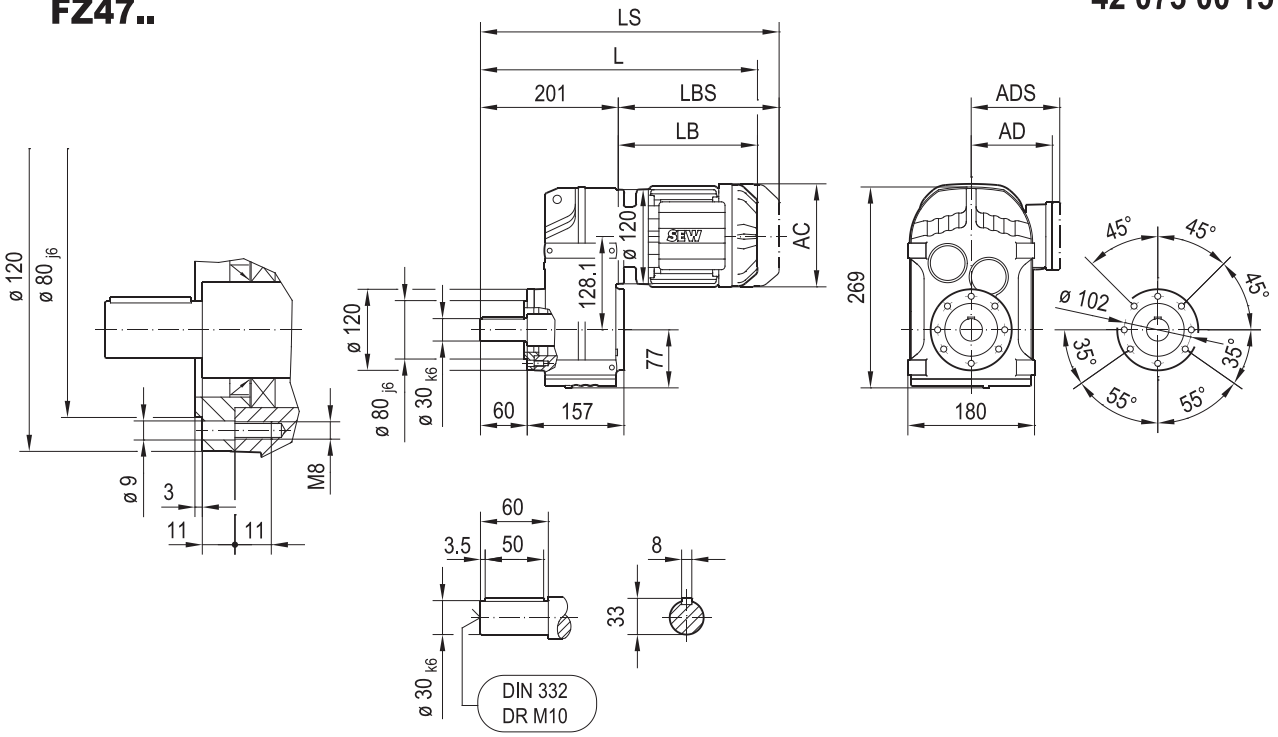

(→ 📖 7.3)	DRN									
	63MS	63M	71MS	71M	80MK	80M	90S	90L	100LS	100L/LM
AC	115	115	139	139	156	156	179	179	197	197
AD	98	98	118	118	128	128	140	140	157	157
ADS	98	98	129	129	139	139	150	150	158	158
L	391	405	407	427	438	483	484	516	515	565
LS	447	461	474	494	519	564	578	610	609	659
LB	190	204	206	226	237	282	283	315	314	364
LBS	246	260	273	293	318	363	377	409	408	458

24832944/FR – 09/2018

FT47..

42 033 01 14

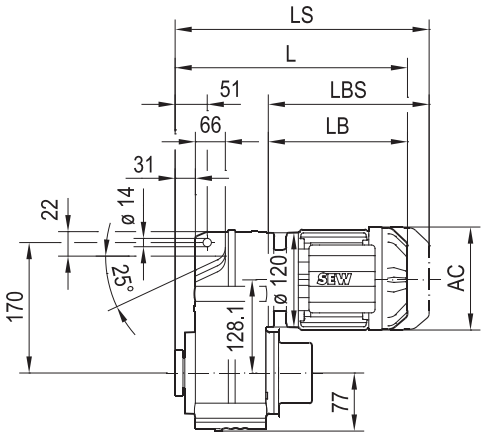

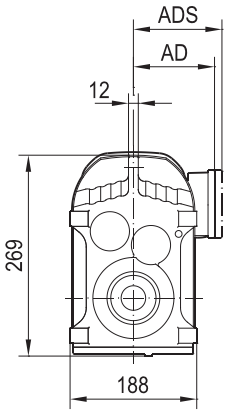

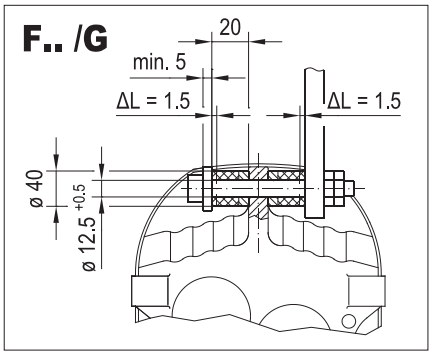

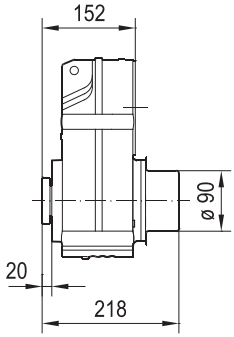

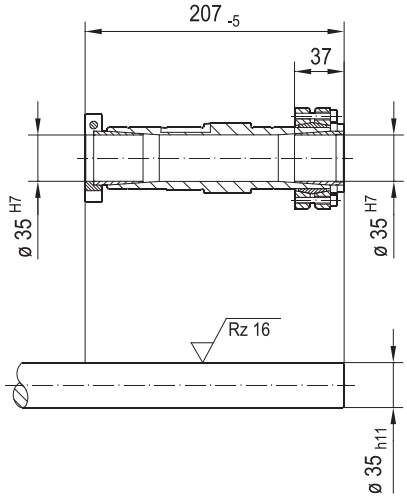

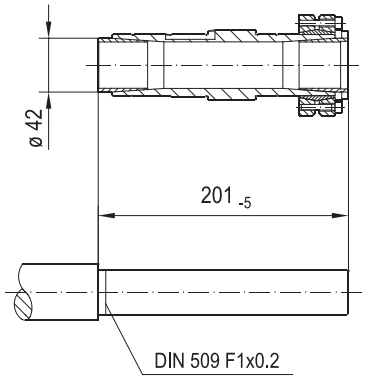

(→ 📖 7.3)	DRN							
	63MS	63M	71MS	71M				
AC	115	115	139	139				
AD	98	98	118	118				
ADS	98	98	129	129				
L	342	356	358	378				
LS	398	412	425	445				
LB	190	204	206	226				
LBS	246	260	273	293				

24832944/FR – 09/2018

F57..

42 034 00 14

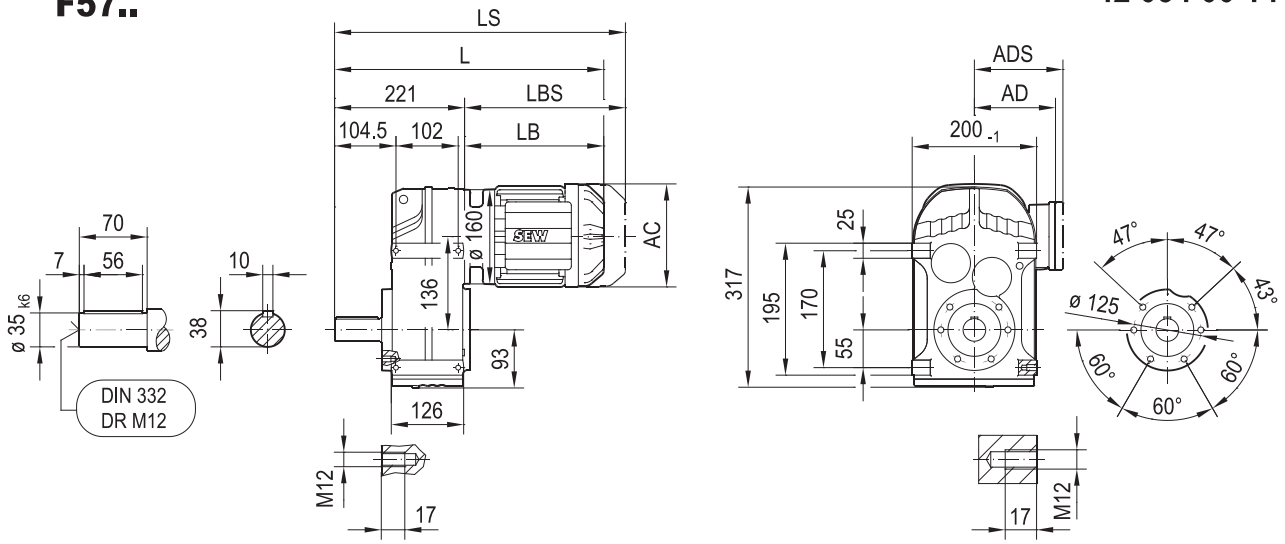

FA57B..

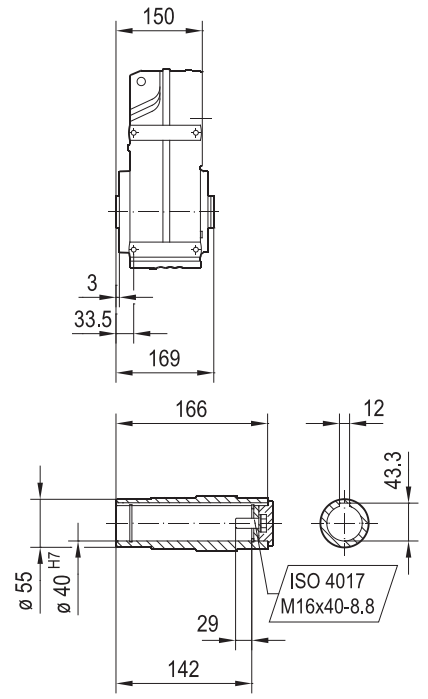

FH57B..
max. DRN100L

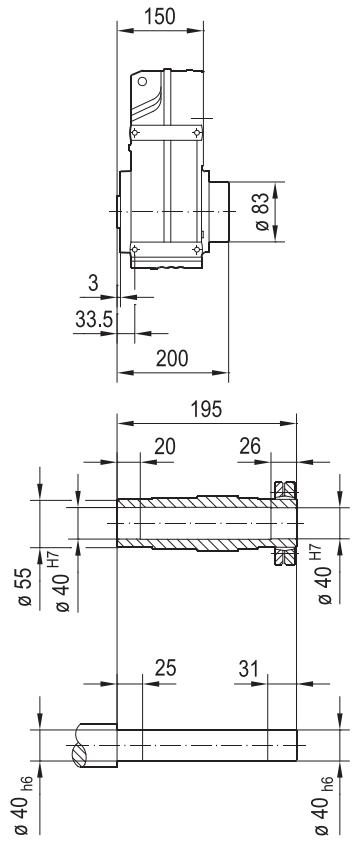

FV57B..

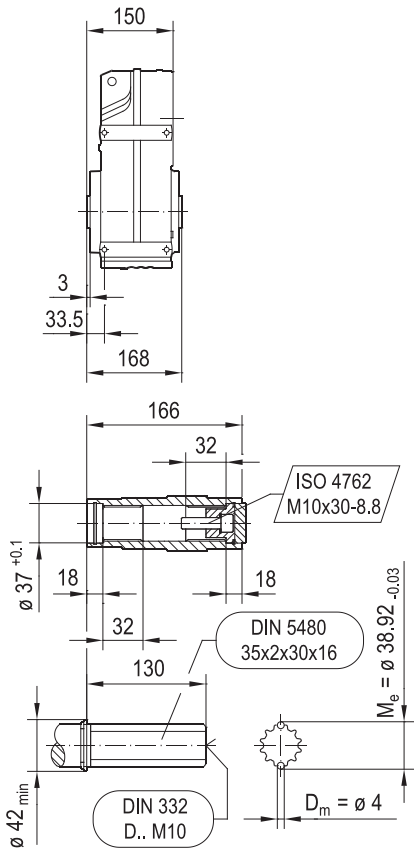

(→ 📖 7.3)	DRN											
	63MS	63M	71MS	71M	80MK	80M	90S	90L	100LS	100L/LM	112M	132S
AC	115	115	139	139	156	156	179	179	197	197	221	221
AD	98	98	118	118	128	128	140	140	157	157	170	170
ADS	98	98	129	129	139	139	150	150	158	158	172	172
L	405	419	420	440	451	496	498	530	526	576	607	661
LS	461	475	488	508	532	577	591	623	620	670	719	773
LB	184	198	199	219	230	275	277	309	305	355	386	440
LBS	240	254	267	287	311	356	370	402	399	449	498	552

24832944/FR – 09/2018

FF57..

42 035 00 14

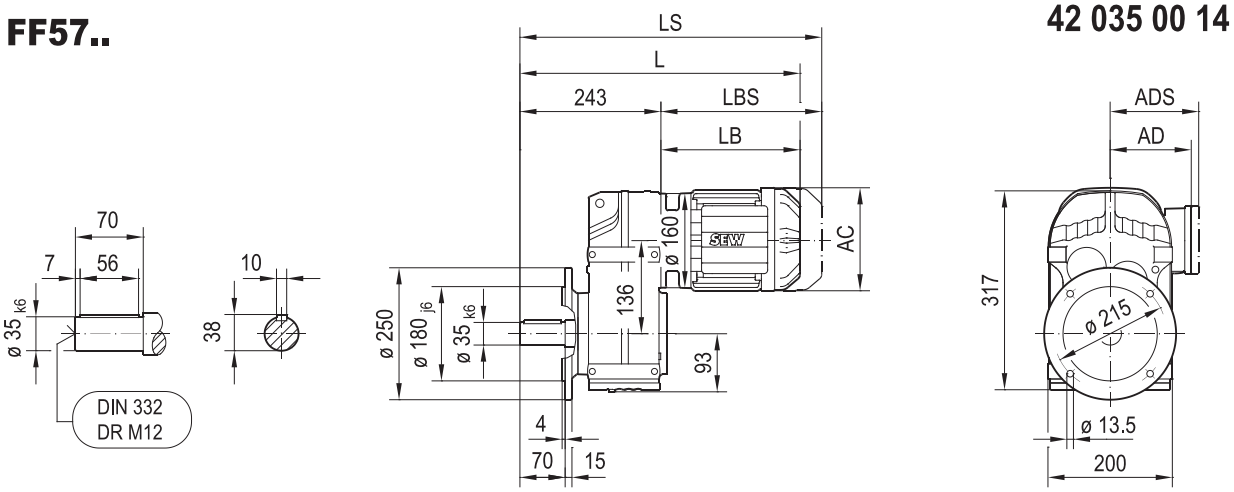

FAF57..

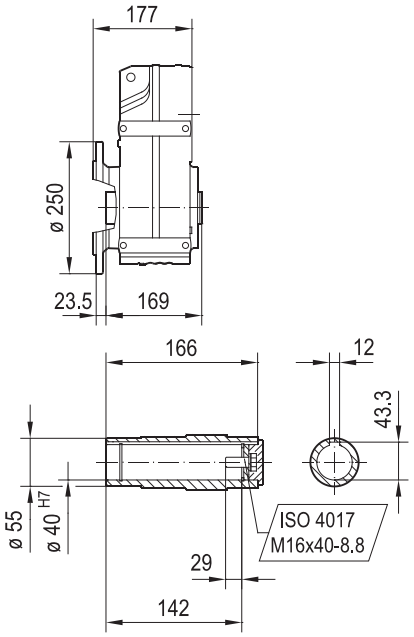

FHF57..
max. DRN100L

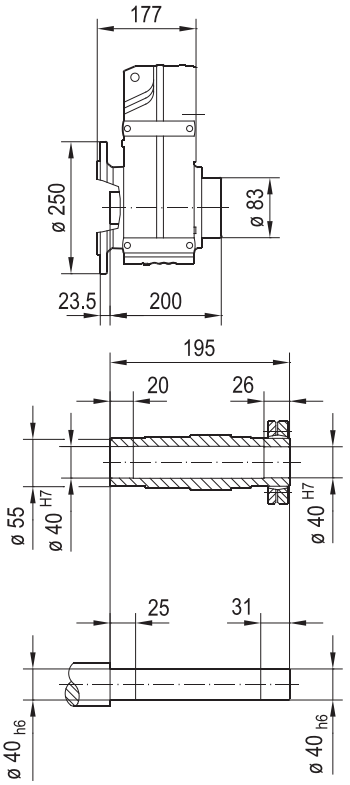

FVF57..

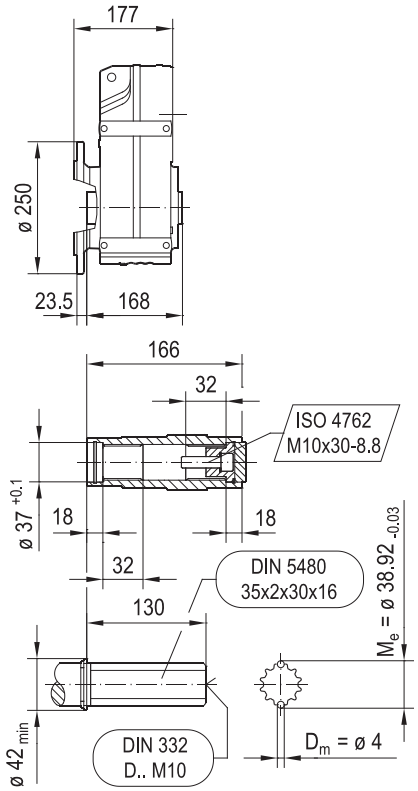

(→ 📖 7.3)	DRN											
	63MS	63M	71MS	71M	80MK	80M	90S	90L	100LS	100L/LM	112M	132S
AC	115	115	139	139	156	156	179	179	197	197	221	221
AD	98	98	118	118	128	128	140	140	157	157	170	170
ADS	98	98	129	129	139	139	150	150	158	158	172	172
L	427	441	442	462	473	518	520	552	548	598	629	683
LS	483	497	510	530	554	599	613	645	642	692	741	795
LB	184	198	199	219	230	275	277	309	305	355	386	440
LBS	240	254	267	287	311	356	370	402	399	449	498	552

24832944/FR – 09/2018

FA57..

42 036 00 14

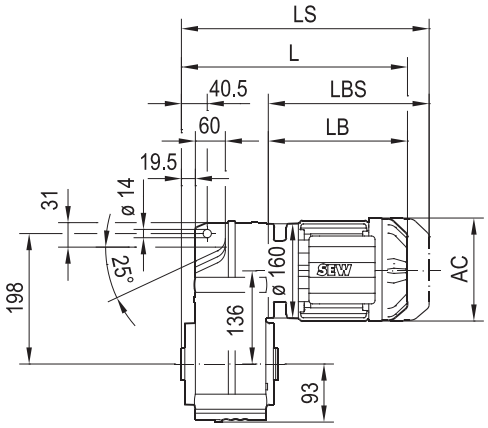

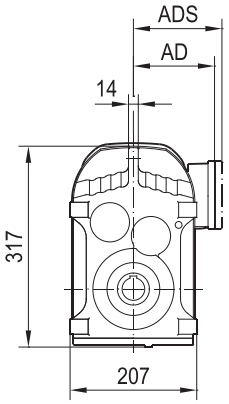

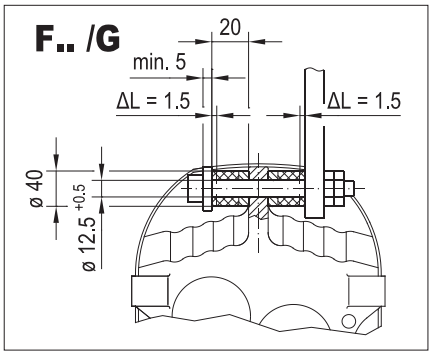

FA57..

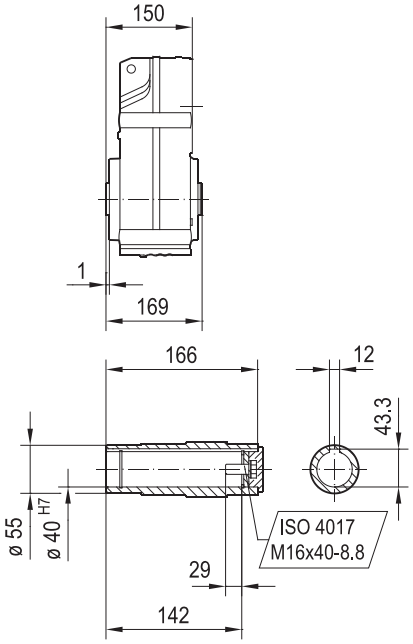

FH57..
max. DRN100L

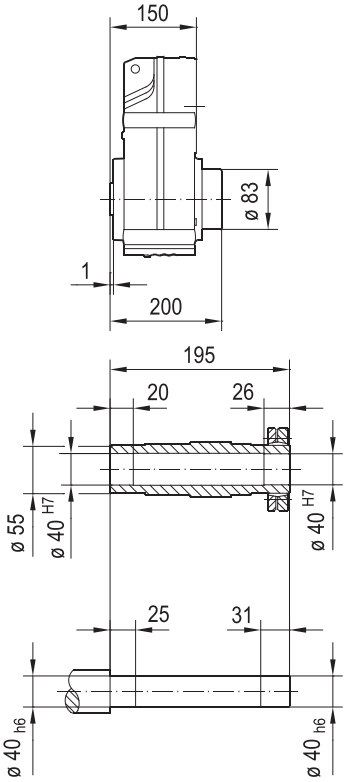

FV57..

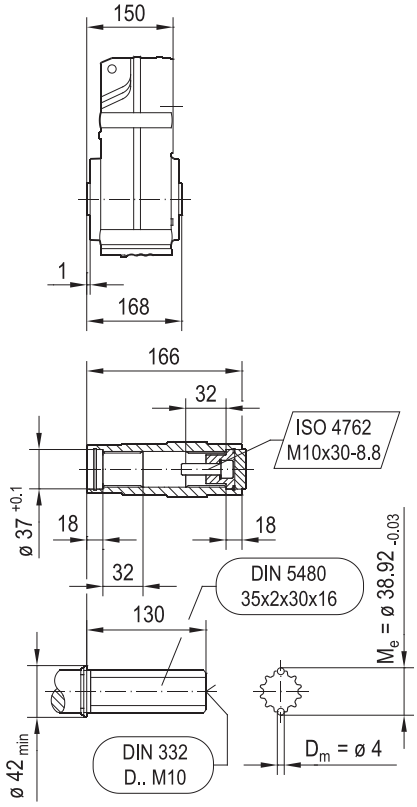

(→ 📖 7.3)	DRN											
	63MS	63M	71MS	71M	80MK	80M	90S	90L	100LS	100L/LM	112M	132S
AC	115	115	139	139	156	156	179	179	197	197	221	221
AD	98	98	118	118	128	128	140	140	157	157	170	170
ADS	98	98	129	129	139	139	150	150	158	158	172	172
L	334	348	349	369	380	425	427	459	455	505	536	590
LS	390	404	417	437	461	506	520	552	549	599	648	702
LB	184	198	199	219	230	275	277	309	305	355	386	440
LBS	240	254	267	287	311	356	370	402	399	449	498	552

24832944/FR – 09/2018

FAZ57..

42 037 00 14

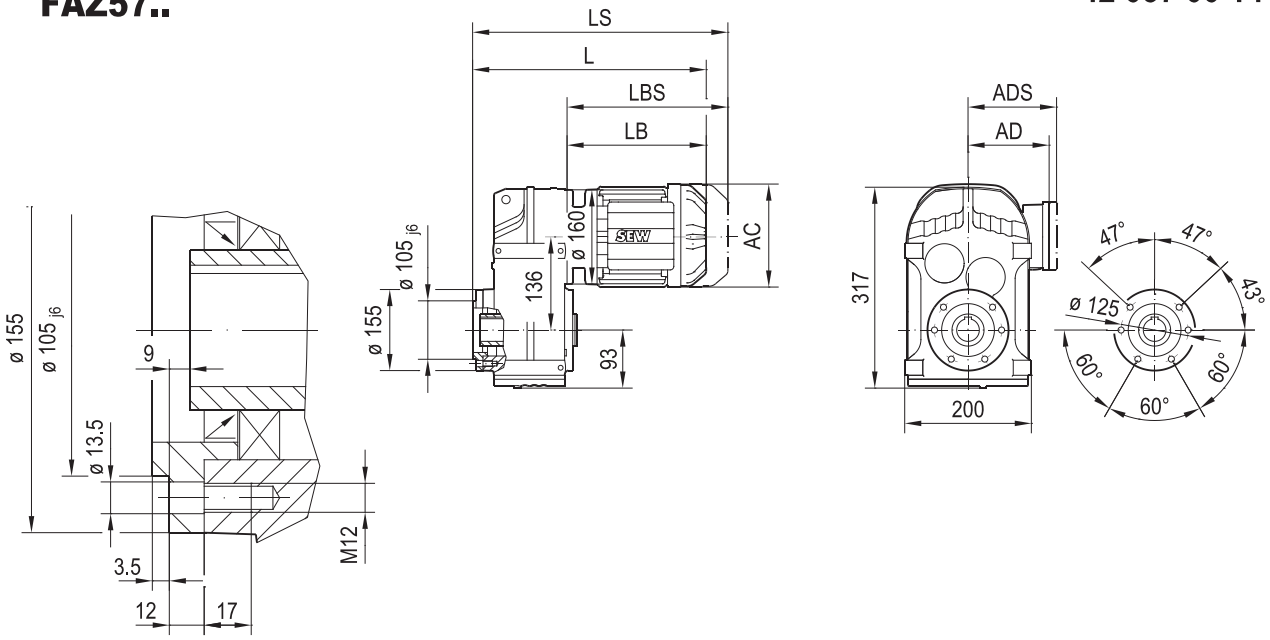

FAZ57..

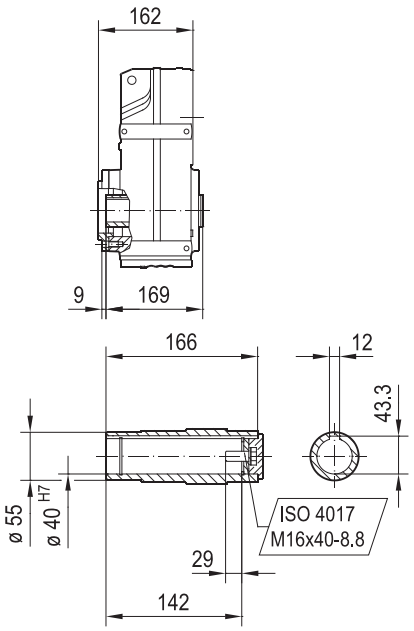

FHZ57..
max. DRN100L

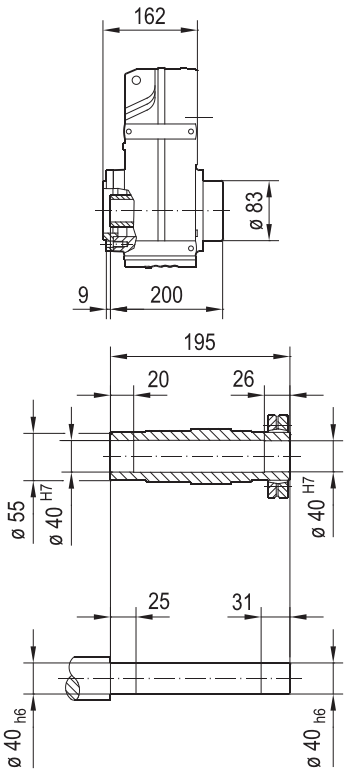

FVZ57..

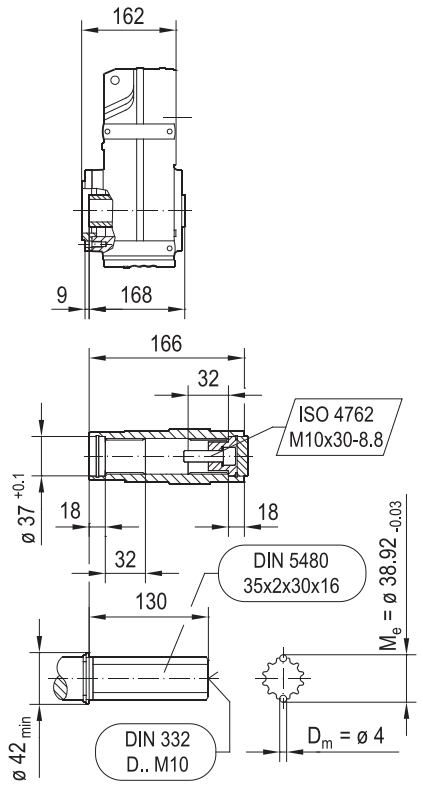

(→ 📖 7.3)	DRN											
	63MS	63M	71MS	71M	80MK	80M	90S	90L	100LS	100L/LM	112M	132S
AC	115	115	139	139	156	156	179	179	197	197	221	221
AD	98	98	118	118	128	128	140	140	157	157	170	170
ADS	98	98	129	129	139	139	150	150	158	158	172	172
L	346	360	361	381	392	437	439	471	467	517	548	602
LS	402	416	429	449	473	518	532	564	561	611	660	714
LB	184	198	199	219	230	275	277	309	305	355	386	440
LBS	240	254	267	287	311	356	370	402	399	449	498	552

24832944/FR – 09/2018

FZ57..

42 074 00 15

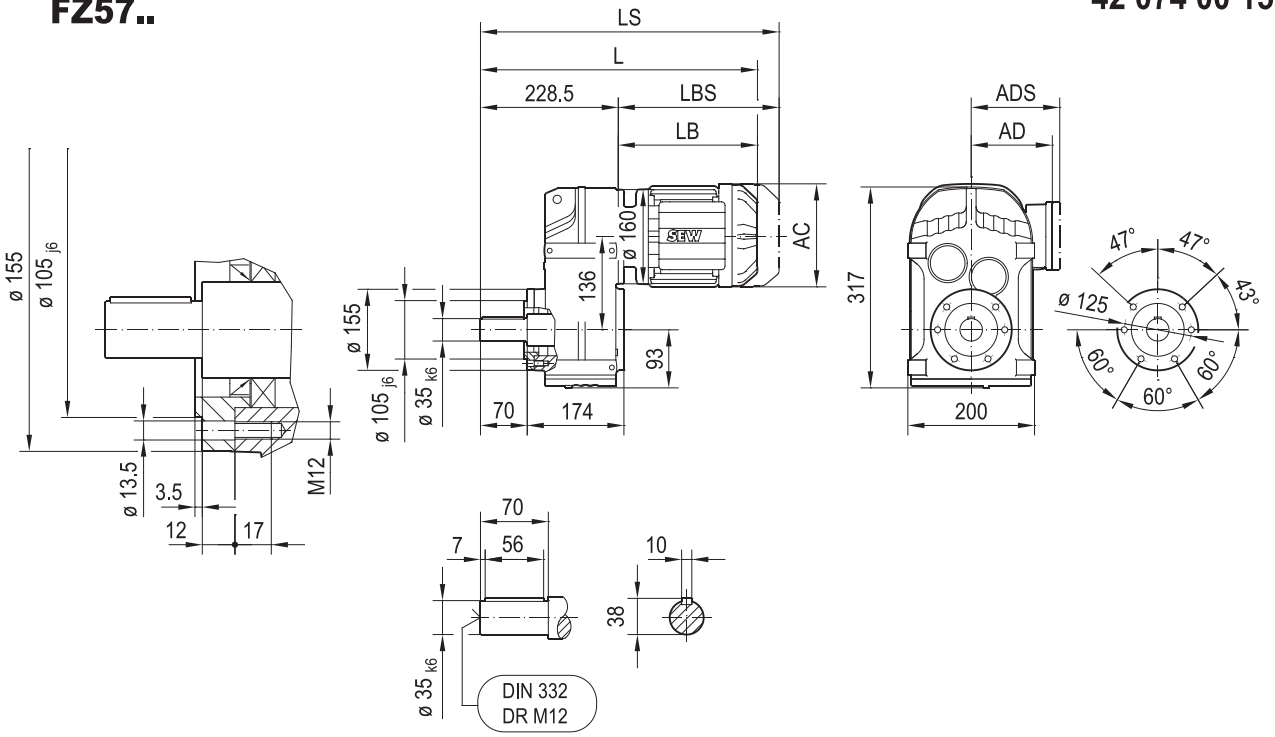

(→ 📖 7.3)	DRN											
	63MS	63M	71MS	71M	80MK	80M	90S	90L	100LS	100L/LM	112M	132S
AC	115	115	139	139	156	156	179	179	197	197	221	221
AD	98	98	118	118	128	128	140	140	157	157	170	170
ADS	98	98	129	129	139	139	150	150	158	158	172	172
L	412	426	428	448	459	504	505	537	534	584	615	669
LS	468	482	495	515	540	585	599	631	627	677	727	781
LB	184	198	199	219	230	275	277	309	305	355	386	440
LBS	240	254	267	287	311	356	370	402	399	449	498	552

24832944/FR – 09/2018

FT57..

42 038 01 14

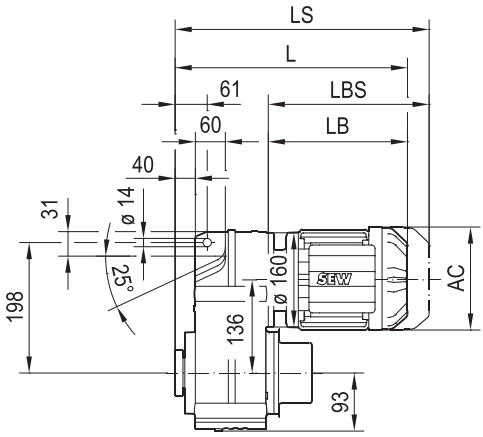

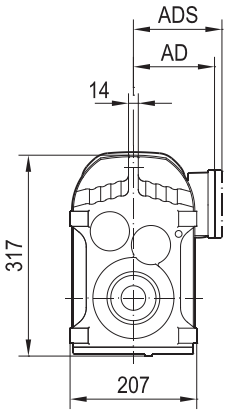

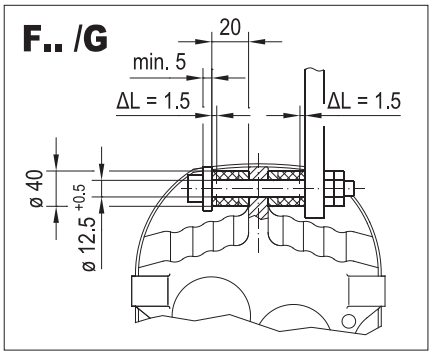

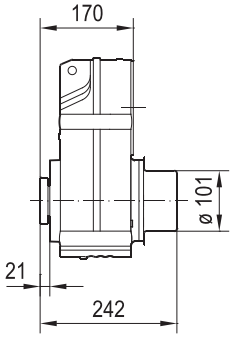

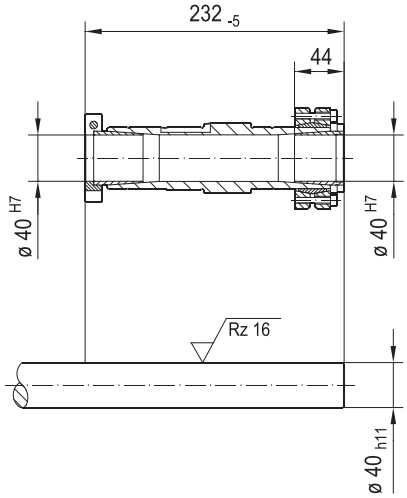

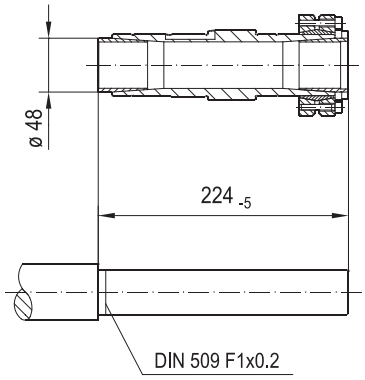

(→ 📖 7.3)	DRN							
	63MS	63M	71MS	71M	80MK	80M	90S	
AC	115	115	139	139	156	156	179	
AD	98	98	118	118	128	128	140	
ADS	98	98	129	129	139	139	150	
L	354	368	369	389	400	445	447	
LS	410	424	437	457	481	526	540	
LB	184	198	199	219	230	275	277	
LBS	240	254	267	287	311	356	370	

24832944/FR – 09/2018

F67..

42 039 00 14

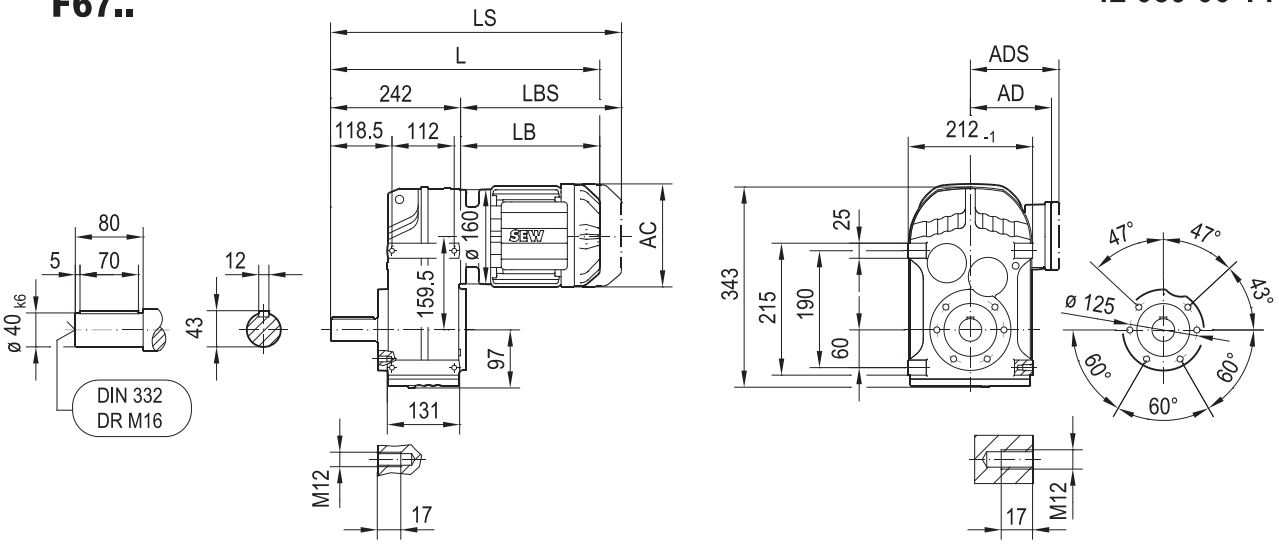

FA67B..

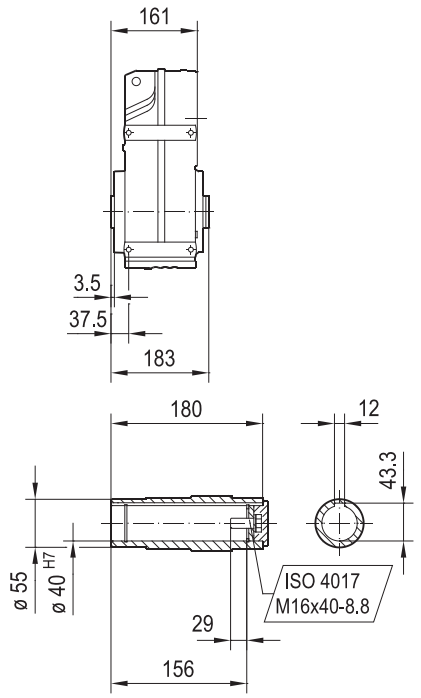

FH67B..
max. DRN132S

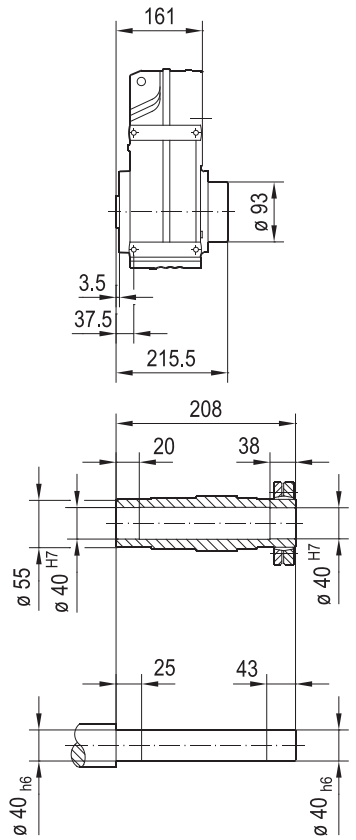

FV67B..

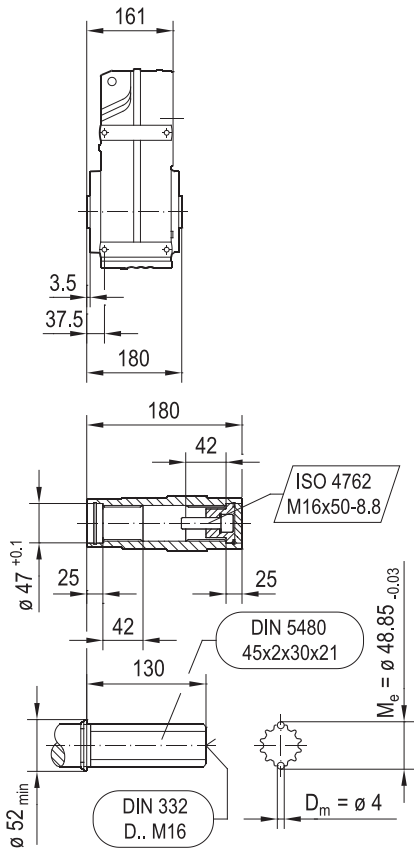

(→ 📖 7.3)	DRN										
	63M	71MS	71M	80MK	80M	90S	90L	100LS	100L/LM	112M	132S
AC	115	139	139	156	156	179	179	197	197	221	221
AD	98	118	118	128	128	140	140	157	157	170	170
ADS	98	129	129	139	139	150	150	158	158	172	172
L	440	441	461	472	517	519	551	547	597	628	682
LS	496	509	529	553	598	612	644	641	691	740	794
LB	198	199	219	230	275	277	309	305	355	386	440
LBS	254	267	287	311	356	370	402	399	449	498	552

24832944/FR – 09/2018

FF67..

42 040 00 14

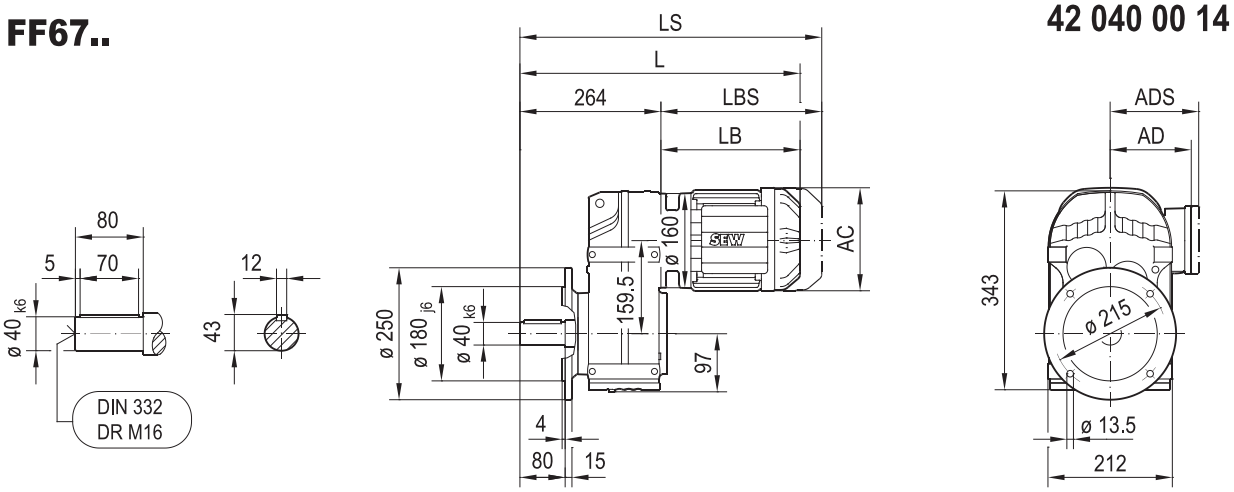

FAF67..

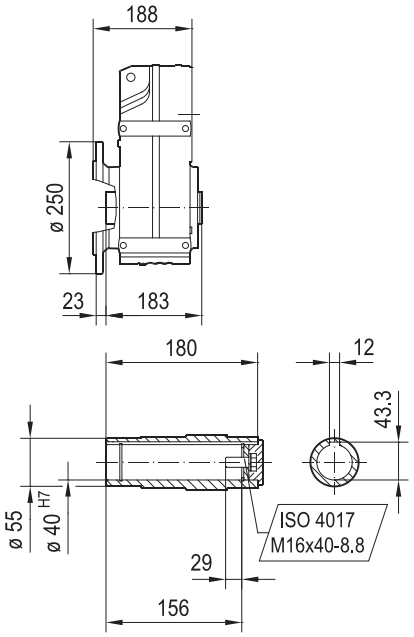

FHF67..
max. DRN132S

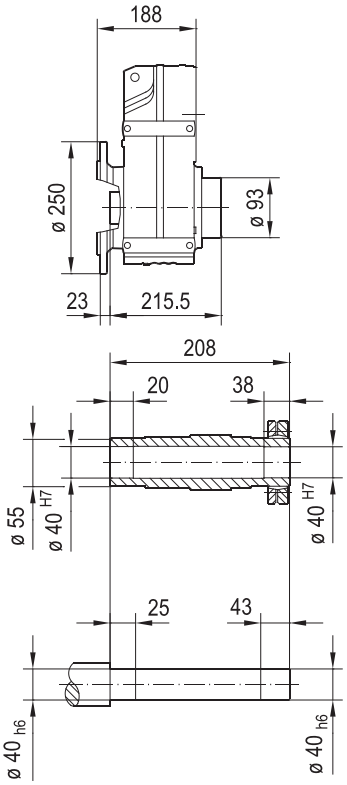

FVF67..

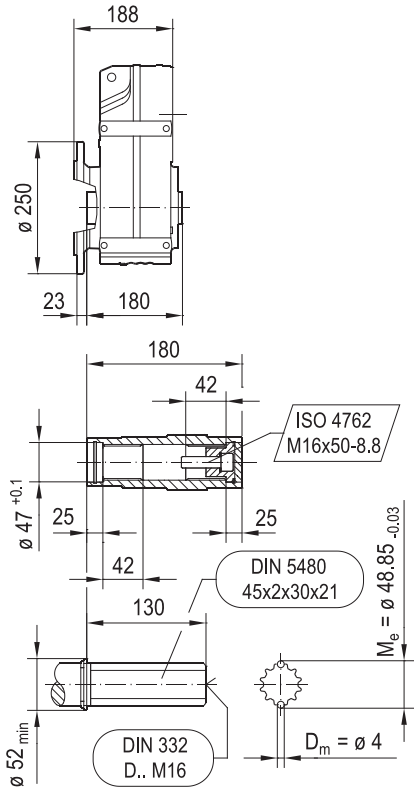

(→ 📖 7.3)	DRN										
	63M	71MS	71M	80MK	80M	90S	90L	100LS	100L/LM	112M	132S
AC	115	139	139	156	156	179	179	197	197	221	221
AD	98	118	118	128	128	140	140	157	157	170	170
ADS	98	129	129	139	139	150	150	158	158	172	172
L	462	463	483	494	539	541	573	569	619	650	704
LS	518	531	551	575	620	634	666	663	713	762	816
LB	198	199	219	230	275	277	309	305	355	386	440
LBS	254	267	287	311	356	370	402	399	449	498	552

24832944/FR – 09/2018

FM67..

42 112 00 17

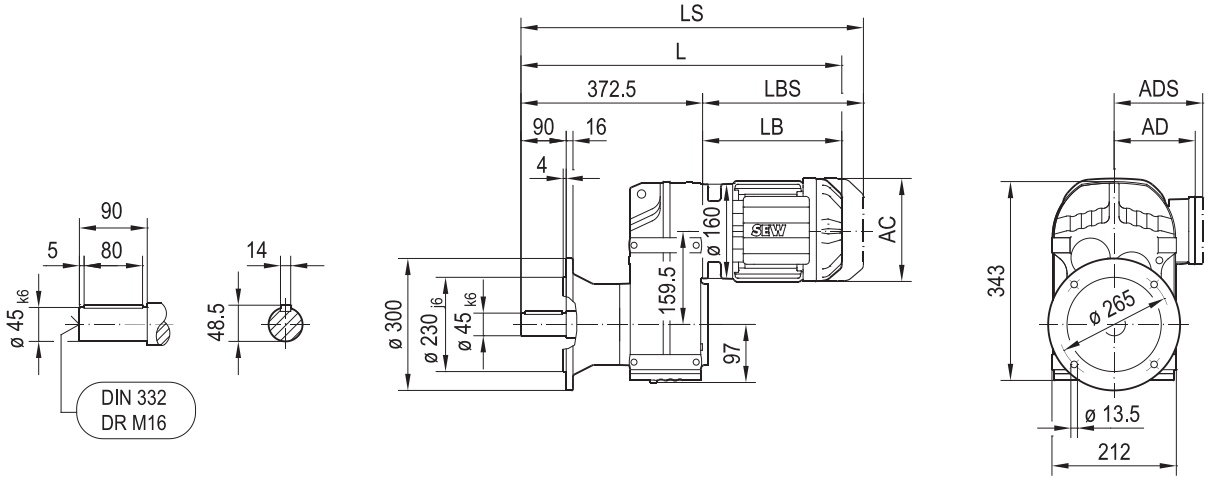

FAM67..

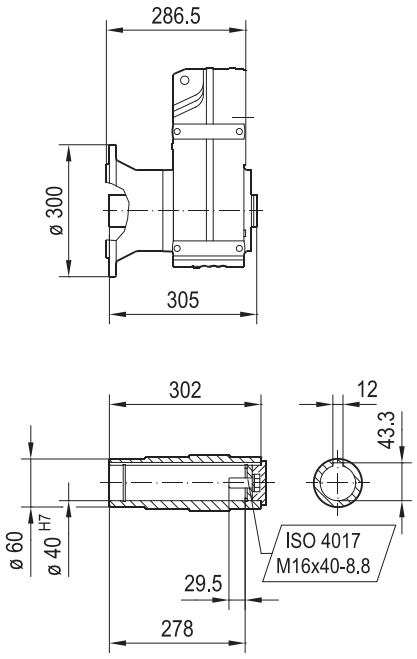

(→ 📖 7.3)	DRN										
	63M	71MS	71M	80MK	80M	90S	90L	100LS	100L/LM	112M	132S
AC	115	139	139	156	156	179	179	197	197	221	221
AD	98	118	118	128	128	140	140	157	157	170	170
ADS	98	129	129	139	139	150	150	158	158	172	172
L	570	572	592	603	648	649	681	678	728	759	813
LS	626	639	659	684	729	743	775	771	821	871	925
LB	198	199	219	230	275	277	309	305	355	386	440
LBS	254	267	287	311	356	370	402	399	449	498	552

24832944/FR – 09/2018

FA67..

42 041 00 14

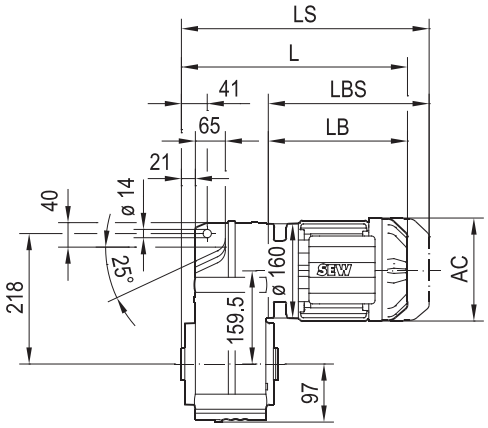

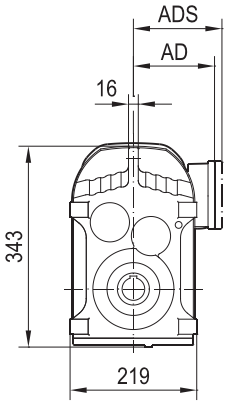

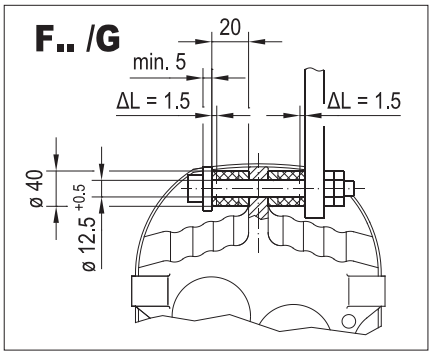

FA67..

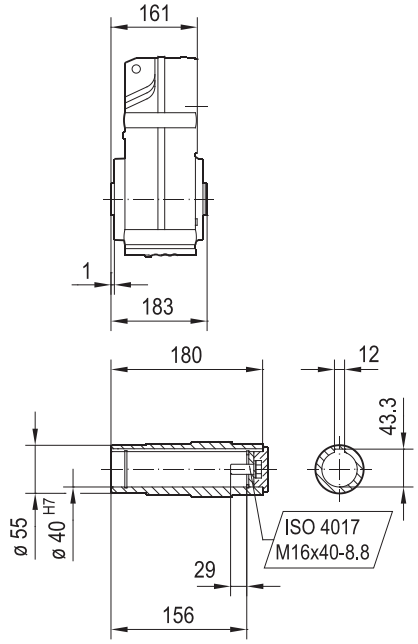

FH67..
max. DRN132S

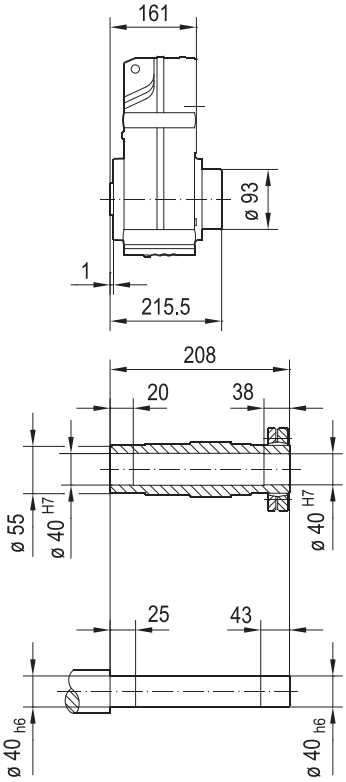

FV67..

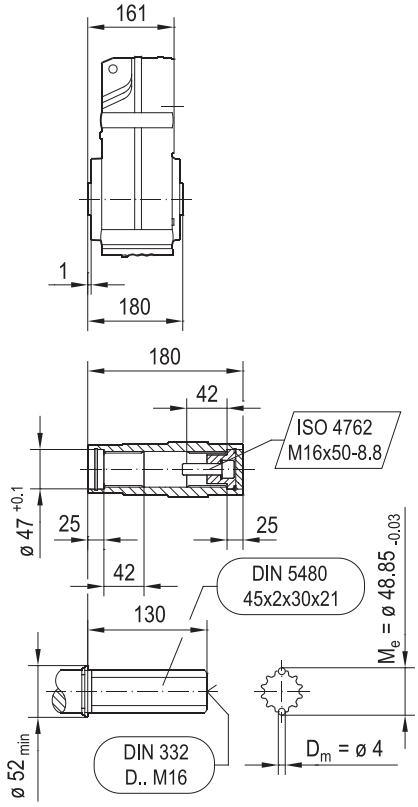

(→ 📖 7.3)	DRN										
	63M	71MS	71M	80MK	80M	90S	90L	100LS	100L/LM	112M	132S
AC	115	139	139	156	156	179	179	197	197	221	221
AD	98	118	118	128	128	140	140	157	157	170	170
ADS	98	129	129	139	139	150	150	158	158	172	172
L	359	360	380	391	436	438	470	466	516	547	601
LS	415	428	448	472	517	531	563	560	610	659	713
LB	198	199	219	230	275	277	309	305	355	386	440
LBS	254	267	287	311	356	370	402	399	449	498	552

24832944/FR – 09/2018

FAZ67..

42 042 00 14

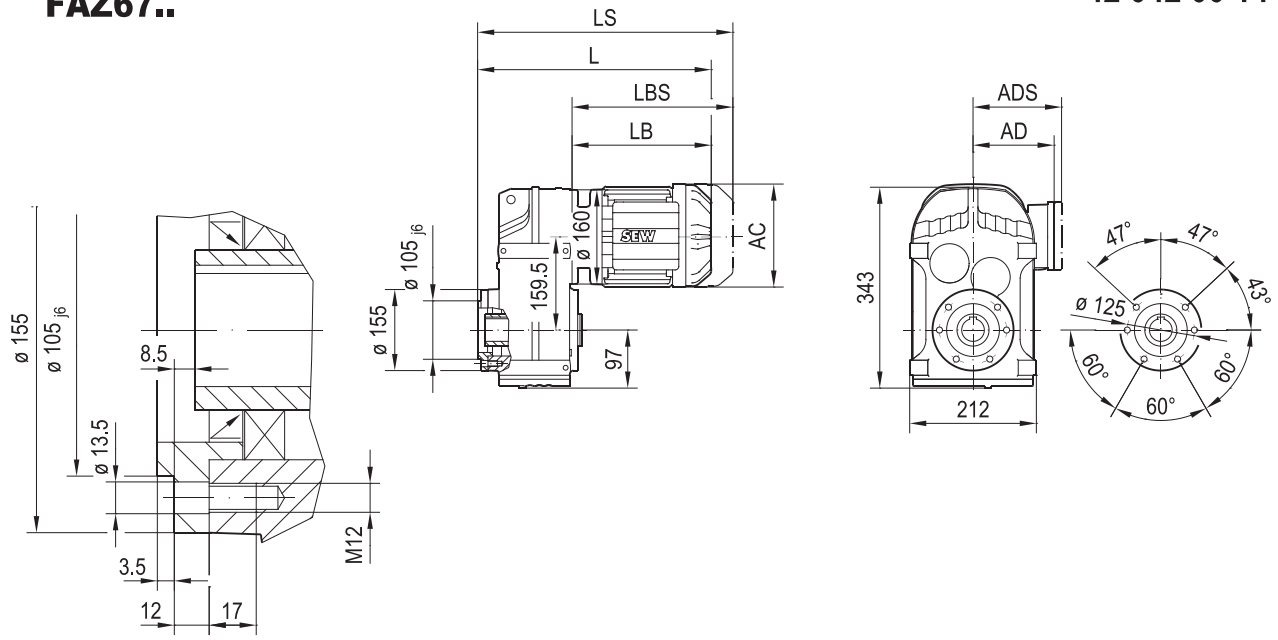

FAZ67..

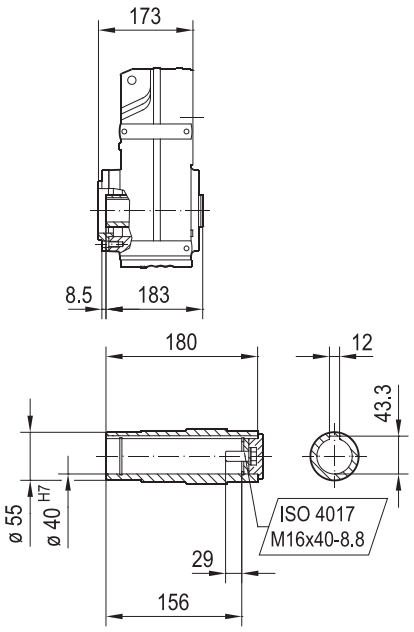

FHZ67..
max. DRN132S

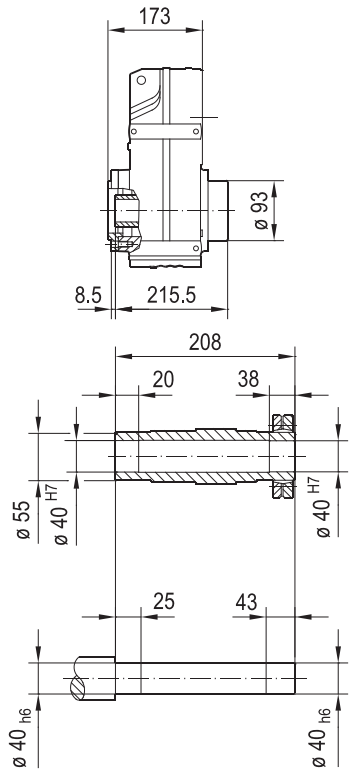

FVZ67..

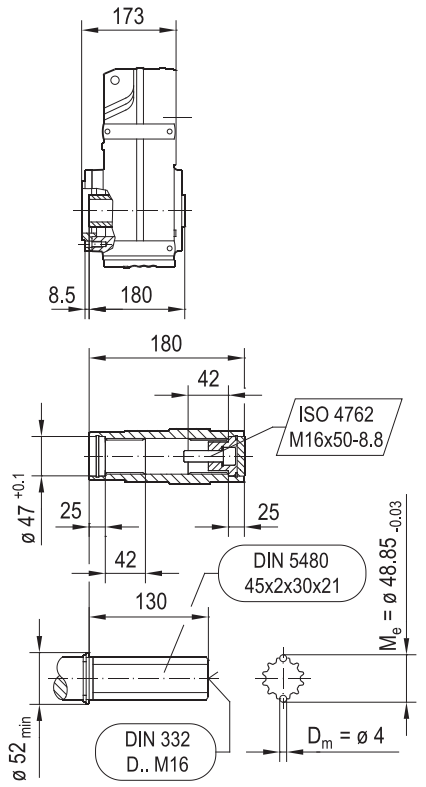

(→ 📖 7.3)	DRN										
	63M	71MS	71M	80MK	80M	90S	90L	100LS	100L/LM	112M	132S
AC	115	139	139	156	156	179	179	197	197	221	221
AD	98	118	118	128	128	140	140	157	157	170	170
ADS	98	129	129	139	139	150	150	158	158	172	172
L	371	372	392	403	448	450	482	478	528	559	613
LS	427	440	460	484	529	543	575	572	622	671	725
LB	198	199	219	230	275	277	309	305	355	386	440
LBS	254	267	287	311	356	370	402	399	449	498	552

24832944/FR – 09/2018

FZ67..

42 075 00 15

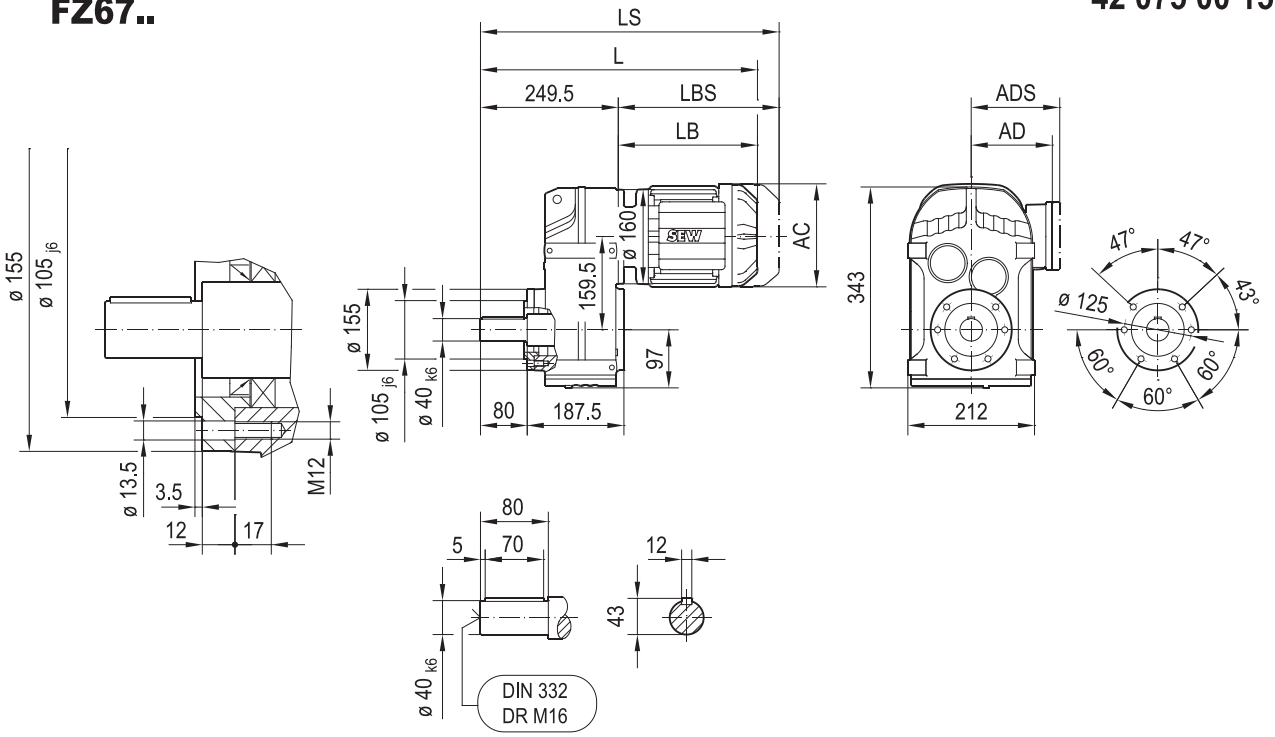

(→ 📖 7.3)	DRN										
	63M	71MS	71M	80MK	80M	90S	90L	100LS	100L/LM	112M	132S
AC	115	139	139	156	156	179	179	197	197	221	221
AD	98	118	118	128	128	140	140	157	157	170	170
ADS	98	129	129	139	139	150	150	158	158	172	172
L	447	449	469	480	525	526	558	555	605	636	690
LS	503	516	536	561	606	620	652	648	698	748	802
LB	198	199	219	230	275	277	309	305	355	386	440
LBS	254	267	287	311	356	370	402	399	449	498	552

24832944/FR – 09/2018

FT67..

42 043 01 14

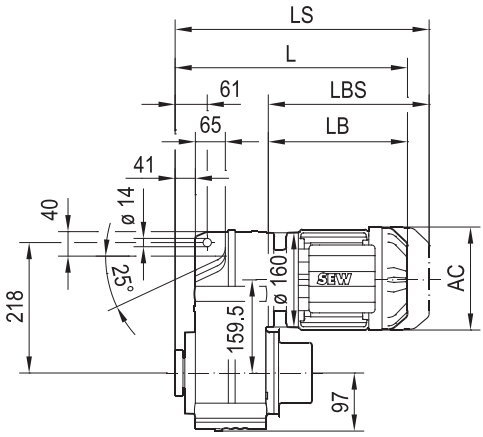

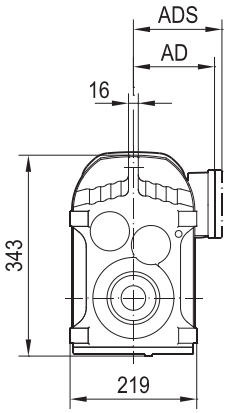

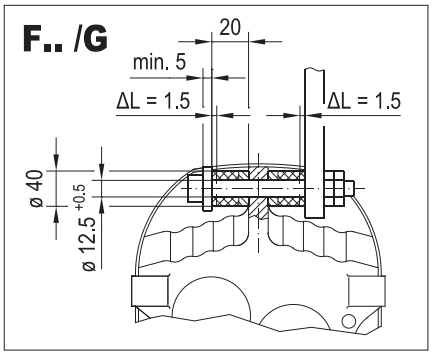

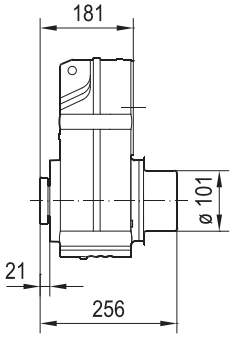

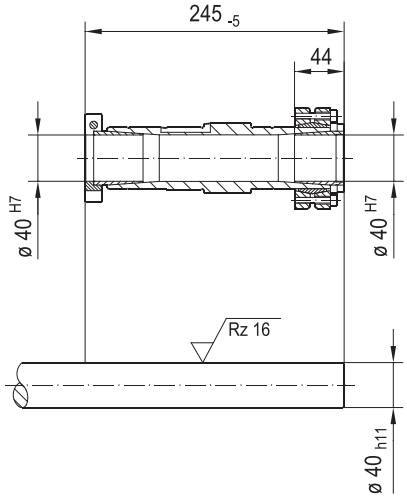

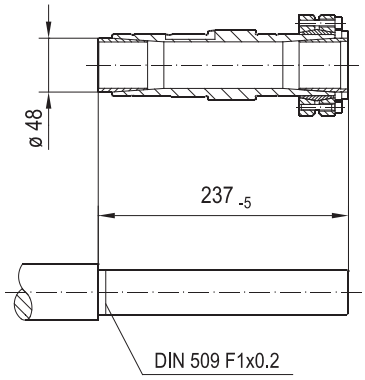

(→ 📖 7.3)	DRN								
	63M	71MS	71M	80MK	80M	90S	90L	100LS	100L/LM
AC	115	139	139	156	156	179	179	197	197
AD	98	118	118	128	128	140	140	157	157
ADS	98	129	129	139	139	150	150	158	158
L	379	380	400	411	456	458	490	486	536
LS	435	448	468	492	537	551	583	580	630
LB	198	199	219	230	275	277	309	305	355
LBS	254	267	287	311	356	370	402	399	449

24832944/FR – 09/2018

F77..

42 044 00 14

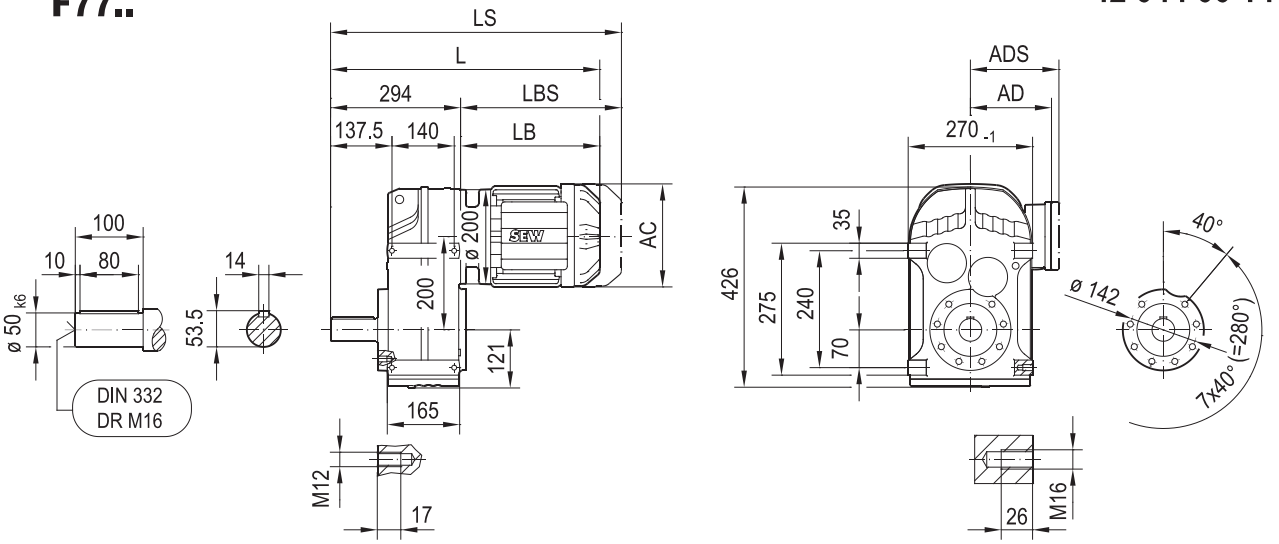

FA77B..

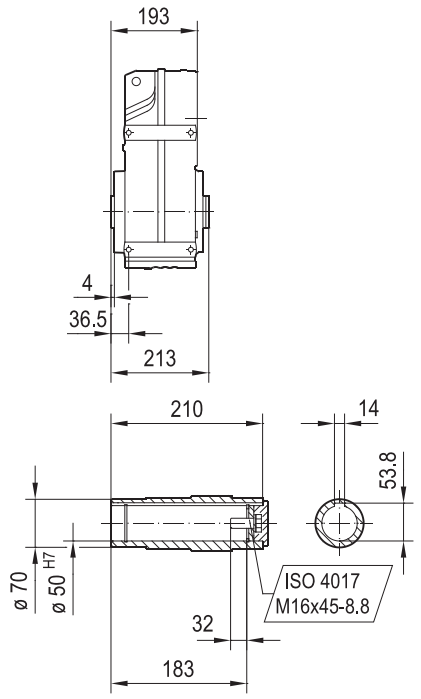

FH77B..
max. DRN132L

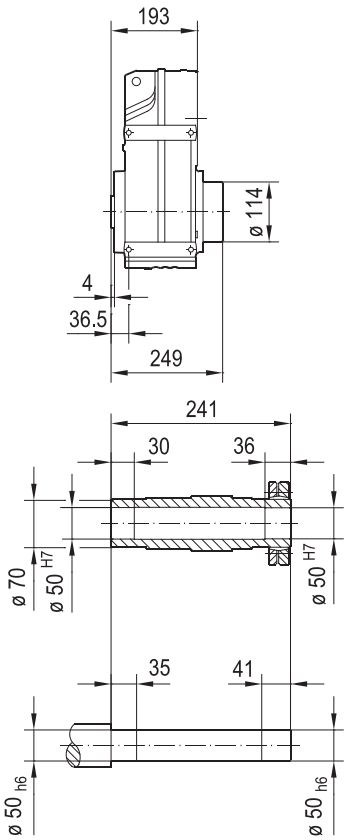

FV77B..

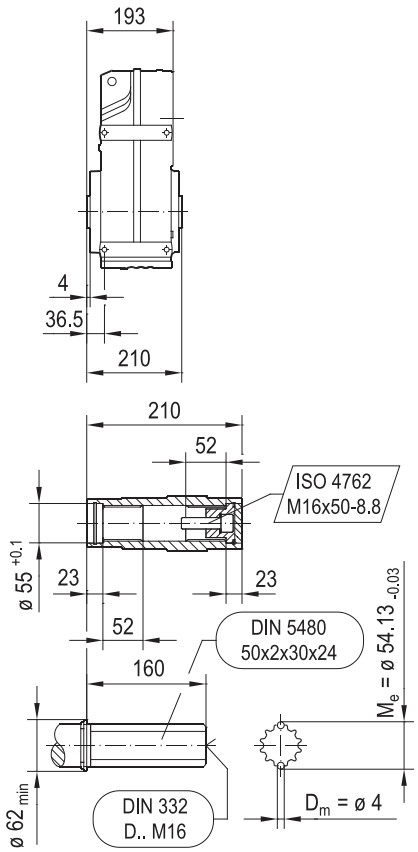

(→ 📖 7.3)	DRN												
	71MS	71M	80MK	80M	90S	90L	100LS	100L/LM	112M	132S	132M	132L	160..
AC	139	139	156	156	179	179	197	197	221	221	261	261	314
AD	118	118	128	128	140	140	157	157	170	170	228	228	253
ADS	129	129	139	139	150	150	158	158	172	172	228	228	253
L	486	506	517	562	564	596	592	642	673	723	741	767	833
LS	554	574	598	643	657	689	686	736	785	835	879	904	1022
LB	192	212	223	268	270	302	298	348	379	429	447	473	539
LBS	260	280	304	349	363	395	392	442	491	541	585	610	728

24832944/FR – 09/2018

FF77..

42 045 00 14

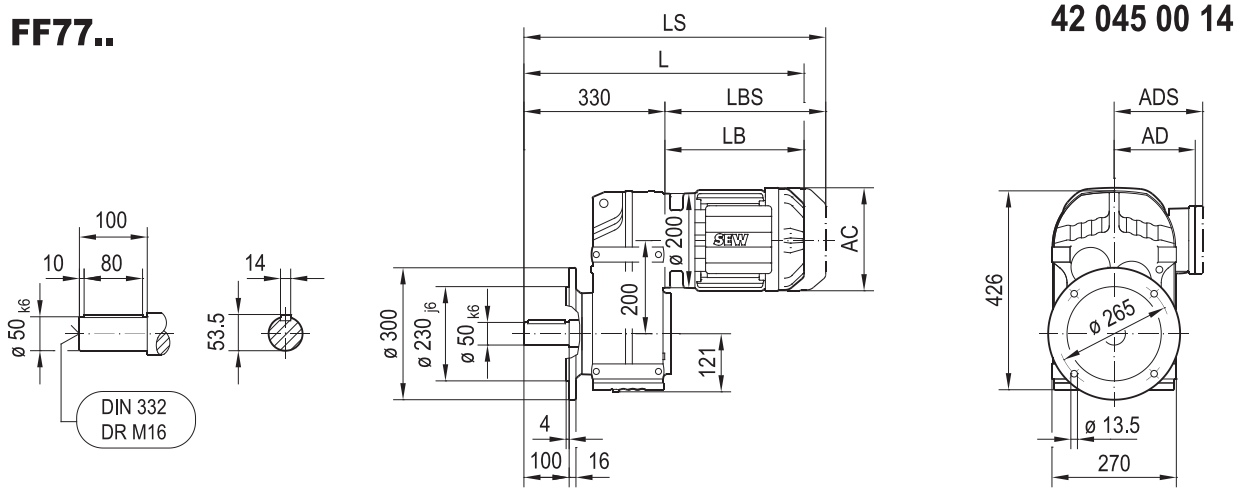

FAF77..

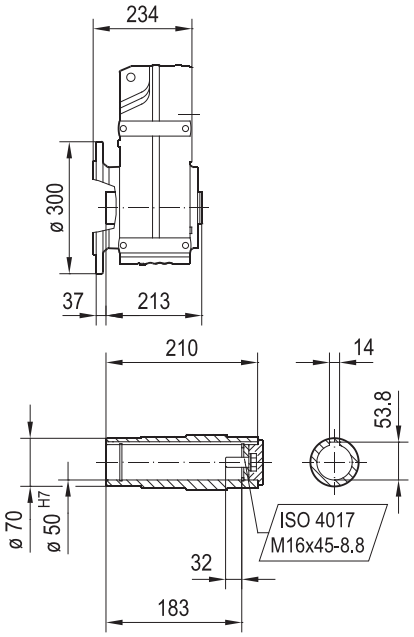

FHF77..
max. DRN132L

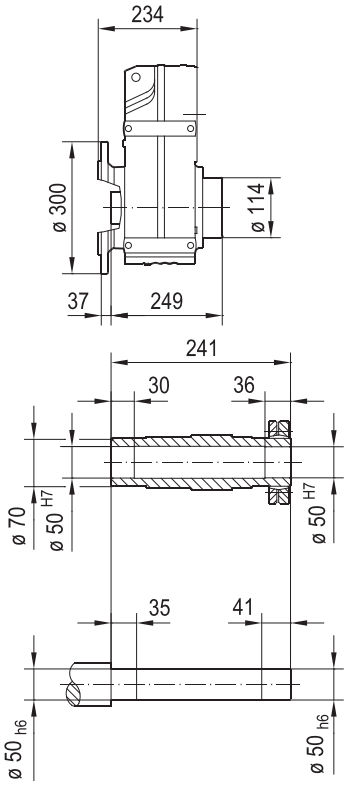

FVF77..

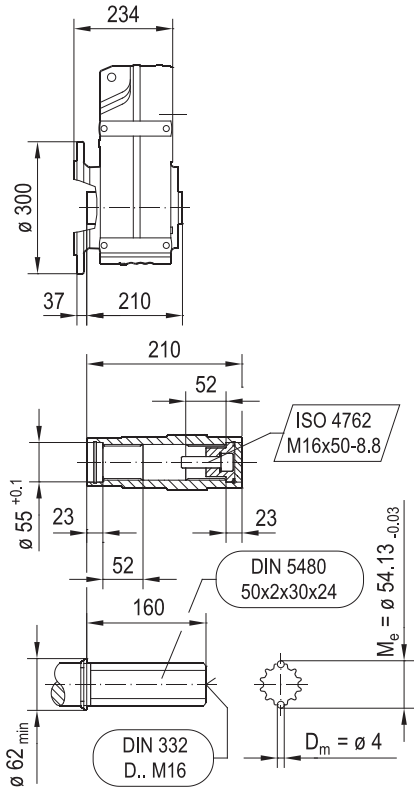

(→ 📖 7.3)	DRN												
	71MS	71M	80MK	80M	90S	90L	100LS	100L/LM	112M	132S	132M	132L	160..
AC	139	139	156	156	179	179	197	197	221	221	261	261	314
AD	118	118	128	128	140	140	157	157	170	170	228	228	253
ADS	129	129	139	139	150	150	158	158	172	172	228	228	253
L	522	542	553	598	600	632	628	678	709	759	777	803	869
LS	590	610	634	679	693	725	722	772	821	871	915	940	1058
LB	192	212	223	268	270	302	298	348	379	429	447	473	539
LBS	260	280	304	349	363	395	392	442	491	541	585	610	728

24832944/FR – 09/2018

FM77..

42 113 01 17

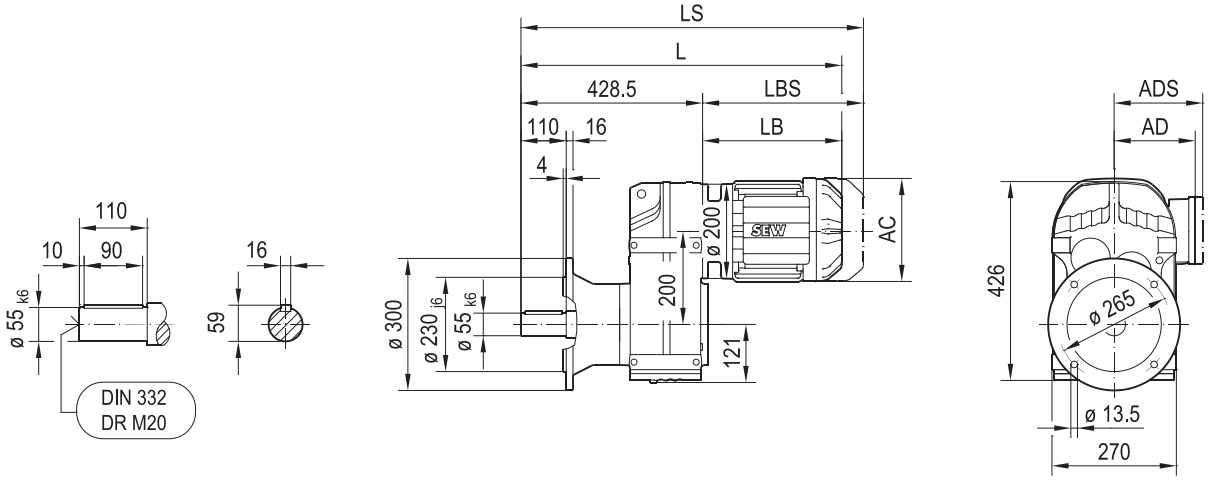

FAM77..

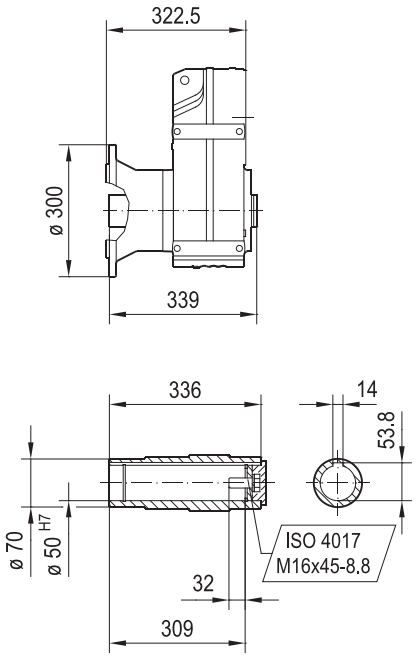

(→ 📖 7.3)	DRN												
	71MS	71M	80MK	80M	90S	90L	100LS	100L/LM	112M	132S	132M	132L	160..
AC	139	139	156	156	179	179	197	197	221	221	261	261	314
AD	118	118	128	128	140	140	157	157	170	170	228	228	253
ADS	129	129	139	139	150	150	158	158	172	172	228	228	253
L	621	641	652	697	698	730	727	777	808	858	876	901	968
LS	688	708	733	778	792	824	820	870	920	970	1013	1038	1157
LB	192	212	223	268	270	302	298	348	379	429	447	473	539
LBS	260	280	304	349	363	395	392	442	491	541	585	610	728

24832944/FR – 09/2018

FA77..

42 046 00 14

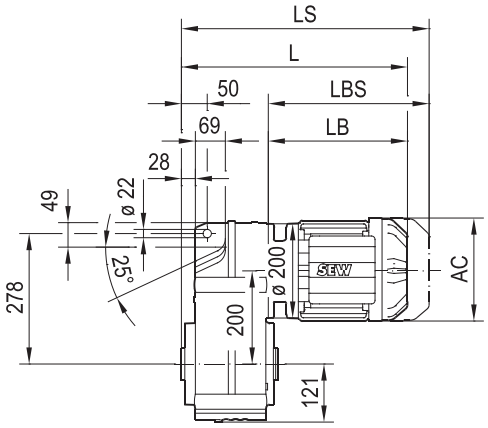

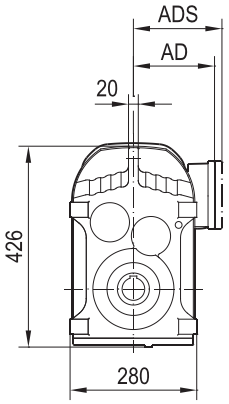

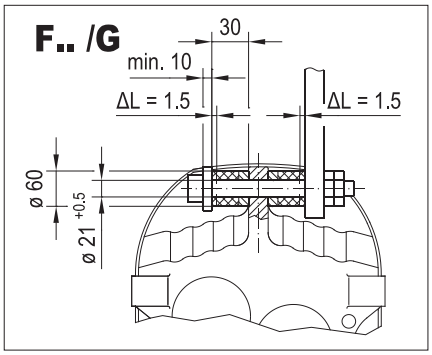

FA77..

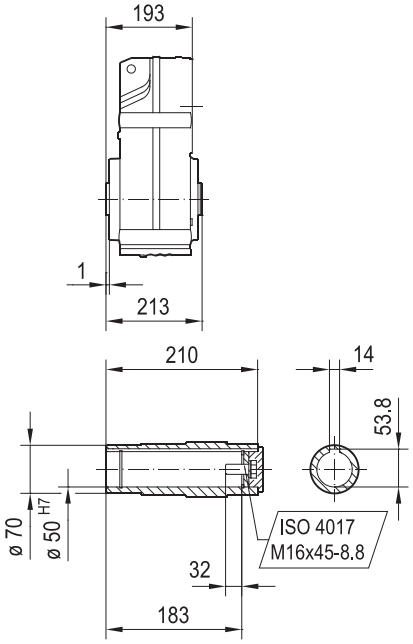

FH77..
max. DRN132L

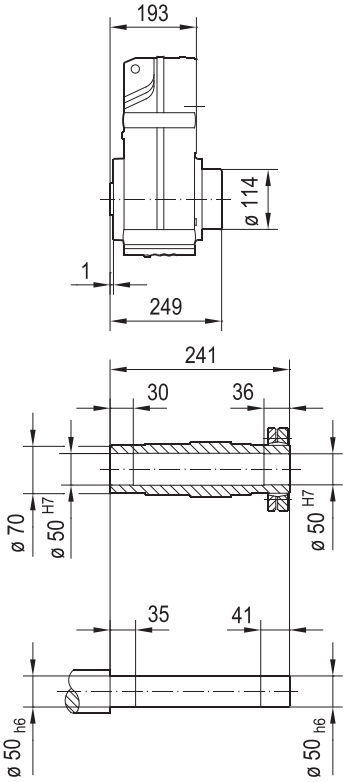

FV77..

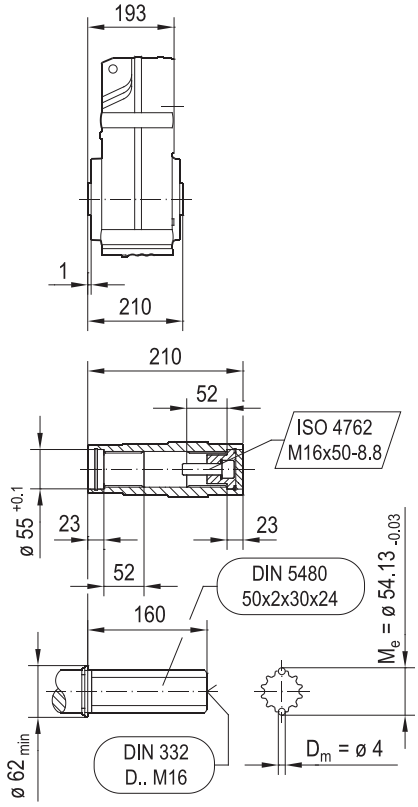

(→ 📖 7.3)	DRN												
	71MS	71M	80MK	80M	90S	90L	100LS	100L/LM	112M	132S	132M	132L	160..
AC	139	139	156	156	179	179	197	197	221	221	261	261	314
AD	118	118	128	128	140	140	157	157	170	170	228	228	253
ADS	129	129	139	139	150	150	158	158	172	172	228	228	253
L	385	405	416	461	463	495	491	541	572	622	640	666	732
LS	453	473	497	542	556	588	585	635	684	734	778	803	921
LB	192	212	223	268	270	302	298	348	379	429	447	473	539
LBS	260	280	304	349	363	395	392	442	491	541	585	610	728

24832944/FR – 09/2018

FAZ77..

42 047 00 14

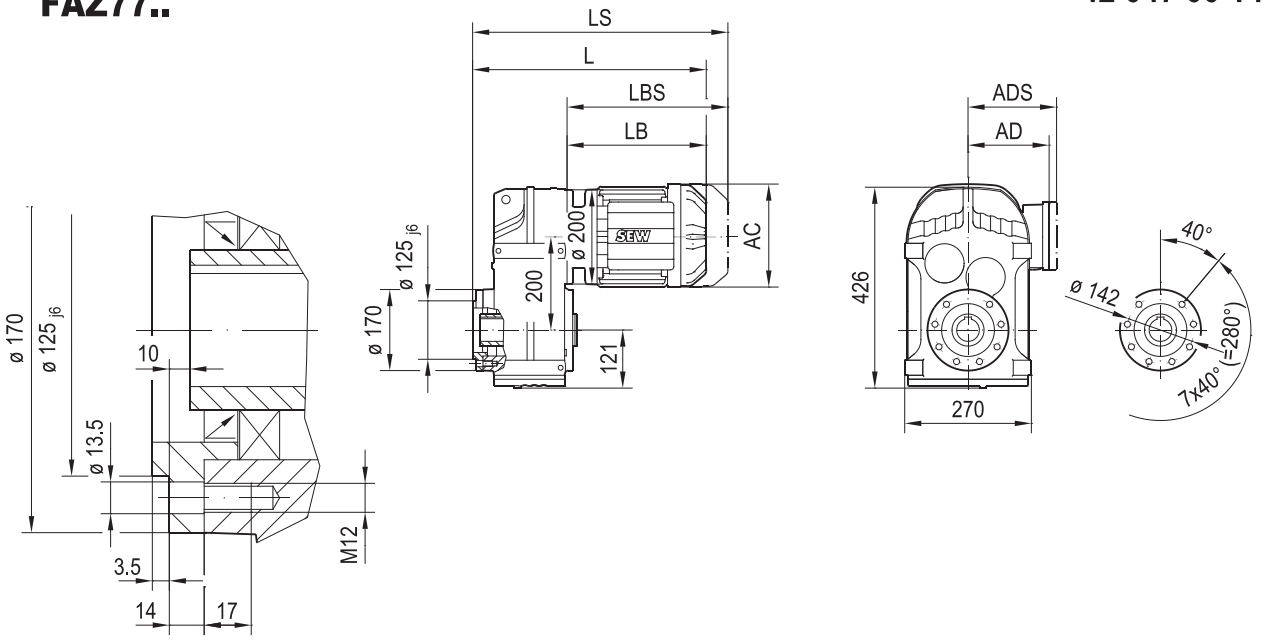

FAZ77..

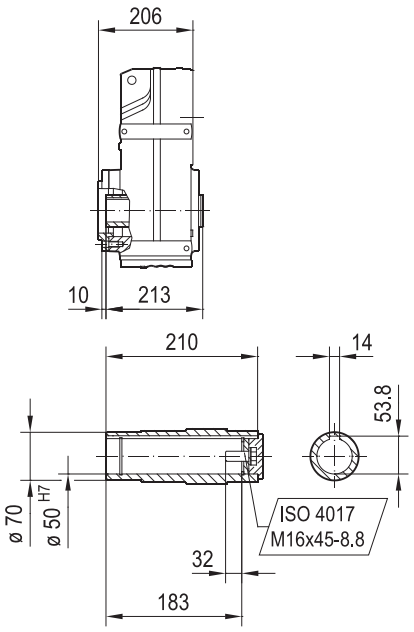

FHZ77..
max. DRN132L

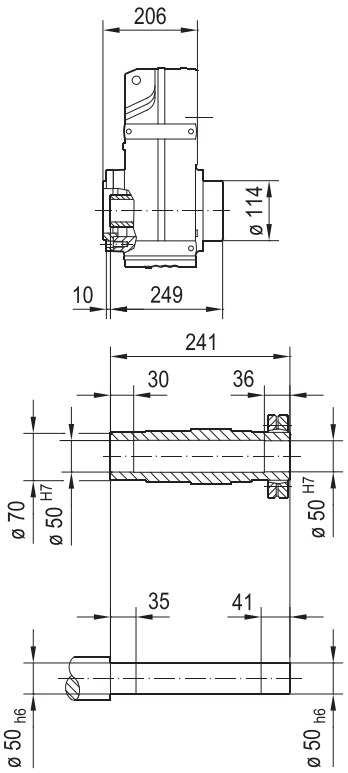

FVZ77..

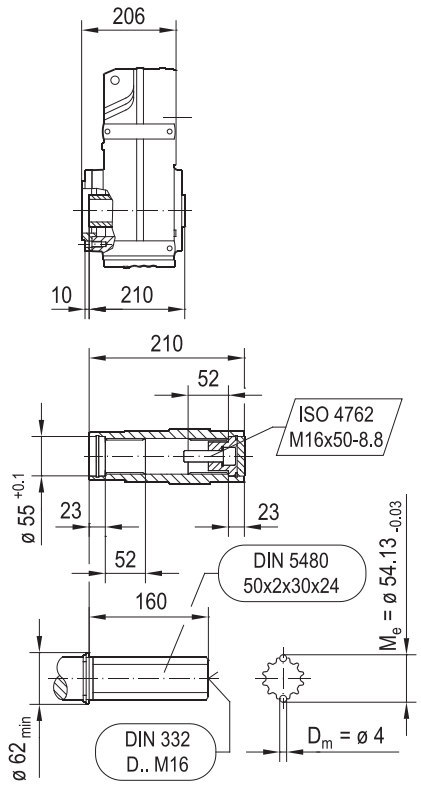

(→ 📖 7.3)	DRN												
	71MS	71M	80MK	80M	90S	90L	100LS	100L/LM	112M	132S	132M	132L	160..
AC	139	139	156	156	179	179	197	197	221	221	261	261	314
AD	118	118	128	128	140	140	157	157	170	170	228	228	253
ADS	129	129	139	139	150	150	158	158	172	172	228	228	253
L	398	418	429	474	476	508	504	554	585	635	653	679	745
LS	466	486	510	555	569	601	598	648	697	747	791	816	934
LB	192	212	223	268	270	302	298	348	379	429	447	473	539
LBS	260	280	304	349	363	395	392	442	491	541	585	610	728

24832944/FR – 09/2018

FZ77..

42 076 00 15

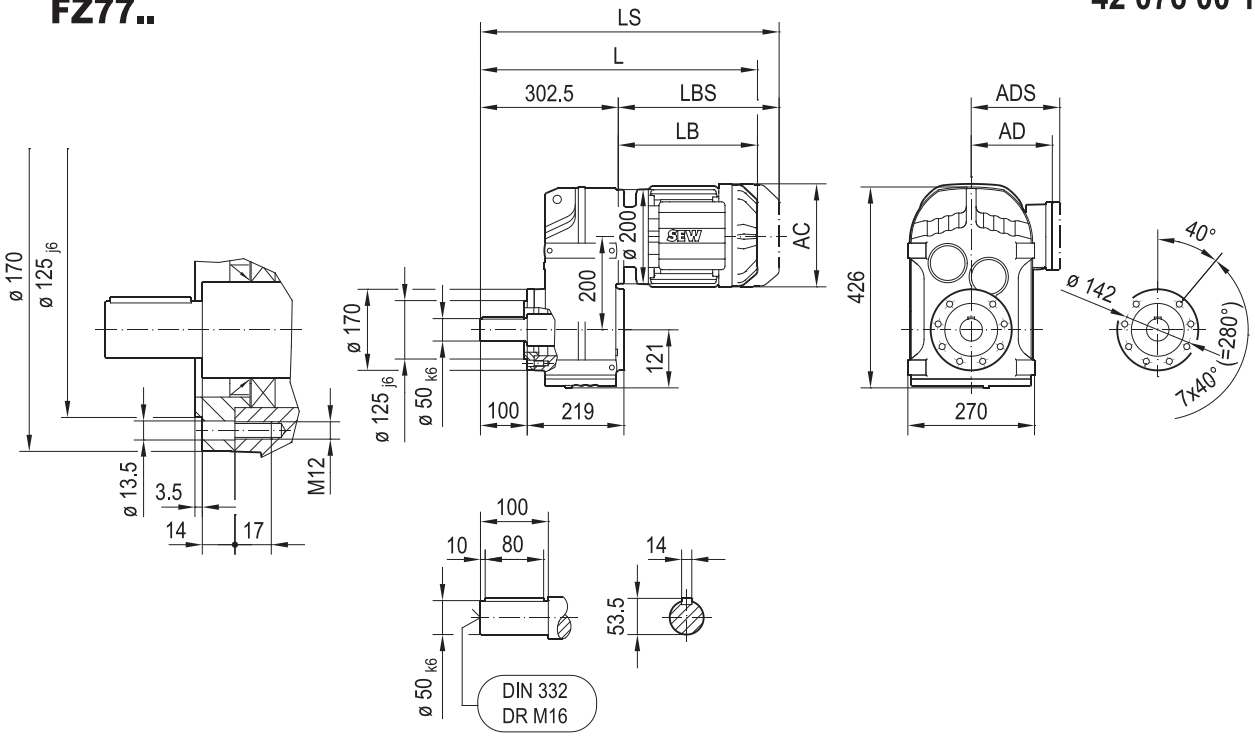

(→ 📖 7.3)	DRN												
	71MS	71M	80MK	80M	90S	90L	100LS	100L/LM	112M	132S	132M	132L	160..
AC	139	139	156	156	179	179	197	197	221	221	261	261	314
AD	118	118	128	128	140	140	157	157	170	170	228	228	253
ADS	129	129	139	139	150	150	158	158	172	172	228	228	253
L	495	515	526	571	572	604	601	651	682	732	750	775	842
LS	562	582	607	652	666	698	694	744	794	844	887	912	1031
LB	192	212	223	268	270	302	298	348	379	429	447	473	539
LBS	260	280	304	349	363	395	392	442	491	541	585	610	728

24832944/FR – 09/2018

FT77..

42 048 01 14

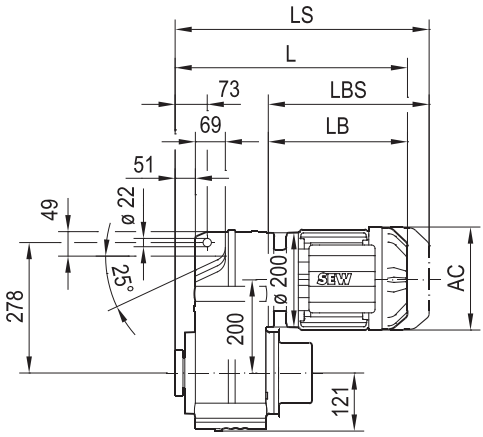

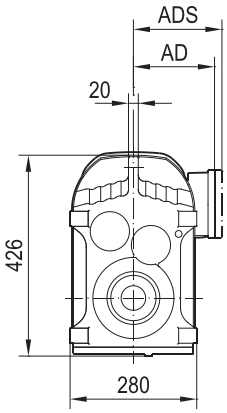

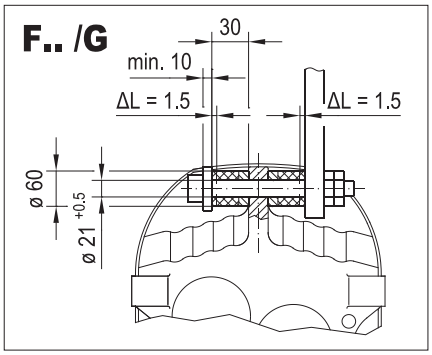

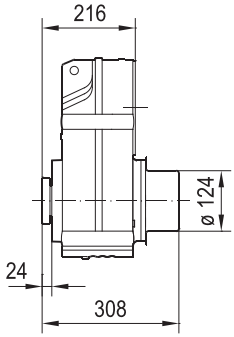

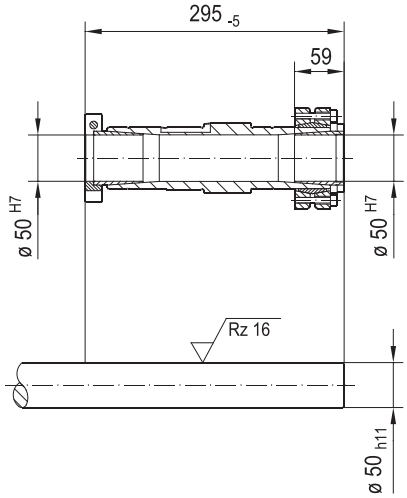

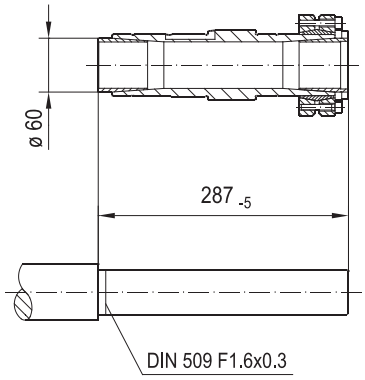

(→ 📖 7.3)	DRN											
	71MS	71M	80MK	80M	90S	90L	100LS	100L/LM	112M	132S	132M	132L
AC	139	139	156	156	179	179	197	197	221	221	261	261
AD	118	118	128	128	140	140	157	157	170	170	228	228
ADS	129	129	139	139	150	150	158	158	172	172	228	228
L	408	428	439	484	486	518	514	564	595	645	663	689
LS	476	496	520	565	579	611	608	658	707	757	801	826
LB	192	212	223	268	270	302	298	348	379	429	447	473
LBS	260	280	304	349	363	395	392	442	491	541	585	610

24832944/FR – 09/2018

F87..

42 049 00 14

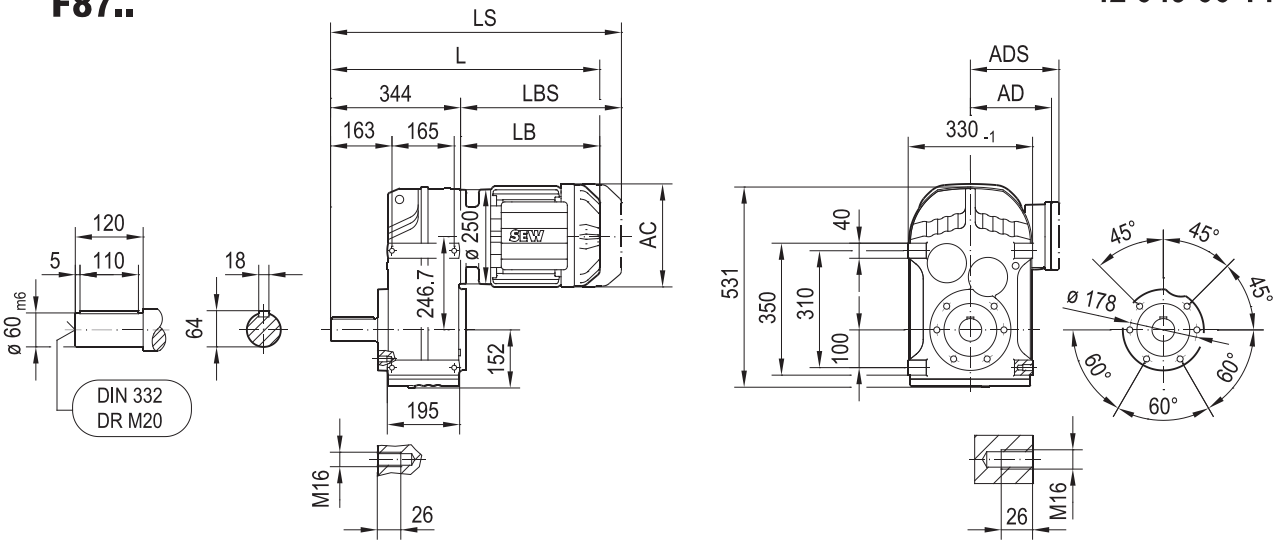

FA87B..

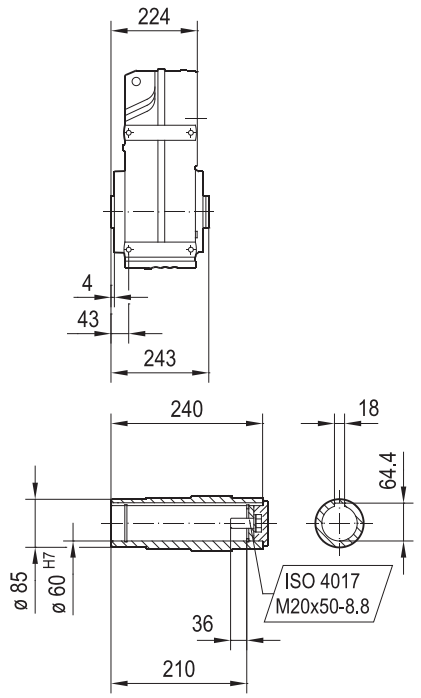

FH87B..

FH87B/R.. → 6.3

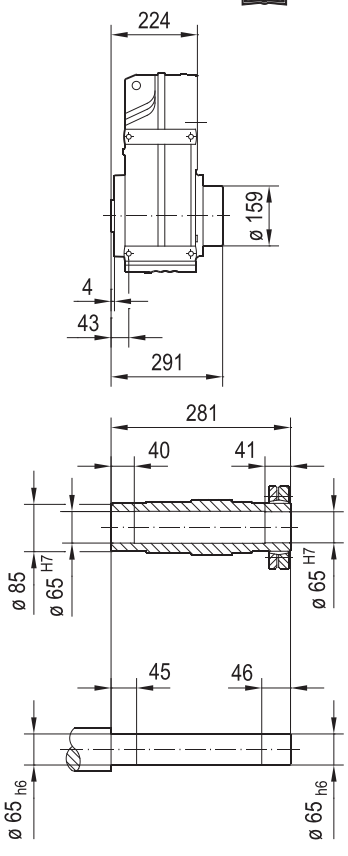

FV87B..

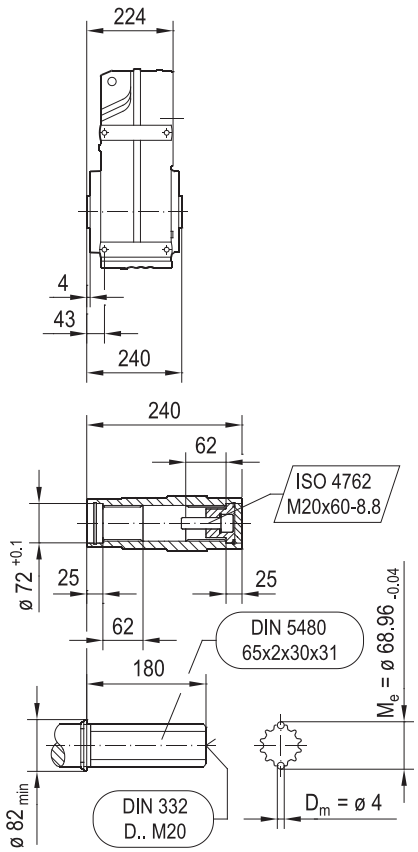

(→ 📖 7.3)	DRN											
	80MK	80M	90S	90L	100LS	100L/LM	112M	132S	132M	132L	160..	180..
AC	156	156	179	179	197	197	221	221	261	261	314	357
AD	128	128	140	140	157	157	170	170	228	228	253	268
ADS	139	139	150	150	158	158	172	172	228	228	253	268
L	562	607	609	641	637	687	718	768	786	812	878	901
LS	643	688	702	734	731	781	830	880	924	949	1067	1090
LB	218	263	265	297	293	343	374	424	442	468	534	557
LBS	299	344	358	390	387	437	486	536	580	605	723	746

24832944/FR – 09/2018

FF87..

42 050 00 14

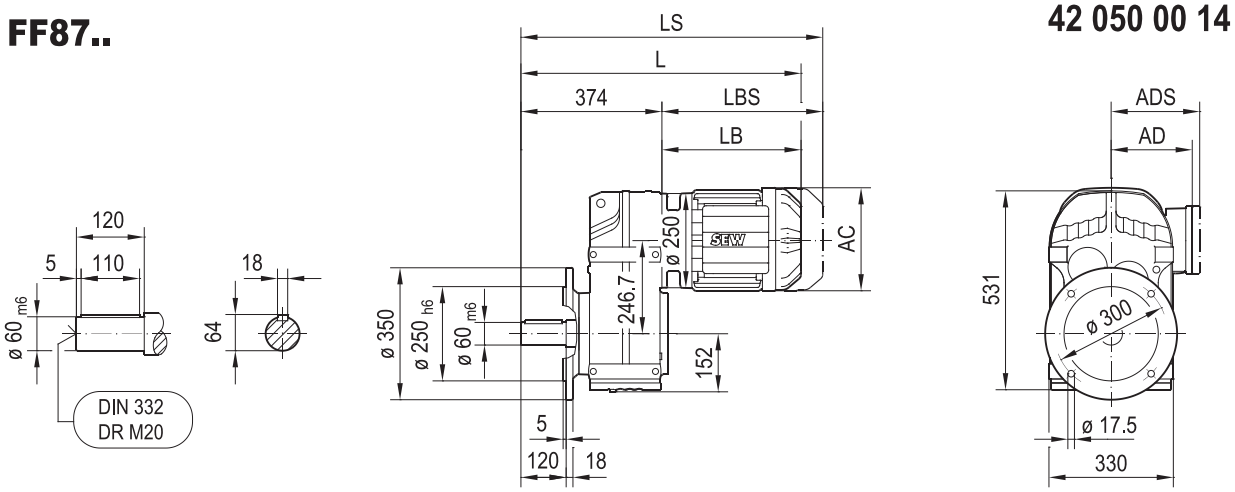

FAF87..

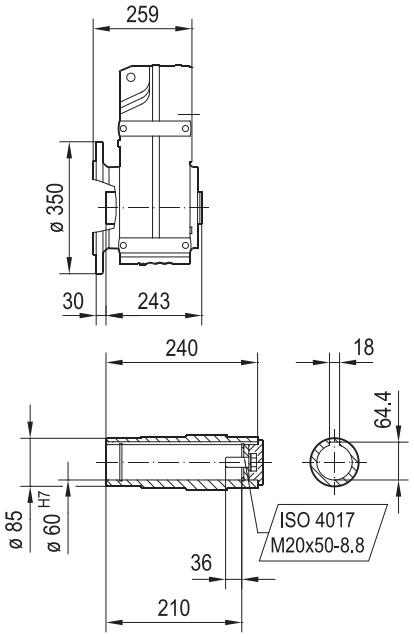

FHF87..

FHF87/R.. → 6.3

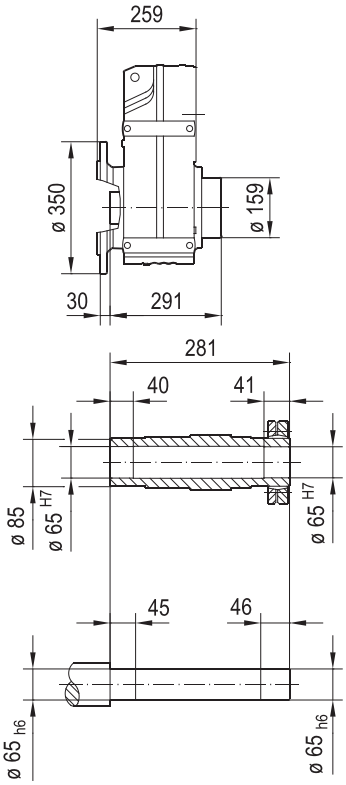

FVF87..

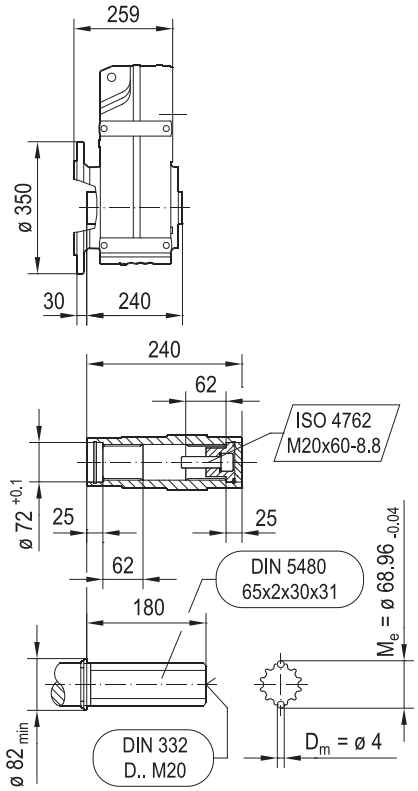

(→ 7.3)	DRN											
	80MK	80M	90S	90L	100LS	100L/LM	112M	132S	132M	132L	160..	180..
AC	156	156	179	179	197	197	221	221	261	261	314	357
AD	128	128	140	140	157	157	170	170	228	228	253	268
ADS	139	139	150	150	158	158	172	172	228	228	253	268
L	592	637	639	671	667	717	748	798	816	842	908	931
LS	673	718	732	764	761	811	860	910	954	979	1097	1120
LB	218	263	265	297	293	343	374	424	442	468	534	557
LBS	299	344	358	390	387	437	486	536	580	605	723	746

24832944/FR – 09/2018

FM87..

42 114 01 17

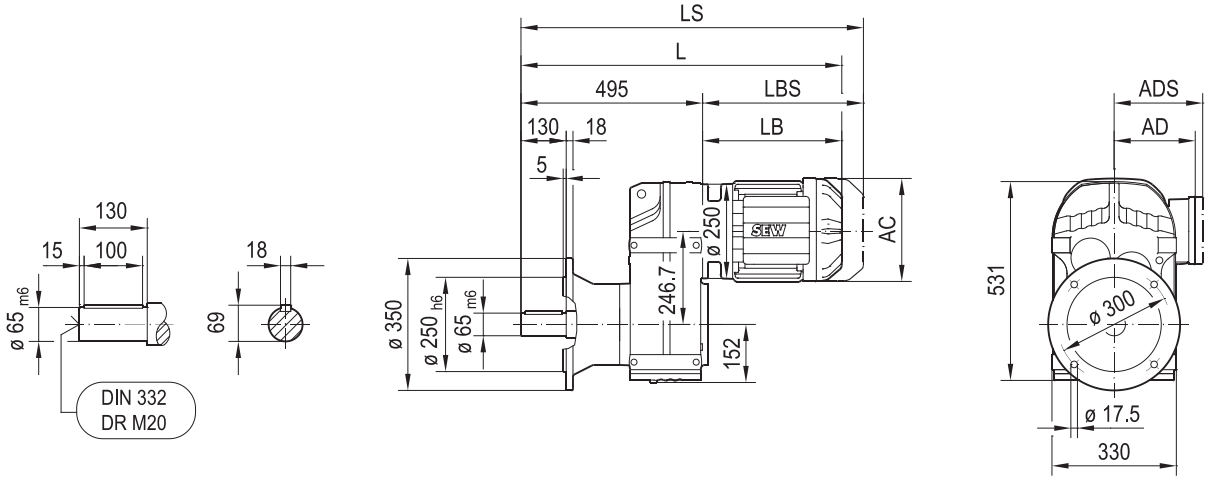

FAM87..

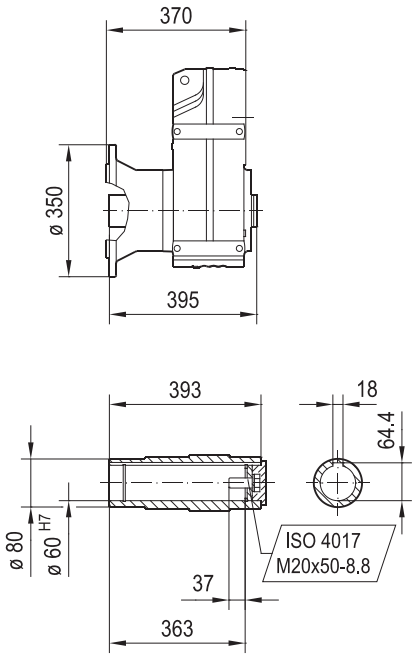

(→ 📖 7.3)	DRN											
	80MK	80M	90S	90L	100LS	100L/LM	112M	132S	132M	132L	160..	180..
AC	156	156	179	179	197	197	221	221	261	261	314	357
AD	128	128	140	140	157	157	170	170	228	228	253	268
ADS	139	139	150	150	158	158	172	172	228	228	253	268
L	713	758	760	792	788	838	869	919	937	963	1029	1052
LS	794	839	853	885	882	932	981	1031	1075	1100	1218	1241
LB	218	263	265	297	293	343	374	424	442	468	534	557
LBS	299	344	358	390	387	437	486	536	580	605	723	746

24832944/FR – 09/2018

FA87..

42 051 00 14

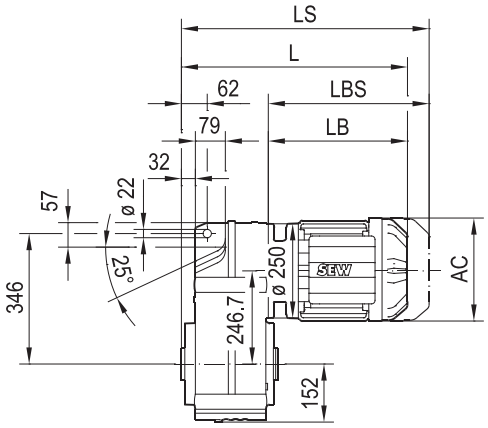

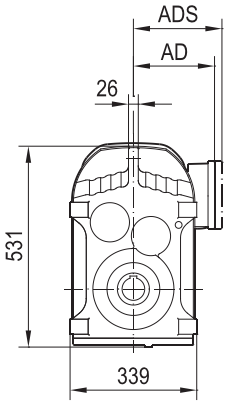

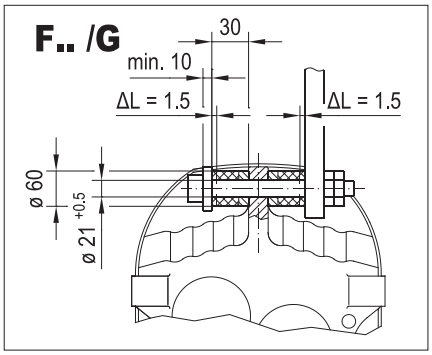

FA87..

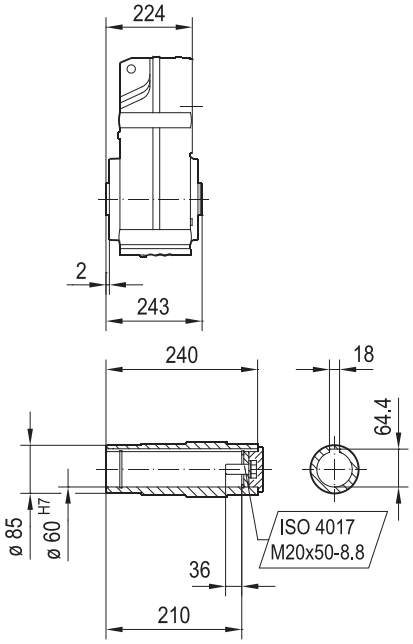

FH87..

FH87/R.. → 6.3

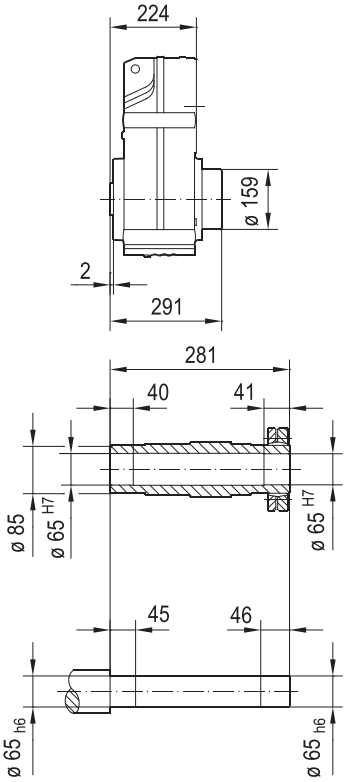

FV87..

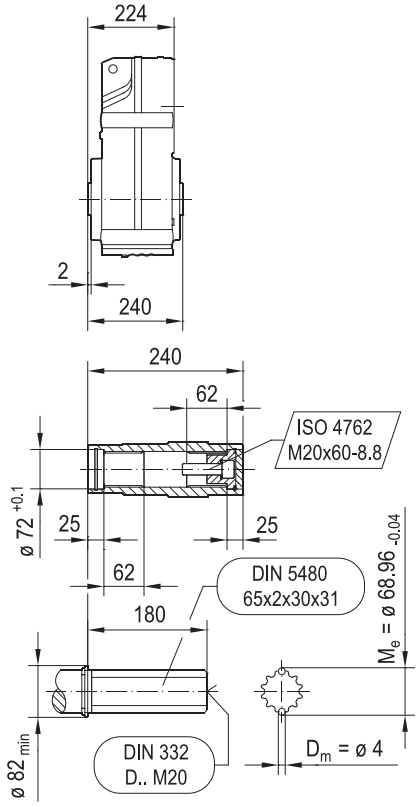

(→ 📖 7.3)	DRN											
	80MK	80M	90S	90L	100LS	100L/LM	112M	132S	132M	132L	160..	180..
AC	156	156	179	179	197	197	221	221	261	261	314	357
AD	128	128	140	140	157	157	170	170	228	228	253	268
ADS	139	139	150	150	158	158	172	172	228	228	253	268
L	442	487	489	521	517	567	598	648	666	692	758	781
LS	523	568	582	614	611	661	710	760	804	829	947	970
LB	218	263	265	297	293	343	374	424	442	468	534	557
LBS	299	344	358	390	387	437	486	536	580	605	723	746

24832944/FR – 09/2018

FAZ87..

42 052 00 14

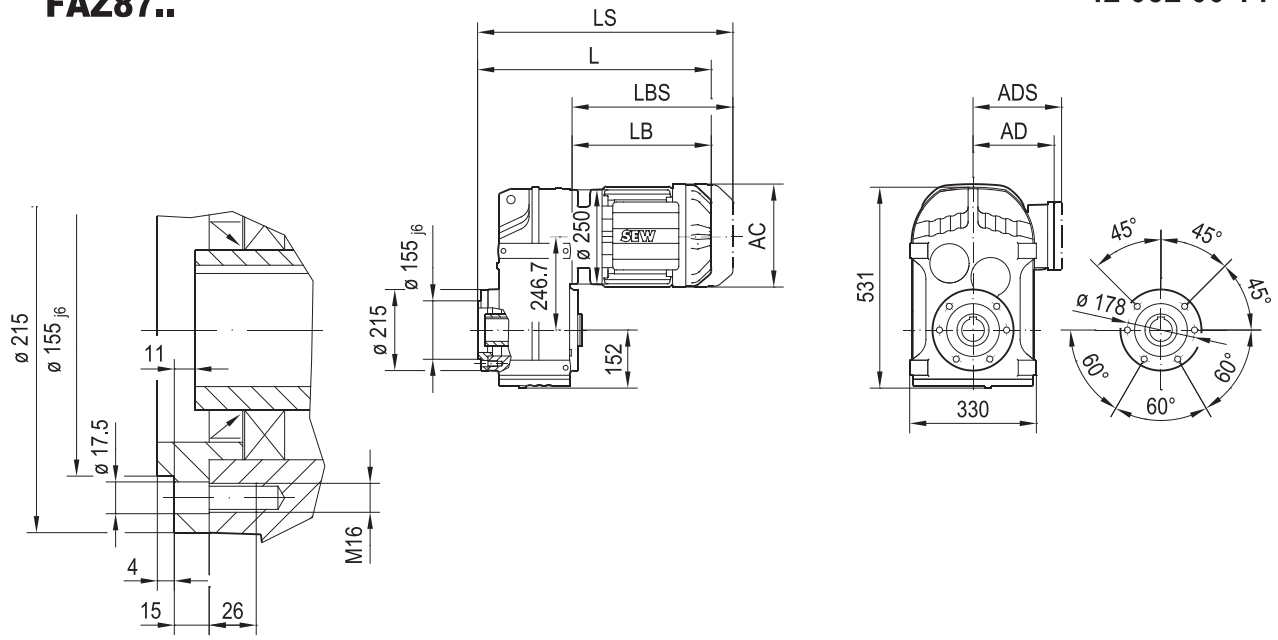

FAZ87..

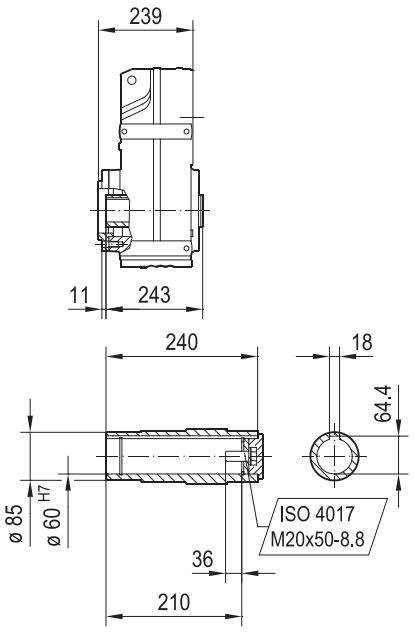

FHZ87..

FHZ87/R.. → 6.3

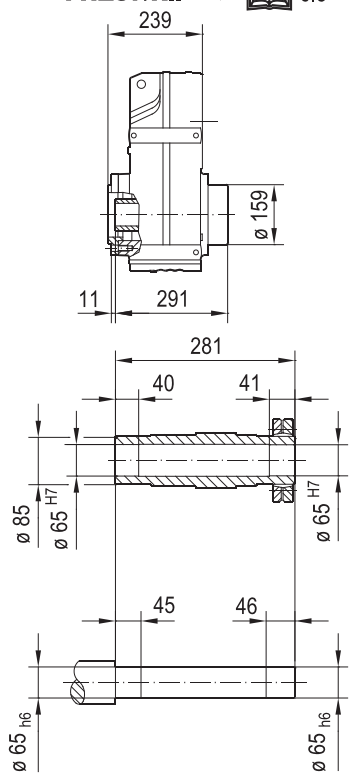

FVZ87..

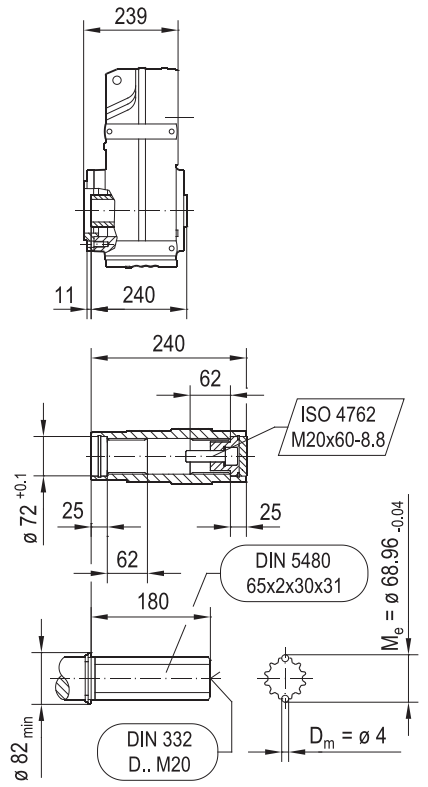

(→ 📖 7.3)	DRN											
	80MK	80M	90S	90L	100LS	100L/LM	112M	132S	132M	132L	160..	180..
AC	156	156	179	179	197	197	221	221	261	261	314	357
AD	128	128	140	140	157	157	170	170	228	228	253	268
ADS	139	139	150	150	158	158	172	172	228	228	253	268
L	457	502	504	536	532	582	613	663	681	707	773	796
LS	538	583	597	629	626	676	725	775	819	844	962	985
LB	218	263	265	297	293	343	374	424	442	468	534	557
LBS	299	344	358	390	387	437	486	536	580	605	723	746

24832944/FR – 09/2018

FZ87..

42 077 00 15

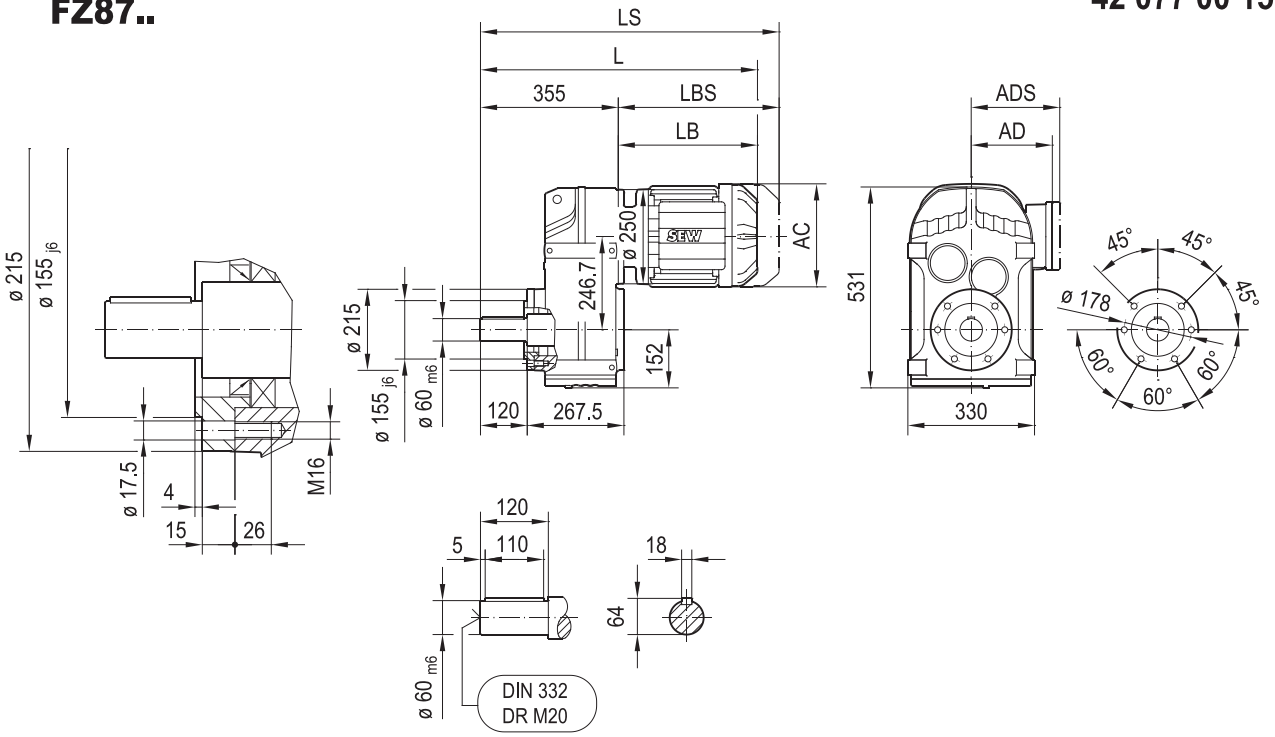

(→ 📖 7.3)	DRN											
	80MK	80M	90S	90L	100LS	100L/LM	112M	132S	132M	132L	160..	180..
AC	156	156	179	179	197	197	221	221	261	261	314	357
AD	128	128	140	140	157	157	170	170	228	228	253	268
ADS	139	139	150	150	158	158	172	172	228	228	253	268
L	573	618	620	652	648	698	729	779	797	823	889	912
LS	654	699	713	745	742	792	841	891	935	960	1078	1101
LB	218	263	265	297	293	343	374	424	442	468	534	557
LBS	299	344	358	390	387	437	486	536	580	605	723	746

24832944/FR – 09/2018

FT87..

42 053 01 14

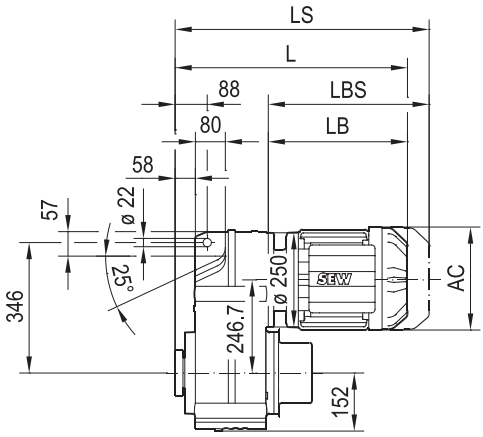

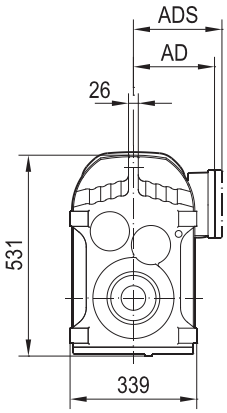

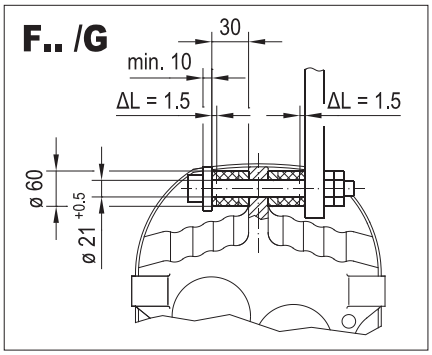

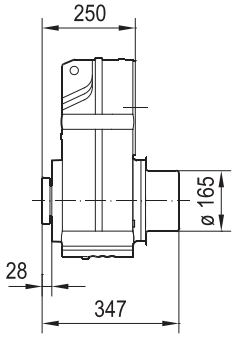

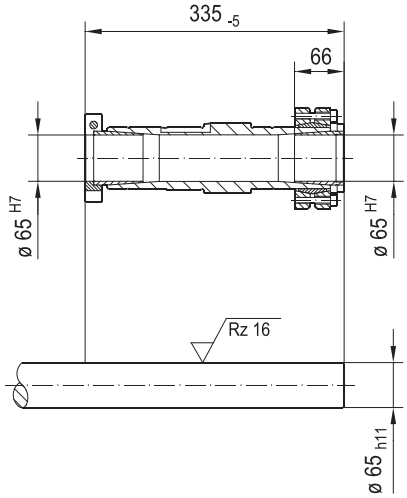

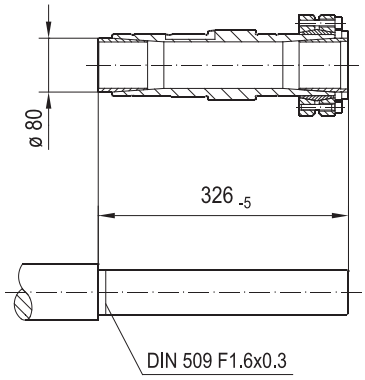

(→ 📖 7.3)	DRN											
	80MK	80M	90S	90L	100LS	100L/LM	112M	132S	132M	132L	160..	180..
AC	156	156	179	179	197	197	221	221	261	261	314	357
AD	128	128	140	140	157	157	170	170	228	228	253	268
ADS	139	139	150	150	158	158	172	172	228	228	253	268
L	468	513	515	547	543	593	624	674	692	718	784	807
LS	549	594	608	640	637	687	736	786	830	855	973	996
LB	218	263	265	297	293	343	374	424	442	468	534	557
LBS	299	344	358	390	387	437	486	536	580	605	723	746

24832944/FR – 09/2018

F97..

42 054 00 14

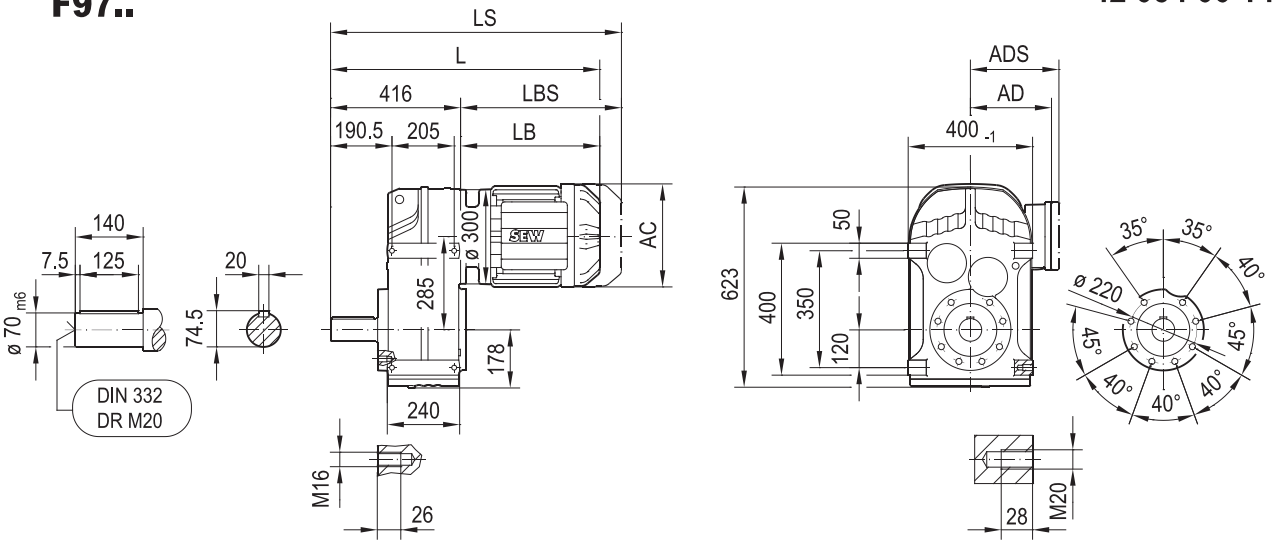

FA97B..

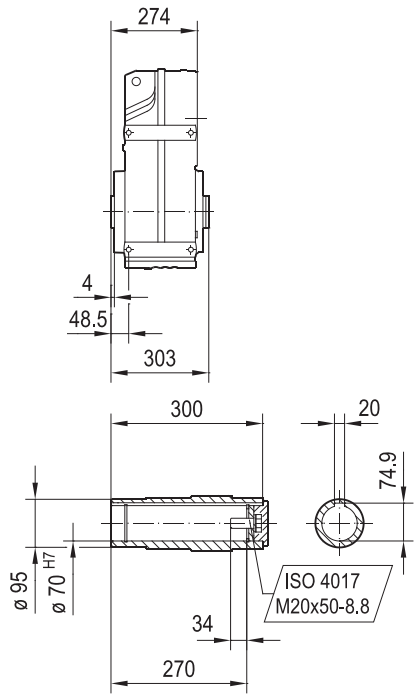

FH97B..

FH97B/R.. → 6.3

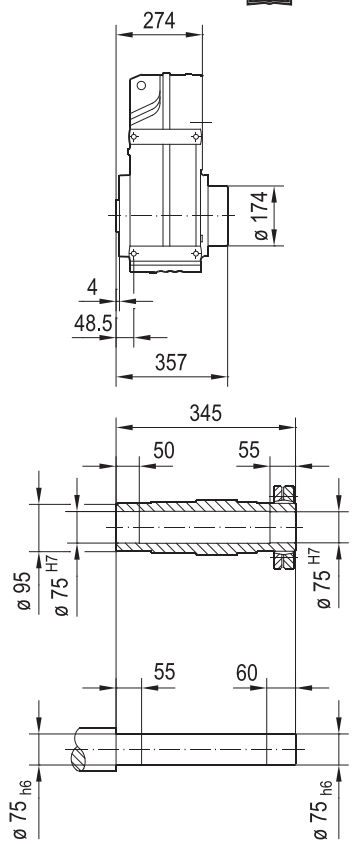

FV97B..

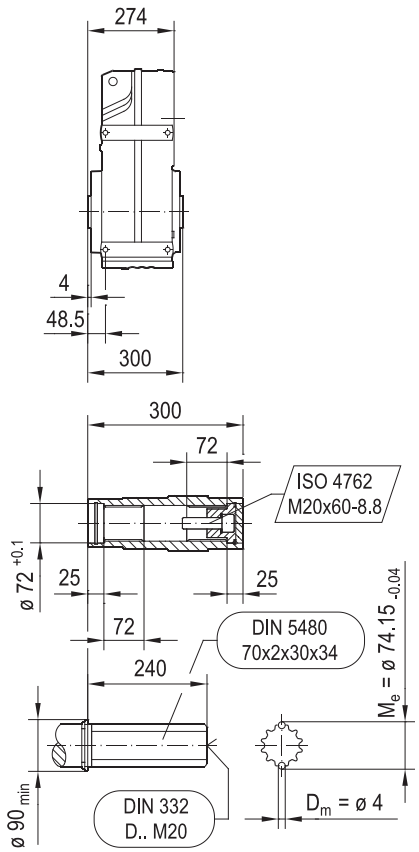

(→ 📖 7.3)	DRN										
	90S	90L	100LS	100L/LM	112M	132S	132M	132L	160..	180..	200L
AC	179	179	197	197	221	221	261	261	314	357	394
AD	140	140	157	157	170	170	228	228	253	268	283
ADS	150	150	158	158	172	172	228	228	253	268	283
L	676	708	704	754	785	835	853	879	945	968	1078
LS	769	801	798	848	897	947	991	1016	1134	1157	1283
LB	260	292	288	338	369	419	437	463	529	552	662
LBS	353	385	382	432	481	531	575	600	718	741	867

24832944/FR – 09/2018

FF97..

42 055 00 14

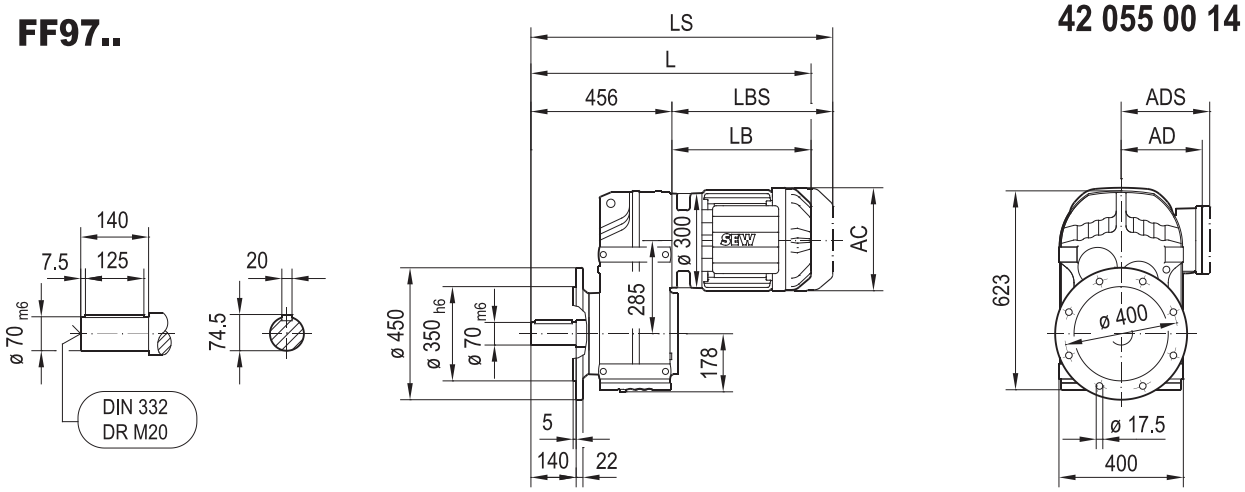

FAF97..

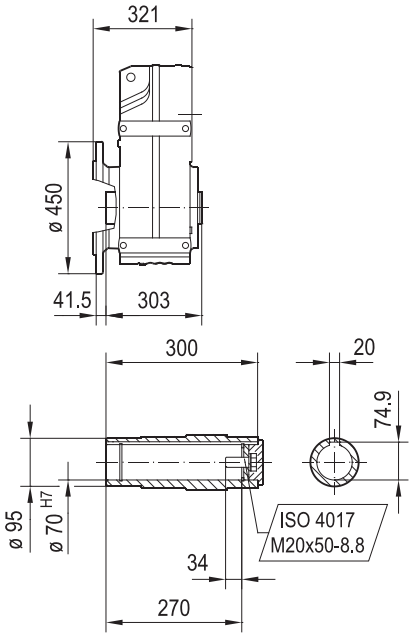

FHF97..

FHF97/R.. → 6.3

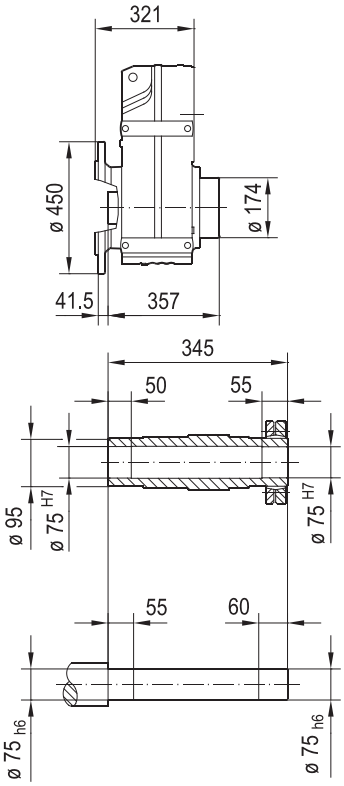

FVF97..

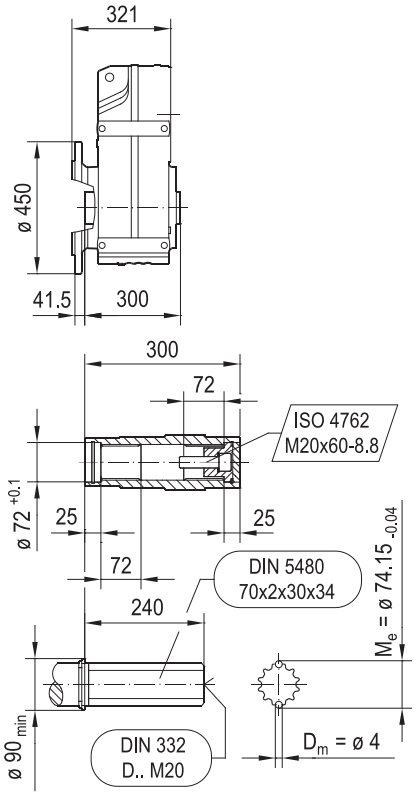

(→ 📖 7.3)	DRN										
	90S	90L	100LS	100L/LM	112M	132S	132M	132L	160..	180..	200L
AC	179	179	197	197	221	221	261	261	314	357	394
AD	140	140	157	157	170	170	228	228	253	268	283
ADS	150	150	158	158	172	172	228	228	253	268	283
L	716	748	744	794	825	875	893	919	985	1008	1118
LS	809	841	838	888	937	987	1031	1056	1174	1197	1323
LB	260	292	288	338	369	419	437	463	529	552	662
LBS	353	385	382	432	481	531	575	600	718	741	867

24832944/FR – 09/2018

FM97..

42 115 00 17

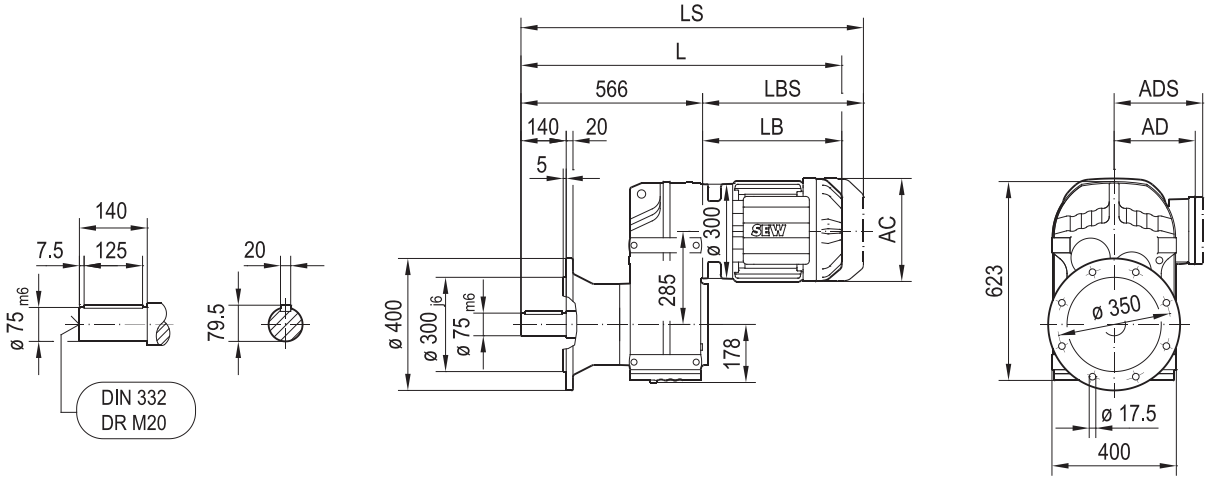

FAM97..

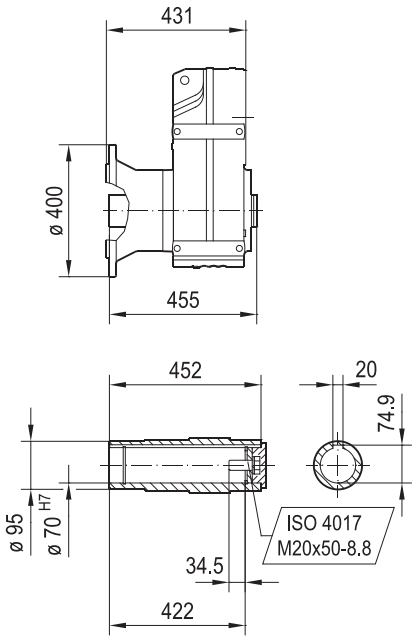

(→ 📖 7.3)	DRN										
	90S	90L	100LS	100L/LM	112M	132S	132M	132L	160..	180..	200L
AC	179	179	197	197	221	221	261	261	314	357	394
AD	140	140	157	157	170	170	228	228	253	268	283
ADS	150	150	158	158	172	172	228	228	253	268	283
L	826	858	854	904	935	985	1003	1029	1095	1118	1228
LS	919	951	948	998	1047	1097	1141	1166	1284	1307	1433
LB	260	292	288	338	369	419	437	463	529	552	662
LBS	353	385	382	432	481	531	575	600	718	741	867

24832944/FR – 09/2018

FA97..

42 056 00 14

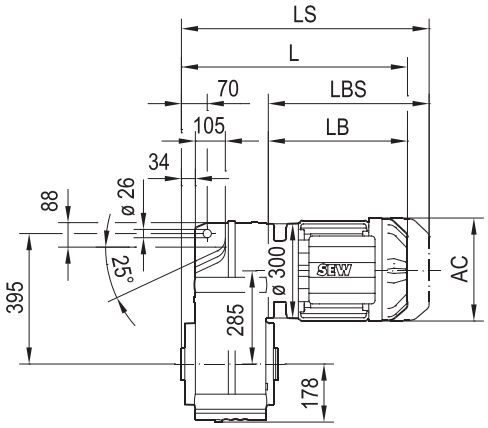

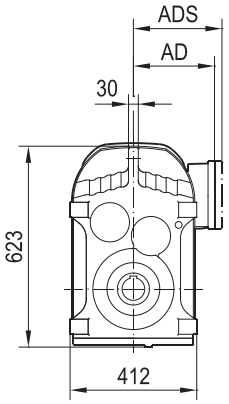

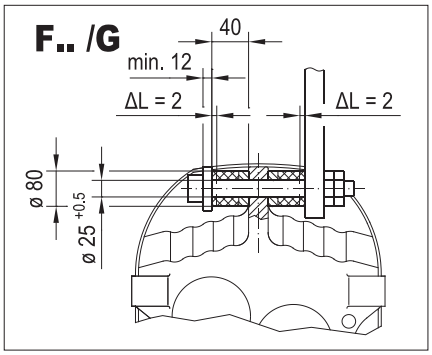

FA97..

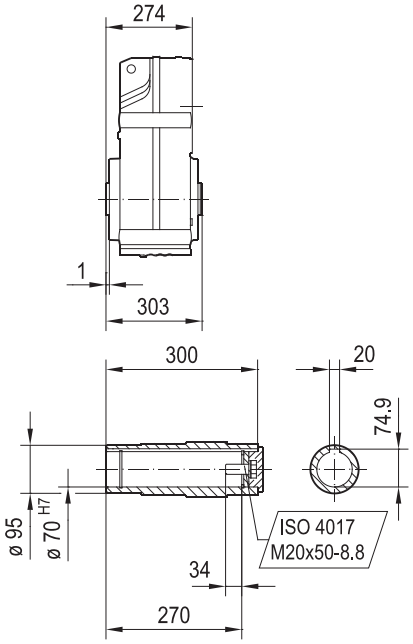

FH97..

FH97/R.. → 6.3

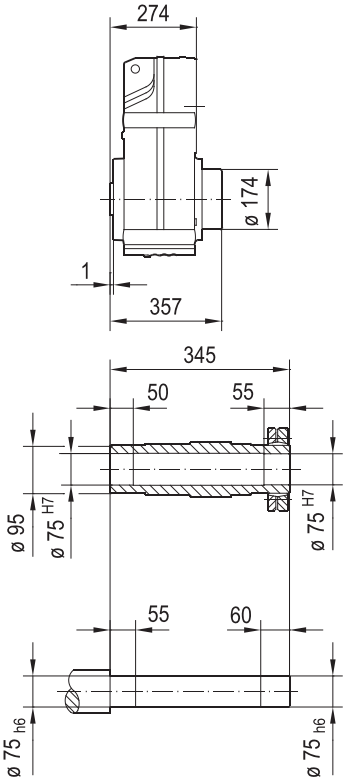

FV97..

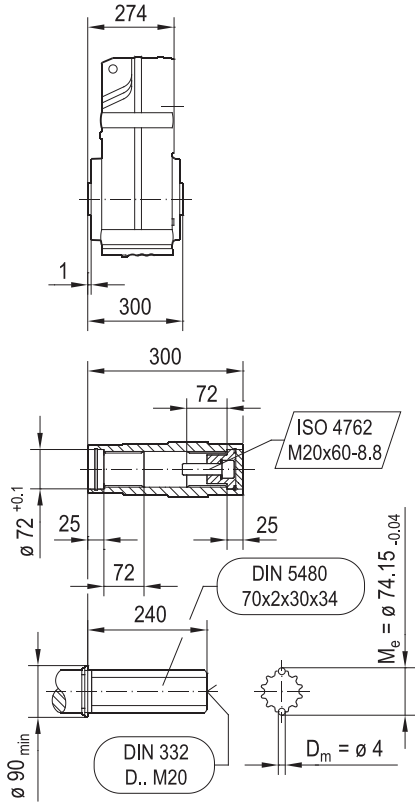

(→ 📖 7.3)	DRN										
	90S	90L	100LS	100L/LM	112M	132S	132M	132L	160..	180..	200L
AC	179	179	197	197	221	221	261	261	314	357	394
AD	140	140	157	157	170	170	228	228	253	268	283
ADS	150	150	158	158	172	172	228	228	253	268	283
L	534	566	562	612	643	693	711	737	803	826	936
LS	627	659	656	706	755	805	849	874	992	1015	1141
LB	260	292	288	338	369	419	437	463	529	552	662
LBS	353	385	382	432	481	531	575	600	718	741	867

24832944/FR – 09/2018

FAZ97..

42 057 00 14

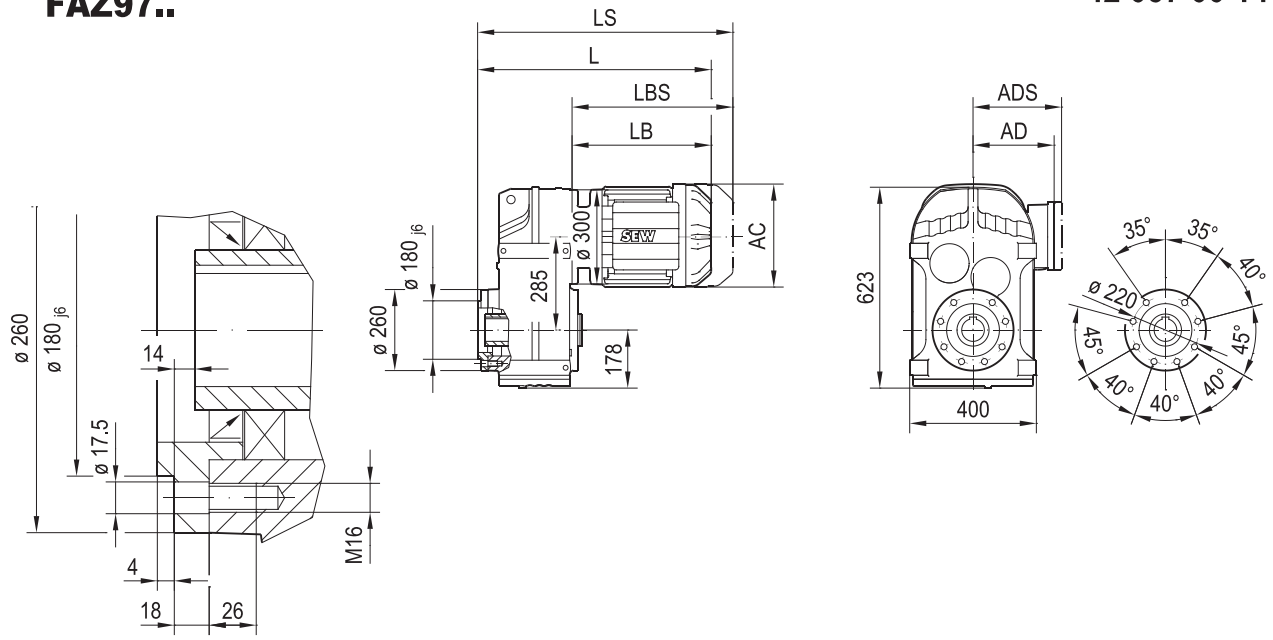

FAZ97..

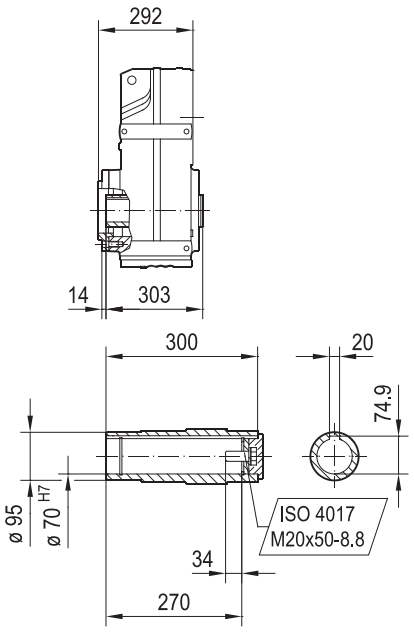

FHZ97..

FHZ97/R.. → 6.3

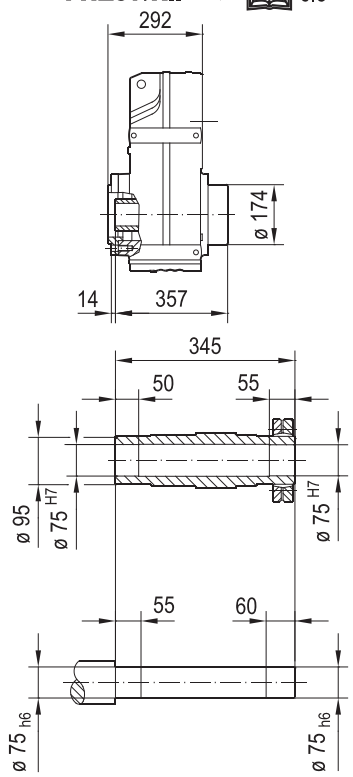

FVZ97..

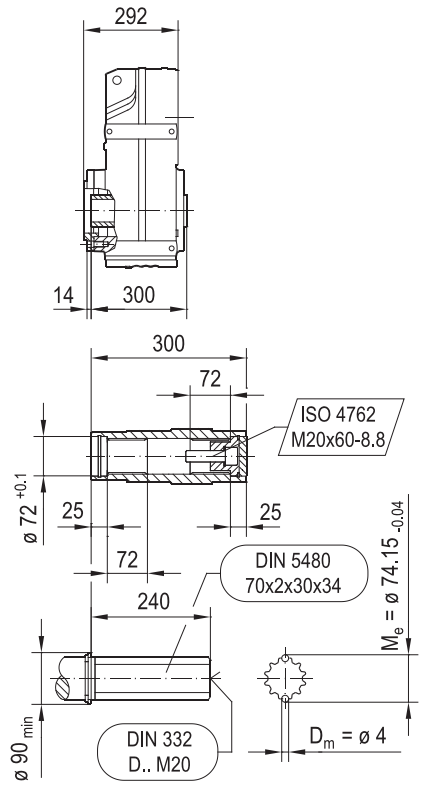

(→ 📖 7.3)	DRN										
	90S	90L	100LS	100L/LM	112M	132S	132M	132L	160..	180..	200L
AC	179	179	197	197	221	221	261	261	314	357	394
AD	140	140	157	157	170	170	228	228	253	268	283
ADS	150	150	158	158	172	172	228	228	253	268	283
L	552	584	580	630	661	711	729	755	821	844	954
LS	645	677	674	724	773	823	867	892	1010	1033	1159
LB	260	292	288	338	369	419	437	463	529	552	662
LBS	353	385	382	432	481	531	575	600	718	741	867

24832944/FR – 09/2018

FZ97..

42 078 01 15

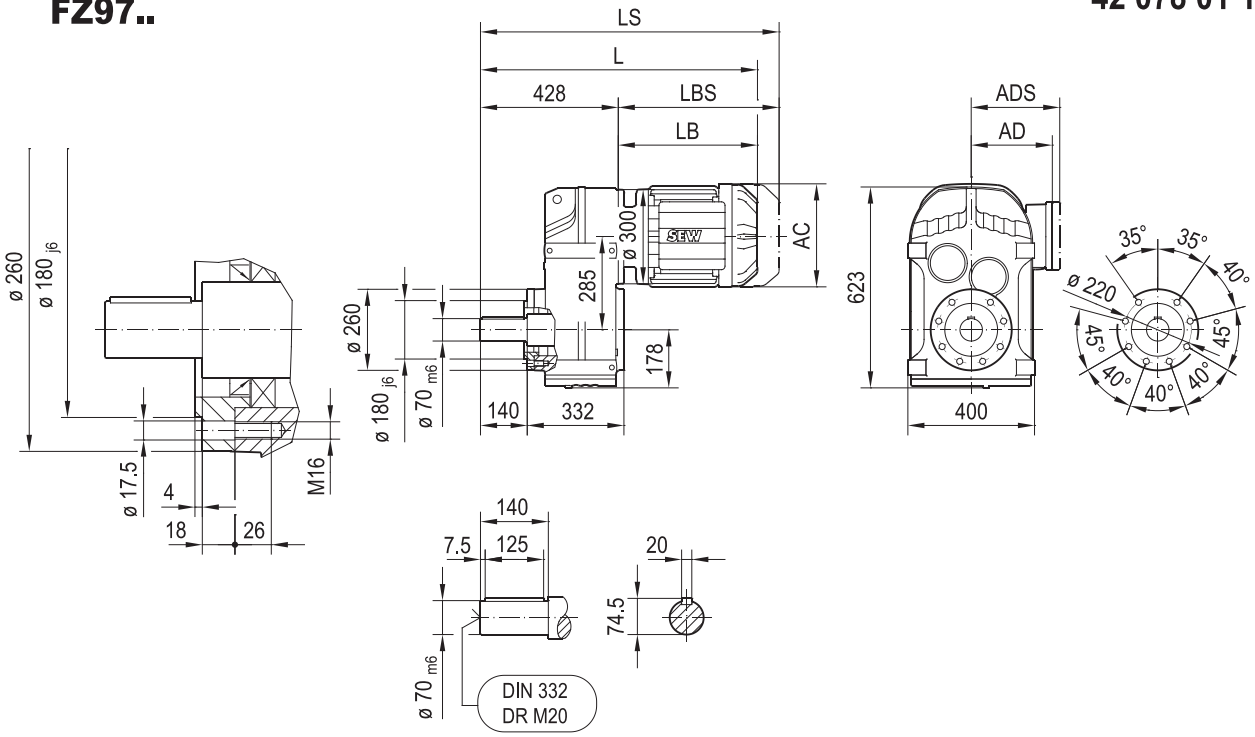

(→ 📖 7.3)	DRN										
	90S	90L	100LS	100L/LM	112M	132S	132M	132L	160..	180..	200L
AC	179	179	197	197	221	221	261	261	314	357	394
AD	140	140	157	157	170	170	228	228	253	268	283
ADS	150	150	158	158	172	172	228	228	253	268	283
L	688	720	716	766	797	847	865	891	957	980	1090
LS	781	813	810	860	909	959	1003	1028	1146	1169	1295
LB	260	292	288	338	369	419	437	463	529	552	662
LBS	353	385	382	432	481	531	575	600	718	741	867

24832944/FR – 09/2018

FT97..

42 058 01 14

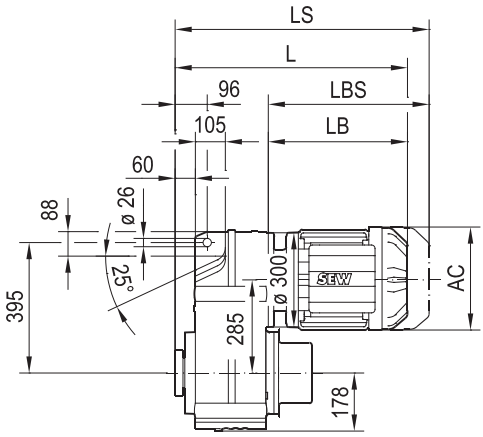

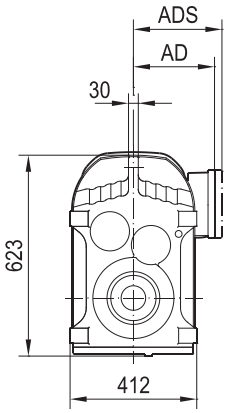

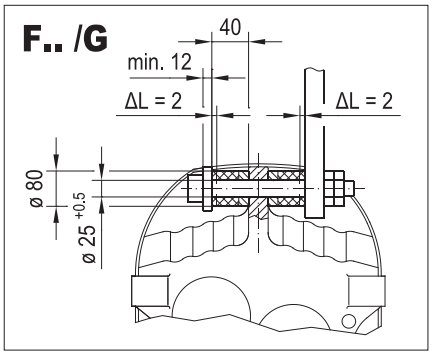

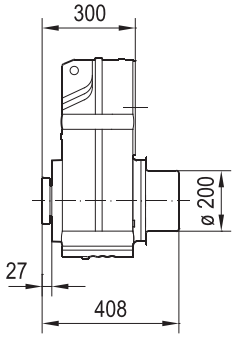

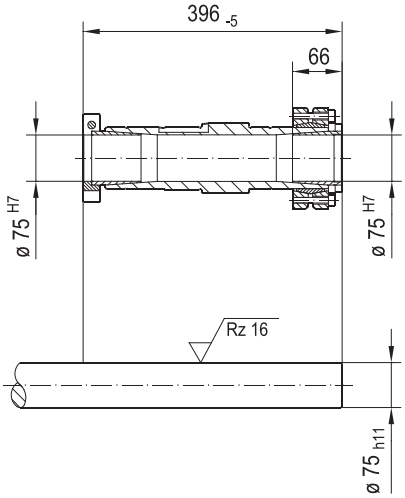

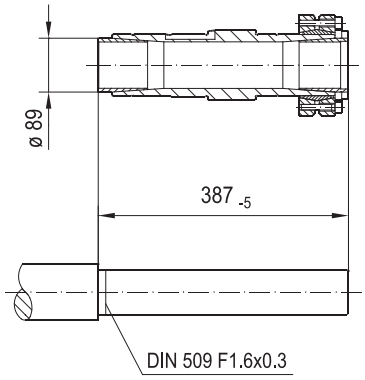

(→ 📖 7.3)	DRN									
	90S	90L	100LS	100L/LM	112M	132S	132M	132L	160..	180..
AC	179	179	197	197	221	221	261	261	314	357
AD	140	140	157	157	170	170	228	228	253	268
ADS	150	150	158	158	172	172	228	228	253	268
L	560	592	588	638	669	719	737	763	829	852
LS	653	685	682	732	781	831	875	900	1018	1041
LB	260	292	288	338	369	419	437	463	529	552
LBS	353	385	382	432	481	531	575	600	718	741

24832944/FR – 09/2018

F107..

42 059 00 14

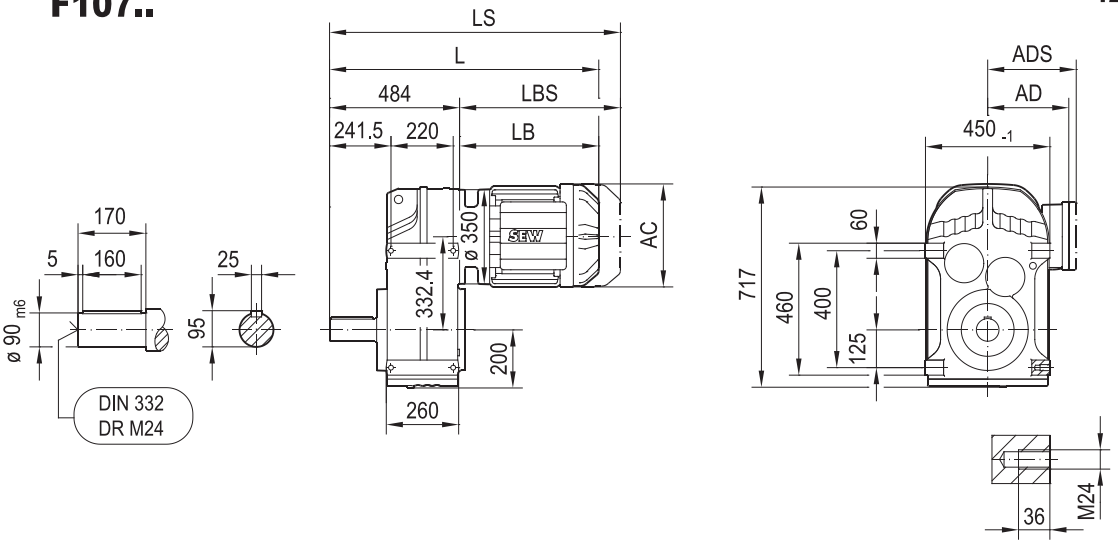

FA107B..

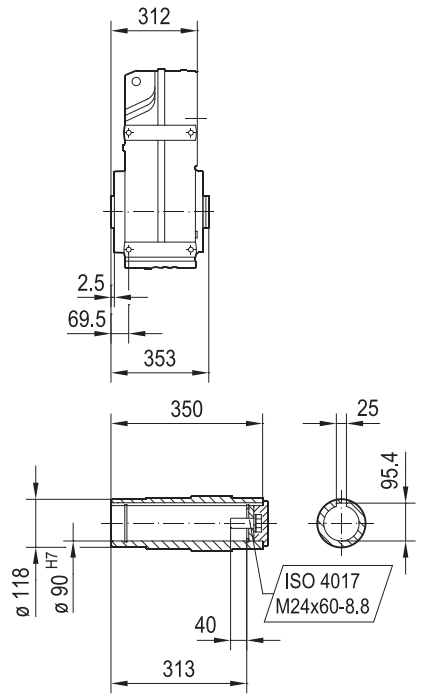

FH107B..

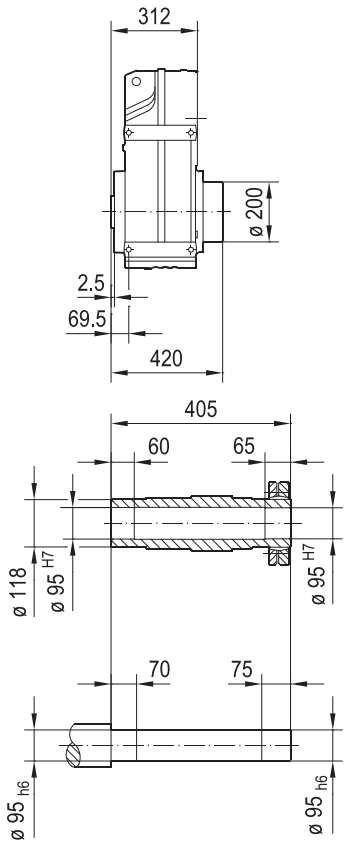

FV107B..

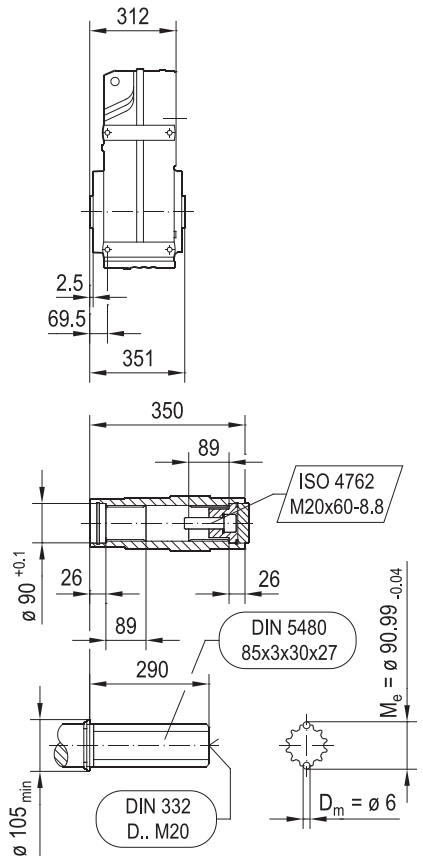

(→ 📖 7.3)	DRN									
	100LS	100L/LM	112M	132S	132M	132L	160..	180..	200L	225..
AC	197	197	221	221	261	261	314	357	394	434
AD	157	157	170	170	228	228	253	268	283	305
ADS	158	158	172	172	228	228	253	268	283	305
L	766	816	847	897	915	941	1007	1030	1140	1114
LS	860	910	959	1009	1053	1078	1196	1219	1345	1319
LB	282	332	363	413	431	457	523	546	656	630
LBS	376	426	475	525	569	594	712	735	861	835

24832944/FR – 09/2018

FF107..

42 060 00 14

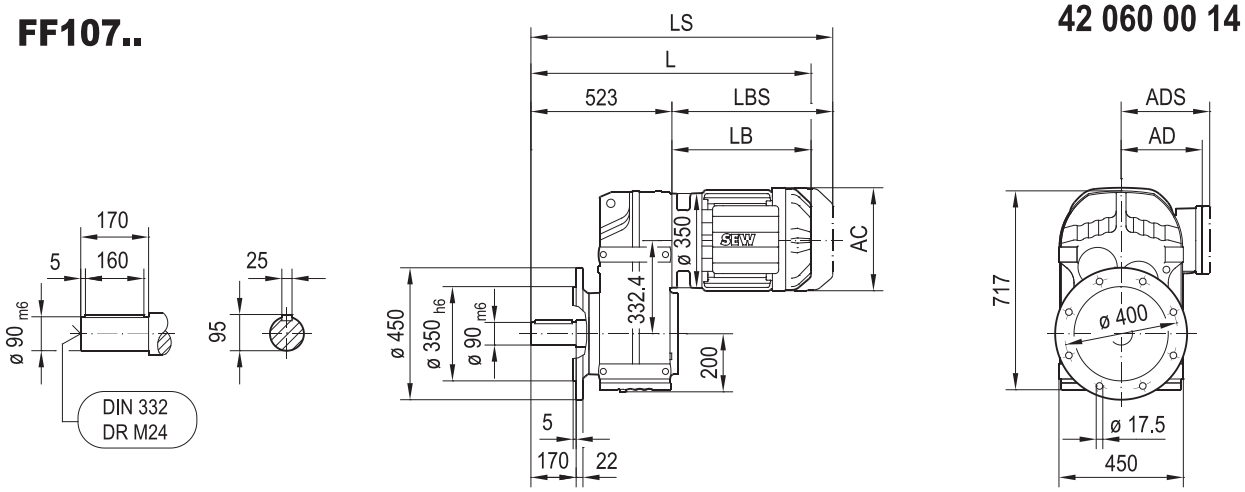

FAF107..

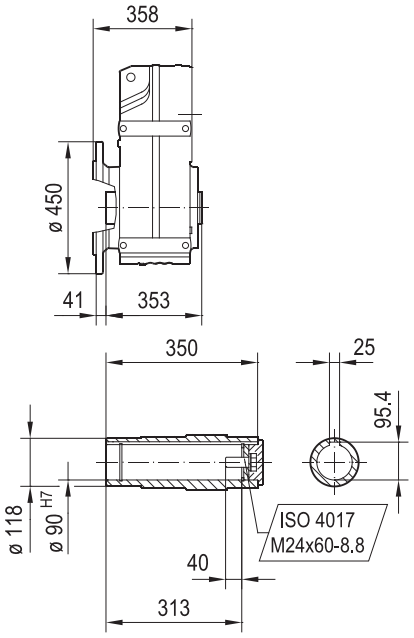

FHF107..

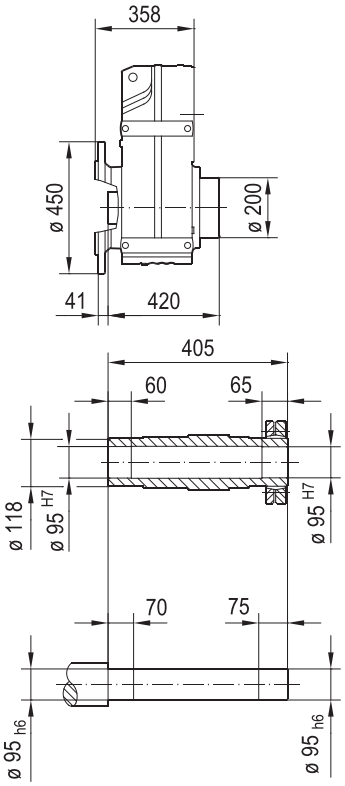

FVF107..

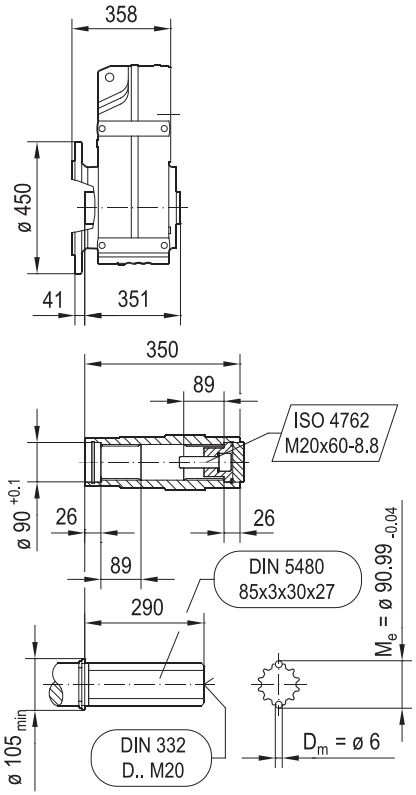

(→ 📖 7.3)	DRN									
	100LS	100L/LM	112M	132S	132M	132L	160..	180..	200L	225..
AC	197	197	221	221	261	261	314	357	394	434
AD	157	157	170	170	228	228	253	268	283	305
ADS	158	158	172	172	228	228	253	268	283	305
L	805	855	886	936	954	980	1046	1069	1179	1153
LS	899	949	998	1048	1092	1117	1235	1258	1384	1358
LB	282	332	363	413	431	457	523	546	656	630
LBS	376	426	475	525	569	594	712	735	861	835

24832944/FR – 09/2018

FM107..

42 116 00 17

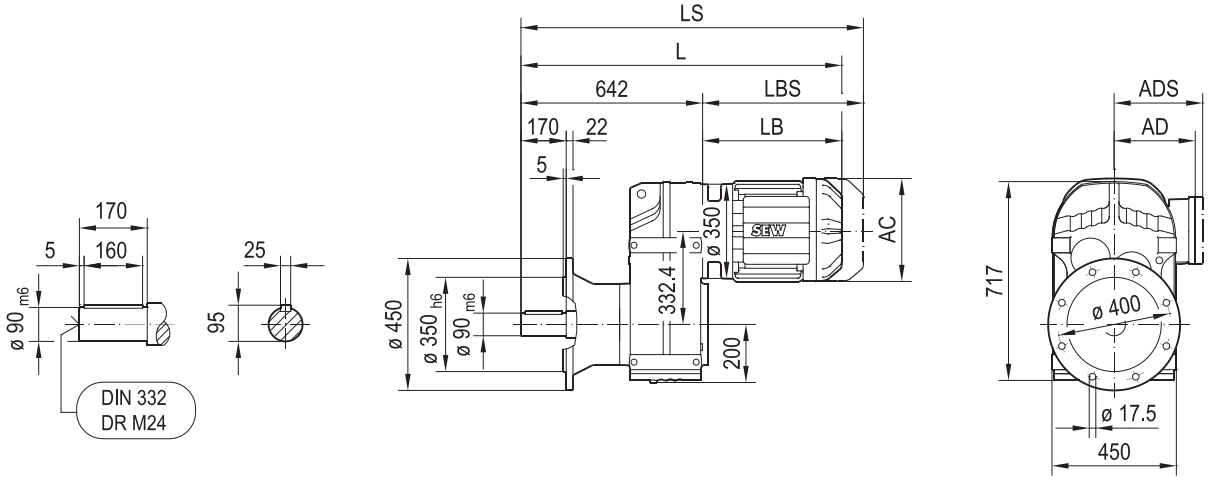

FAM107..

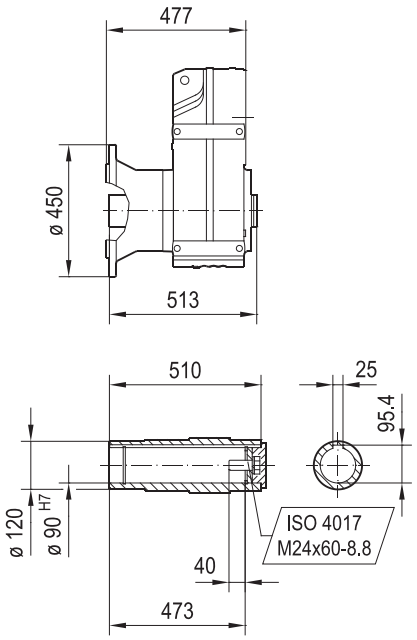

(→ 📖 7.3)	DRN									
	100LS	100L/LM	112M	132S	132M	132L	160..	180..	200L	225..
AC	197	197	221	221	261	261	314	357	394	434
AD	157	157	170	170	228	228	253	268	283	305
ADS	158	158	172	172	228	228	253	268	283	305
L	924	974	1005	1055	1073	1099	1165	1188	1298	1272
LS	1018	1068	1117	1167	1211	1236	1354	1377	1503	1477
LB	282	332	363	413	431	457	523	546	656	630
LBS	376	426	475	525	569	594	712	735	861	835

24832944/FR – 09/2018

FA107..

42 061 00 14

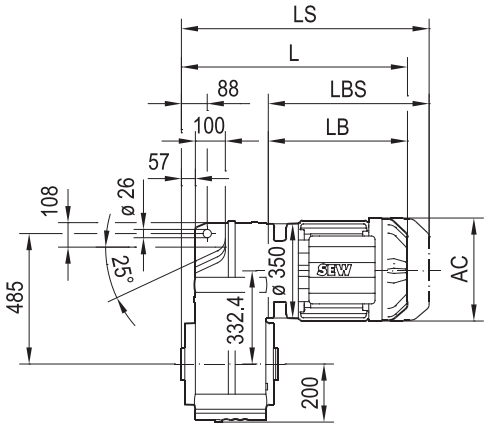

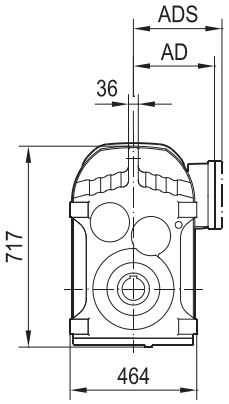

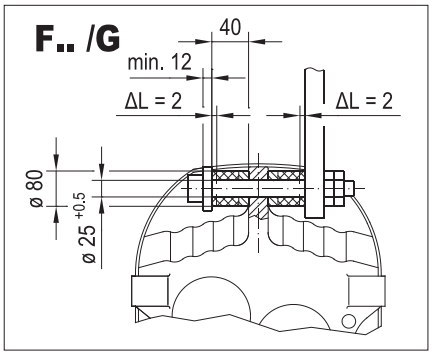

FA107..

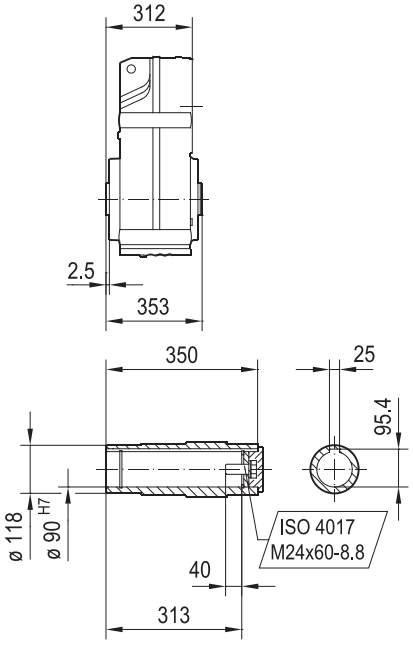

FH107..

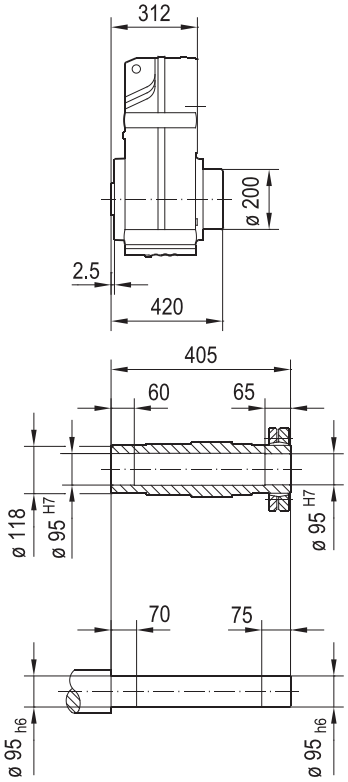

FV107..

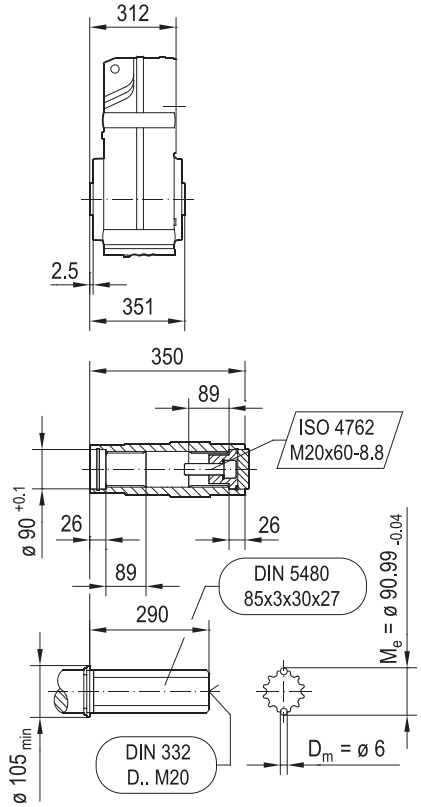

(→ 📖 7.3)	DRN									
	100LS	100L/LM	112M	132S	132M	132L	160..	180..	200L	225..
AC	197	197	221	221	261	261	314	357	394	434
AD	157	157	170	170	228	228	253	268	283	305
ADS	158	158	172	172	228	228	253	268	283	305
L	594	644	675	725	743	769	835	858	968	942
LS	688	738	787	837	881	906	1024	1047	1173	1147
LB	282	332	363	413	431	457	523	546	656	630
LBS	376	426	475	525	569	594	712	735	861	835

24832944/FR – 09/2018

FAZ107..

42 062 00 14

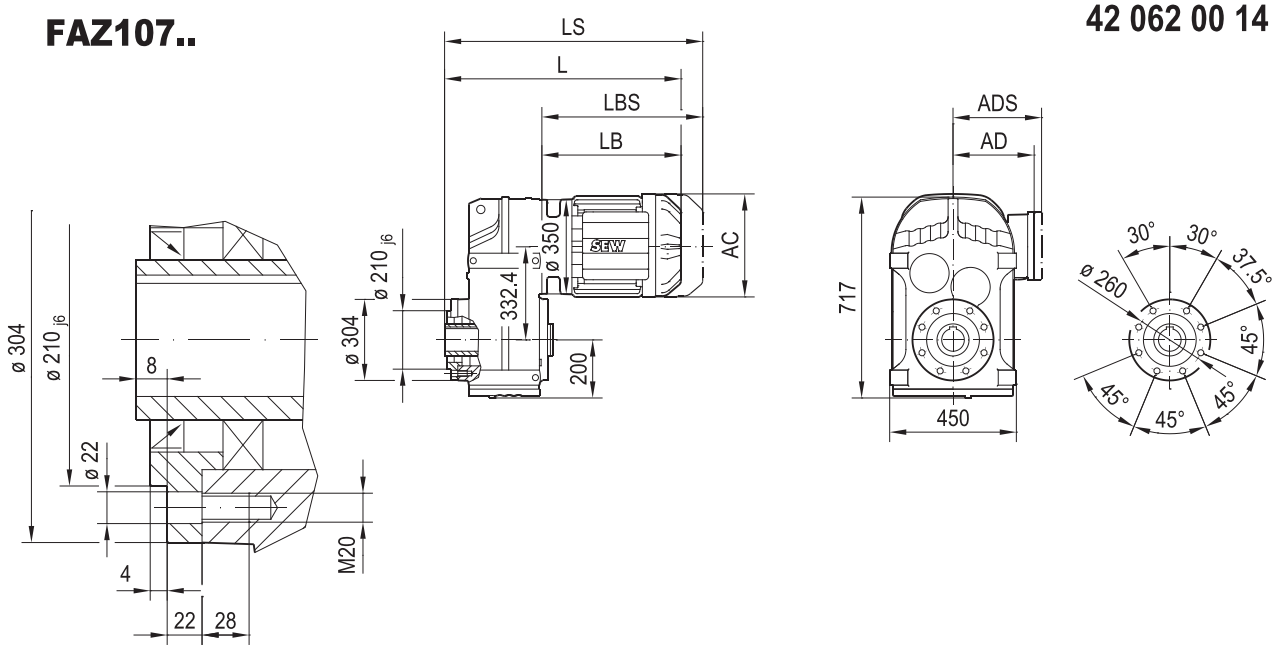

FAZ107..

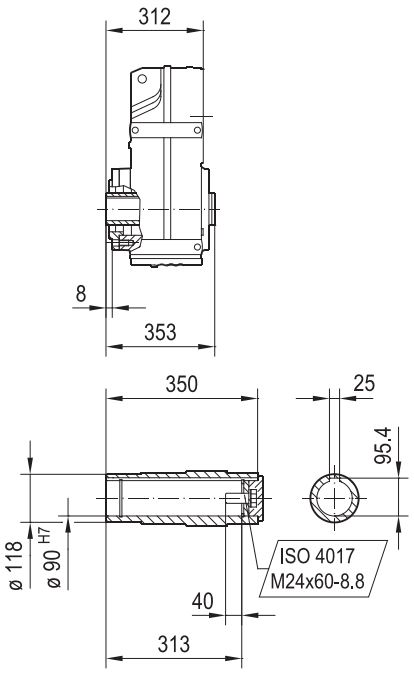

FHZ107..

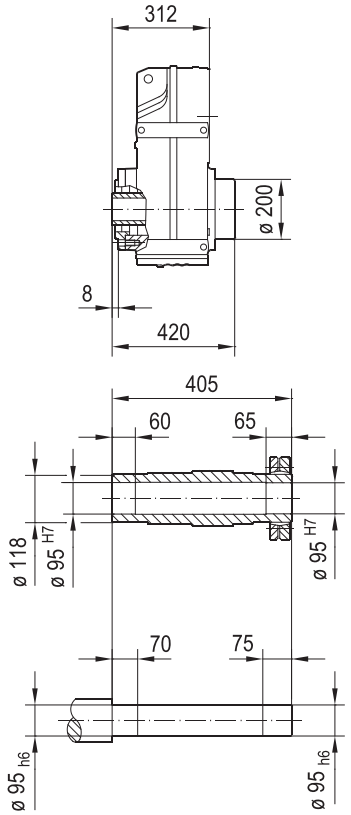

FVZ107..

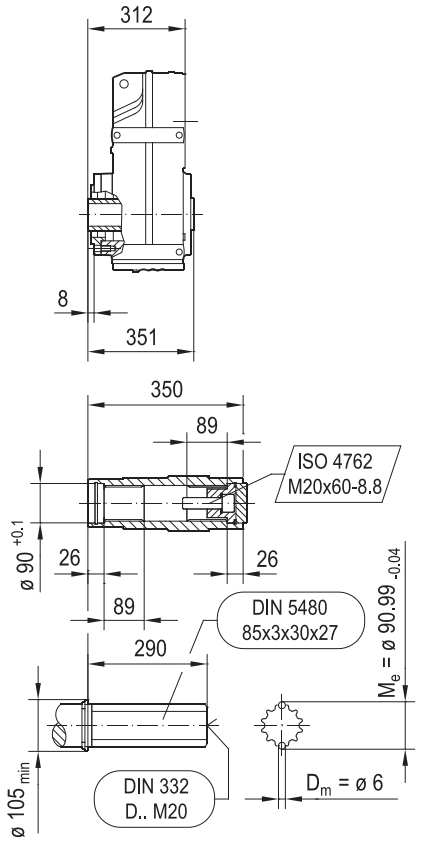

(→ 📖 7.3)	DRN									
	100LS	100L/LM	112M	132S	132M	132L	160..	180..	200L	225..
AC	197	197	221	221	261	261	314	357	394	434
AD	157	157	170	170	228	228	253	268	283	305
ADS	158	158	172	172	228	228	253	268	283	305
L	594	644	675	725	743	769	835	858	968	942
LS	688	738	787	837	881	906	1024	1047	1173	1147
LB	282	332	363	413	431	457	523	546	656	630
LBS	376	426	475	525	569	594	712	735	861	835

24832944/FR – 09/2018

FZ107..

42 079 00 15

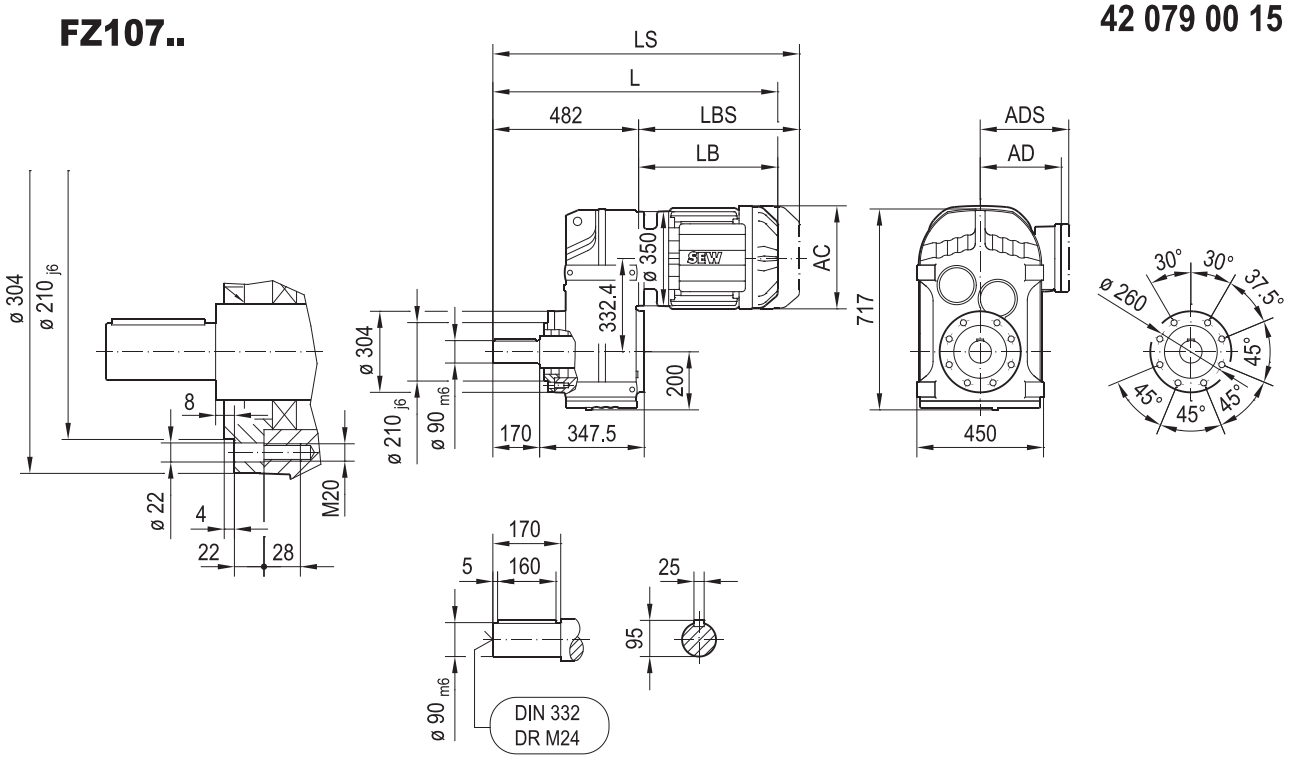

(→ 📖 7.3)	DRN									
	100LS	100L/LM	112M	132S	132M	132L	160..	180..	200L	225..
AC	197	197	221	221	261	261	314	357	394	434
AD	157	157	170	170	228	228	253	268	283	305
ADS	158	158	172	172	228	228	253	268	283	305
L	764	814	845	895	913	939	1005	1028	1138	1112
LS	858	908	957	1007	1051	1076	1194	1217	1343	1317
LB	282	332	363	413	431	457	523	546	656	630
LBS	376	426	475	525	569	594	712	735	861	835

24832944/FR – 09/2018

FT107..

42 063 01 14

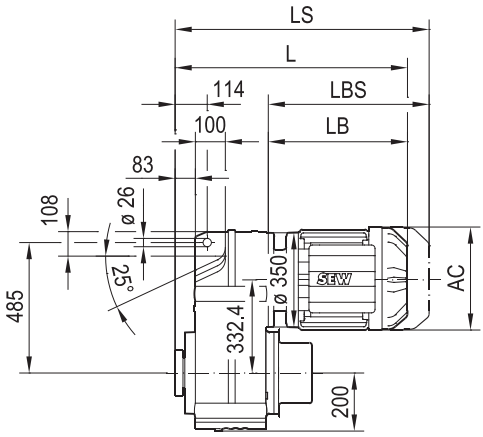

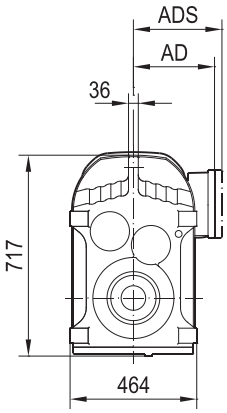

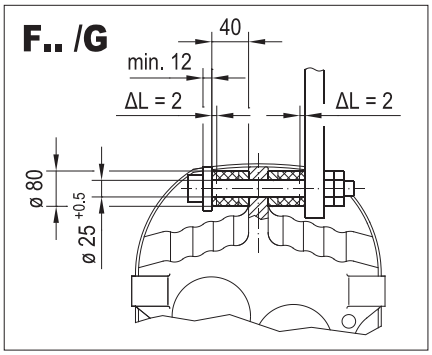

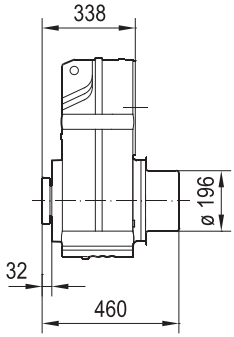

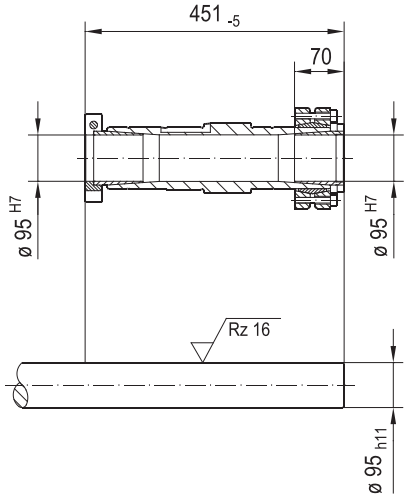

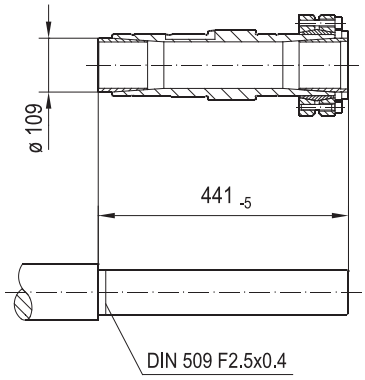

(→ 📖 7.3)	DRN									
	100LS	100L/LM	112M	132S	132M	132L	160..	180..	200L	225..
AC	197	197	221	221	261	261	314	357	394	434
AD	157	157	170	170	228	228	253	268	283	305
ADS	158	158	172	172	228	228	253	268	283	305
L	620	670	701	751	769	795	861	884	994	968
LS	714	764	813	863	907	932	1050	1073	1199	1173
LB	282	332	363	413	431	457	523	546	656	630
LBS	376	426	475	525	569	594	712	735	861	835

24832944/FR – 09/2018

F127..

42 064 00 14

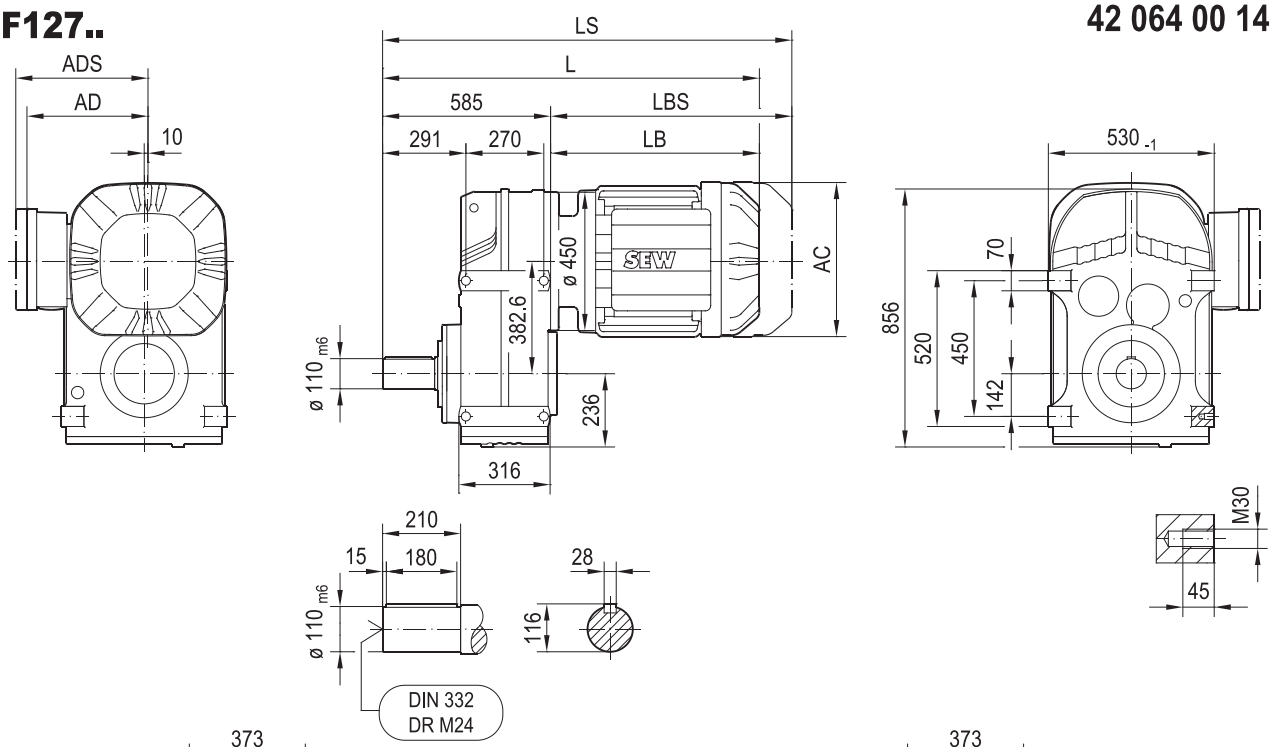

FA127B..

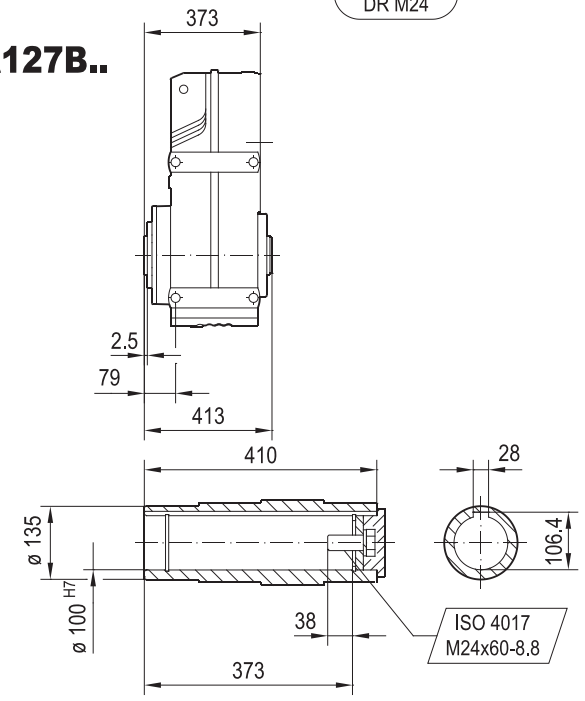

FH127B..

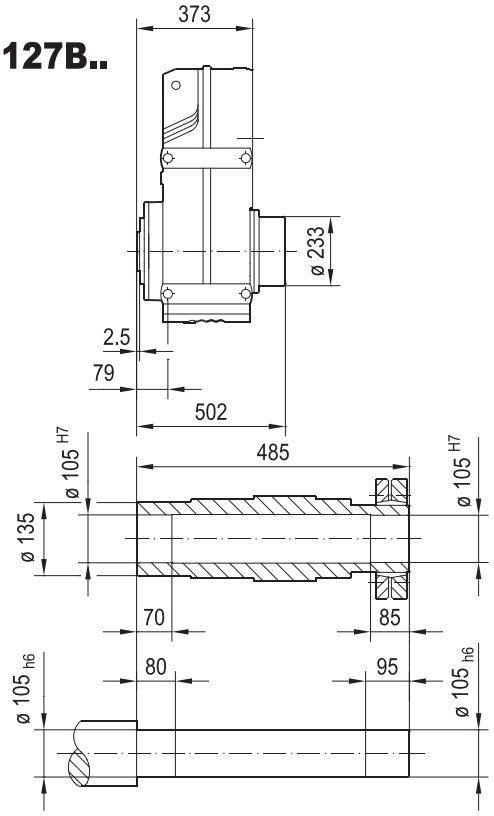

(→ 📖 7.3)	DRN								
	132M	132L	160..	180..	200L	225..	250M	280S	280M
AC	261	261	314	357	394	434	495	495	495
AD	228	228	253	268	283	305	394	394	394
ADS	228	228	253	268	283	305	394	394	394
L	1001	1027	1093	1116	1226	1200	1337	1337	1432
LS	1139	1164	1282	1305	1431	1405	1577	1577	1672
LB	416	442	508	531	641	615	752	752	847
LBS	554	579	697	720	846	820	992	992	1087

24832944/FR – 09/2018

FF127..

42 065 00 14

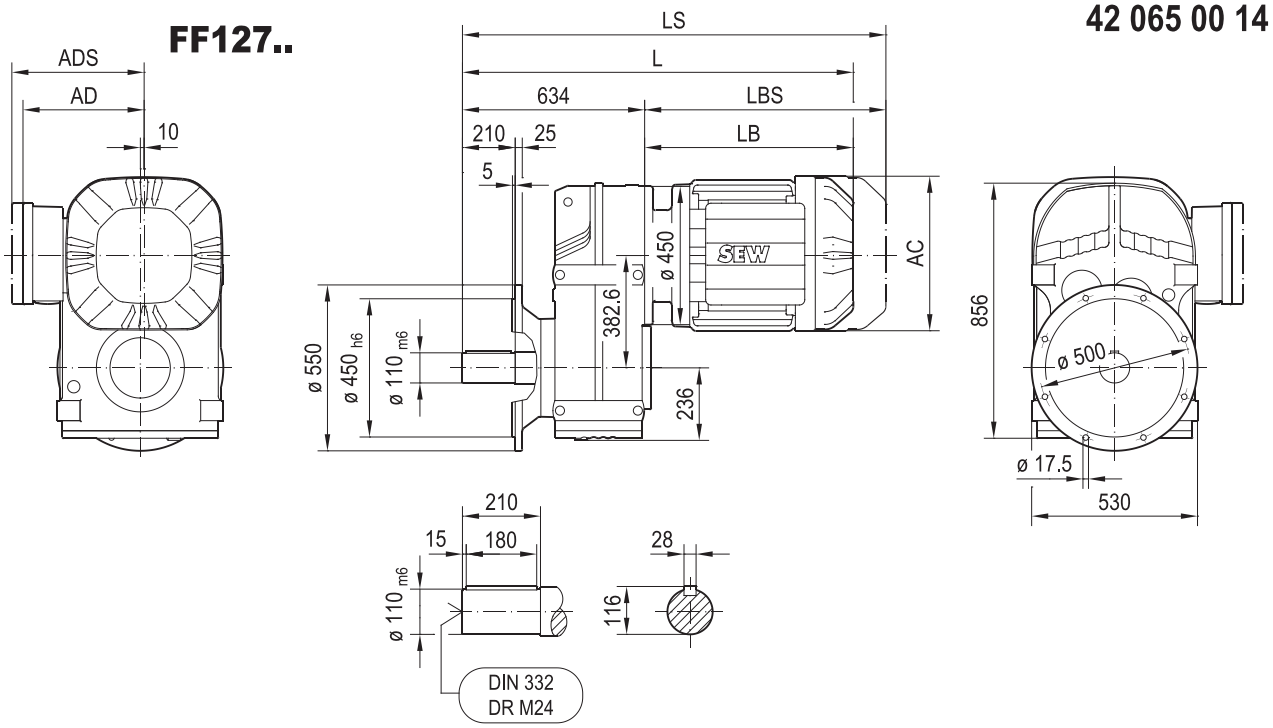

FAF127..

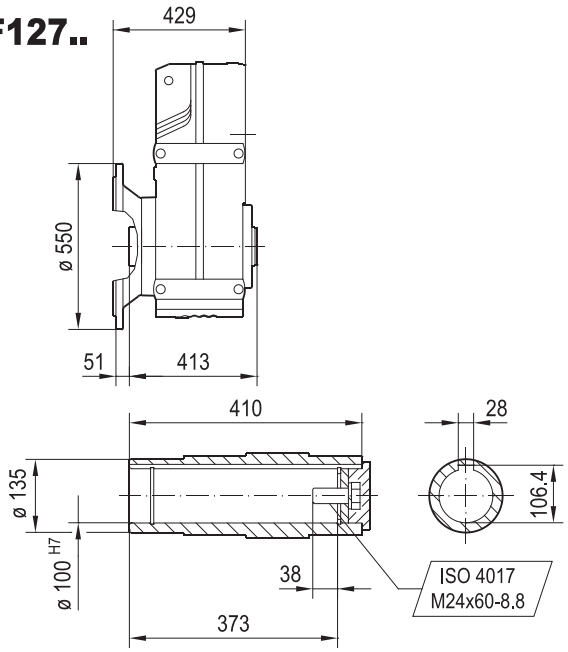

FHF127..

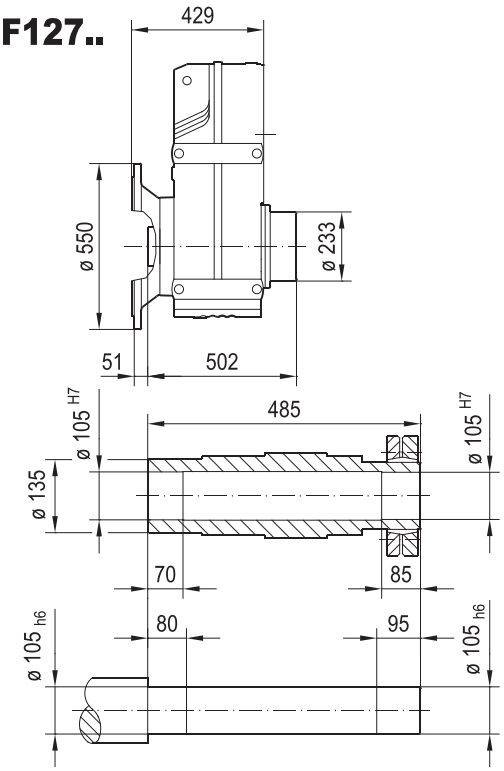

(→ 📖 7.3)	DRN								
	132M	132L	160..	180..	200L	225..	250M	280S	280M
AC	261	261	314	357	394	434	495	495	495
AD	228	228	253	268	283	305	394	394	394
ADS	228	228	253	268	283	305	394	394	394
L	1050	1076	1142	1165	1275	1249	1386	1386	1481
LS	1188	1213	1331	1354	1480	1454	1626	1626	1721
LB	416	442	508	531	641	615	752	752	847
LBS	554	579	697	720	846	820	992	992	1087

24832944/FR – 09/2018

FM127..

42 011 00 17

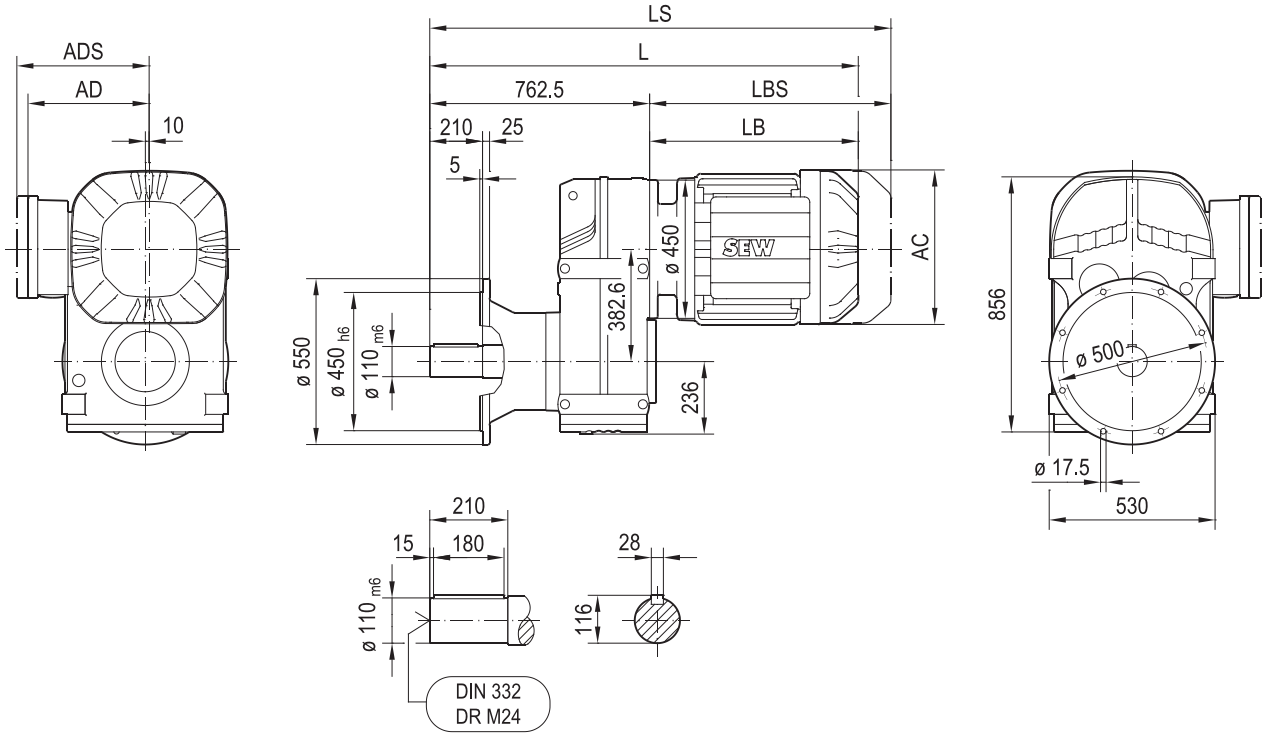

FAM127..

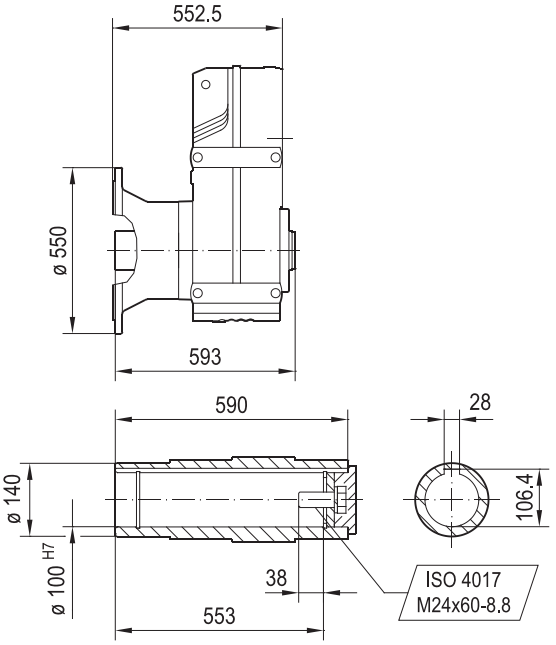

(→ 📖 7.3)	DRN								
	132M	132L	160..	180..	200L	225..	250M	280S	280M
AC	261	261	314	357	394	434	495	495	495
AD	228	228	253	268	283	305	394	394	394
ADS	228	228	253	268	283	305	394	394	394
L	1179	1204	1271	1294	1403	1378	1515	1515	1610
LS	1316	1341	1460	1483	1608	1583	1755	1755	1850
LB	416	442	508	531	641	615	752	752	847
LBS	554	579	697	720	846	820	992	992	1087

24832944/FR – 09/2018

FA127..

42 066 00 14

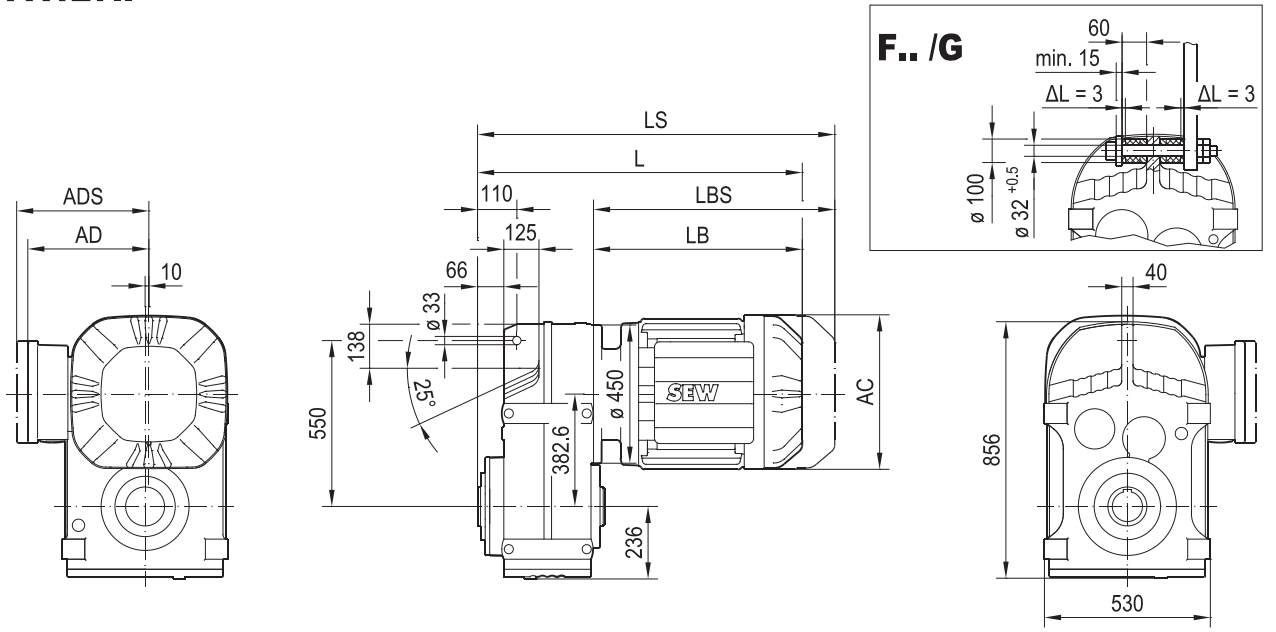

FA127..

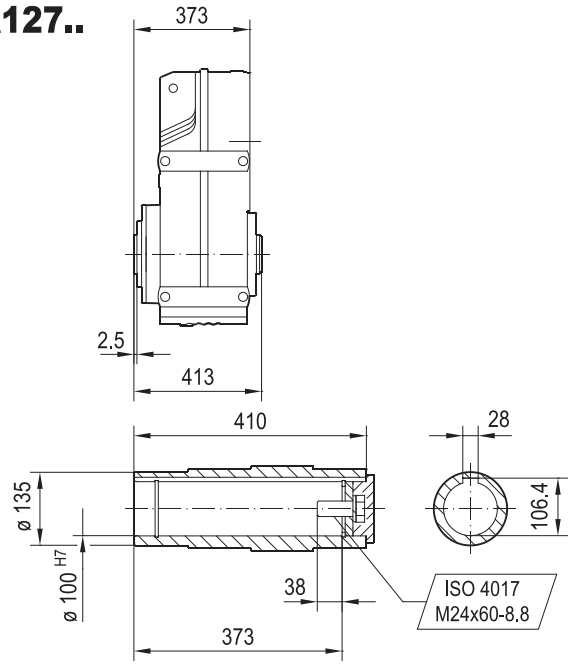

FH127..

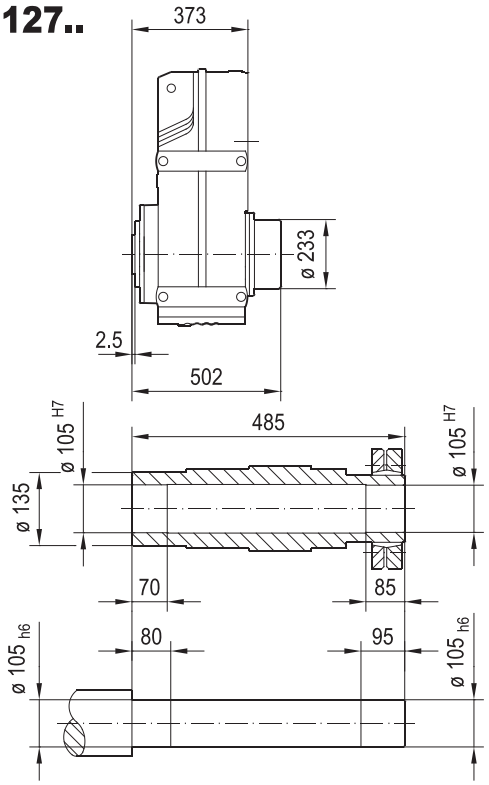

(→ 📖 7.3)	DRN								
	132M	132L	160..	180..	200L	225..	250M	280S	280M
AC	261	261	314	357	394	434	495	495	495
AD	228	228	253	268	283	305	394	394	394
ADS	228	228	253	268	283	305	394	394	394
L	789	815	881	904	1014	988	1125	1125	1220
LS	927	952	1070	1093	1219	1193	1365	1365	1460
LB	416	442	508	531	641	615	752	752	847
LBS	554	579	697	720	846	820	992	992	1087

24832944/FR – 09/2018

FAZ127..

42 067 00 14

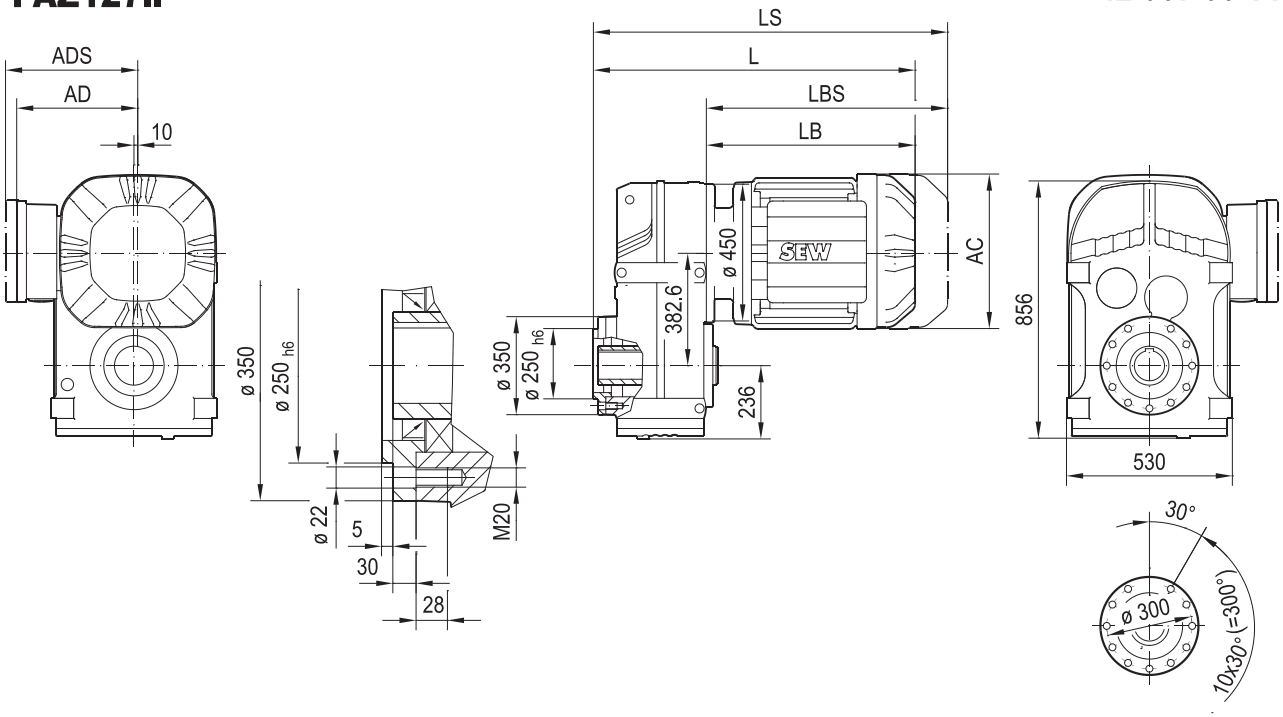

FAZ127..

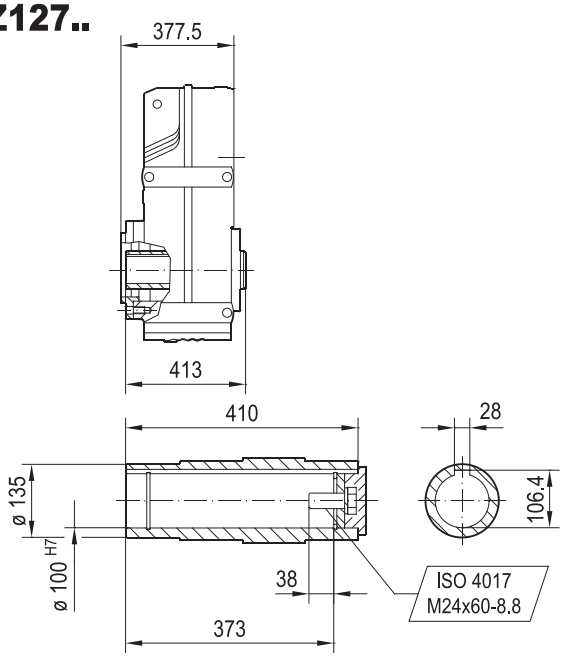

FHZ127..

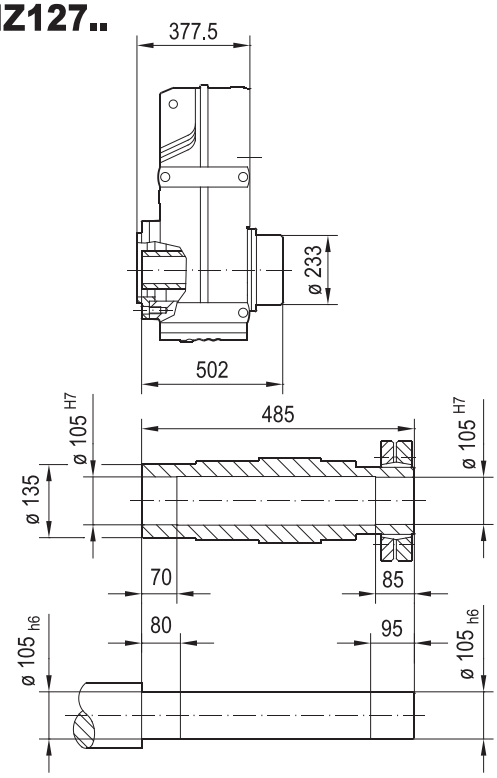

(→ 📖 7.3)	DRN								
	132M	132L	160..	180..	200L	225..	250M	280S	280M
AC	261	261	314	357	394	434	495	495	495
AD	228	228	253	268	283	305	394	394	394
ADS	228	228	253	268	283	305	394	394	394
L	794	819	886	909	1018	993	1130	1130	1225
LS	931	956	1075	1098	1223	1198	1370	1370	1465
LB	416	442	508	531	641	615	752	752	847
LBS	554	579	697	720	846	820	992	992	1087

24832944/FR – 09/2018

FZ127..

42 080 00 15

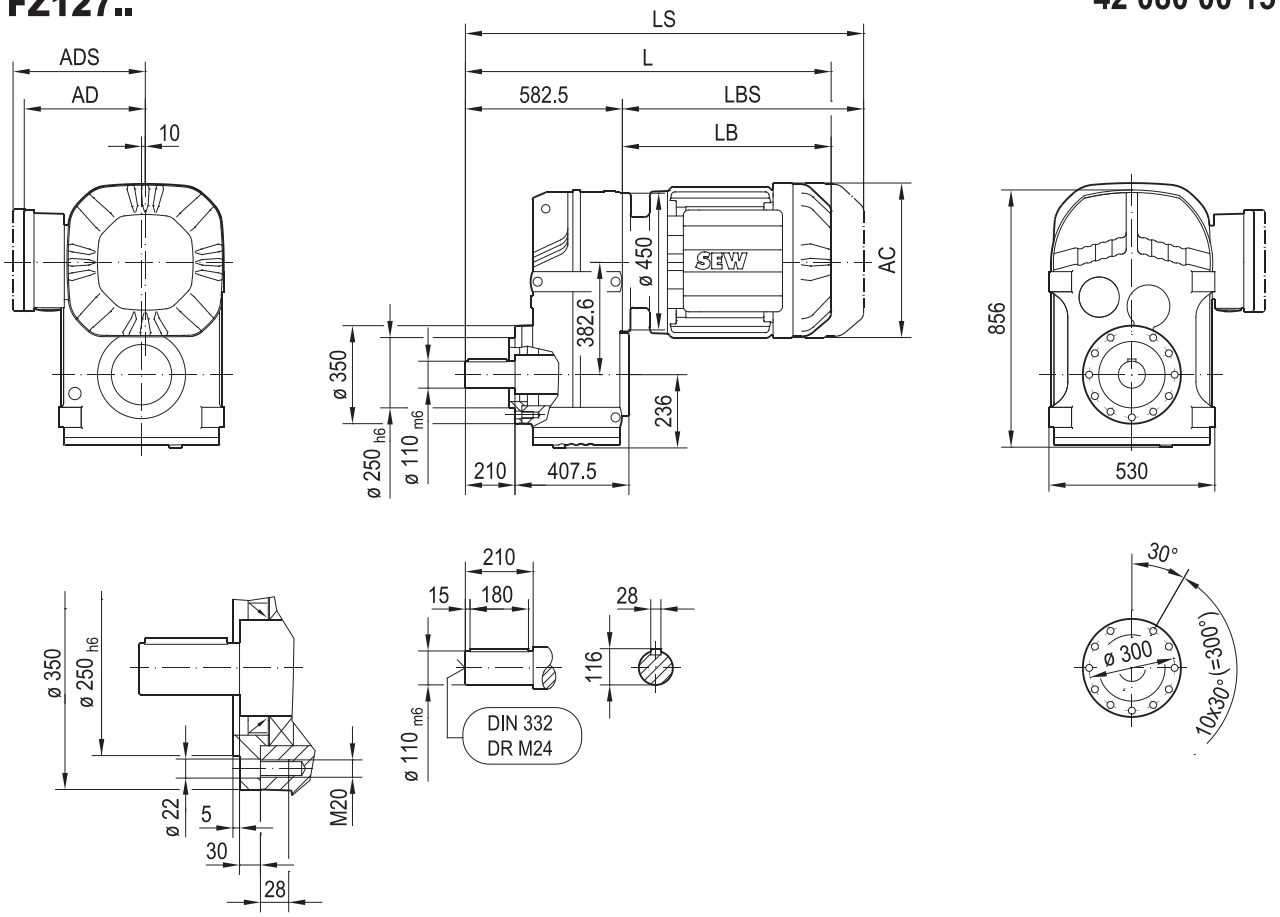

(→ 📖 7.3)	DRN								
	132M	132L	160..	180..	200L	225..	250M	280S	280M
AC	261	261	314	357	394	434	495	495	495
AD	228	228	253	268	283	305	394	394	394
ADS	228	228	253	268	283	305	394	394	394
L	999	1024	1091	1114	1223	1198	1335	1335	1430
LS	1136	1161	1280	1303	1428	1403	1575	1575	1670
LB	416	442	508	531	641	615	752	752	847
LBS	554	579	697	720	846	820	992	992	1087

24832944/FR – 09/2018

FT127..

42 068 01 14

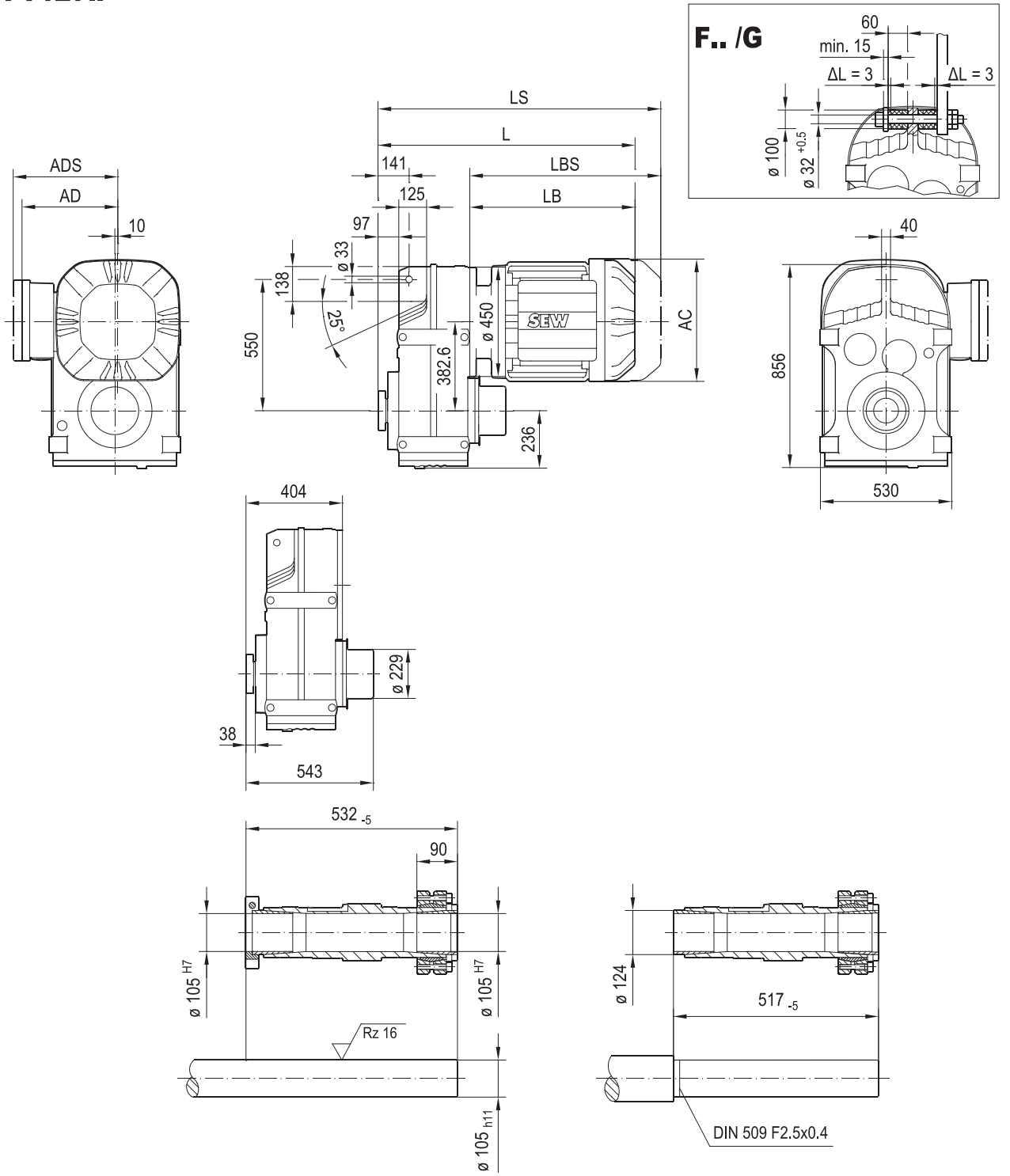

(→ 📖 7.3)	DRN								
	132M	132L	160..	180..	200L	225..	250M	280S	280M
AC	261	261	314	357	394	434	495	495	495
AD	228	228	253	268	283	305	394	394	394
ADS	228	228	253	268	283	305	394	394	394
L	820	846	912	935	1045	1019	1156	1156	1251
LS	958	983	1101	1124	1250	1224	1396	1396	1491
LB	416	442	508	531	641	615	752	752	847
LBS	554	579	697	720	846	820	992	992	1087

24832944/FR – 09/2018

F157..

42 069 00 14

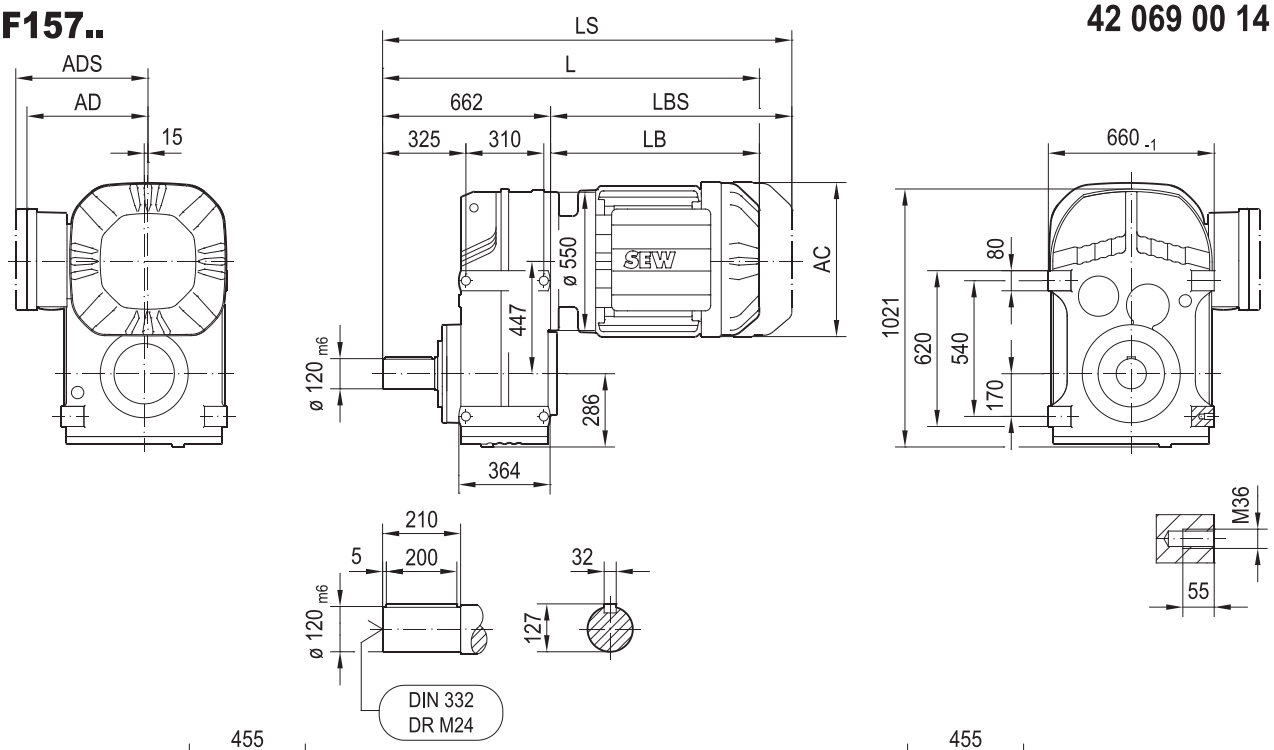

FA157B..

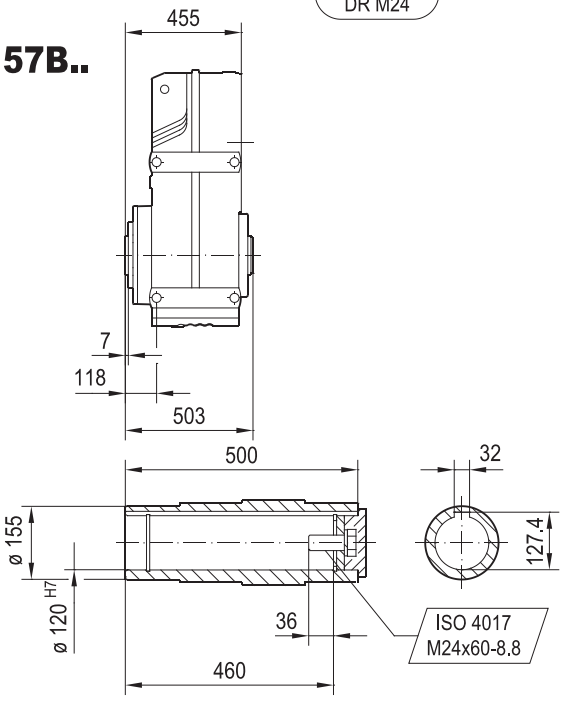

FH157B..

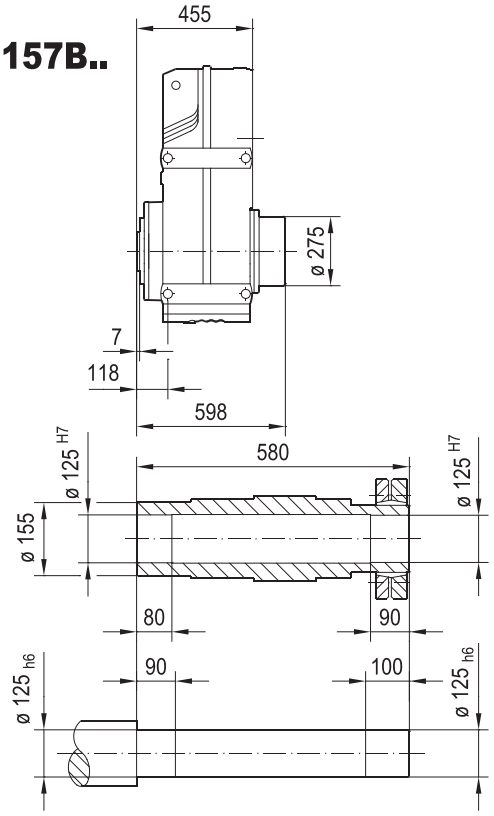

(→ 📖 7.3)	DRN								
	160..	180..	200L	225..	250M	280S	280M	315S-M	315ME-H
AC	314	357	394	434	495	495	495	624	624
AD	253	268	283	305	394	394	394	506	506
ADS	253	268	283	305	394	394	394	506	506
L	1162	1185	1295	1269	1406	1406	1501	1603	1733
LS	1351	1374	1500	1474	1646	1646	1741	1854	1984
LB	500	523	633	607	744	744	839	941	1071
LBS	689	712	838	812	984	984	1079	1192	1322

24832944/FR – 09/2018

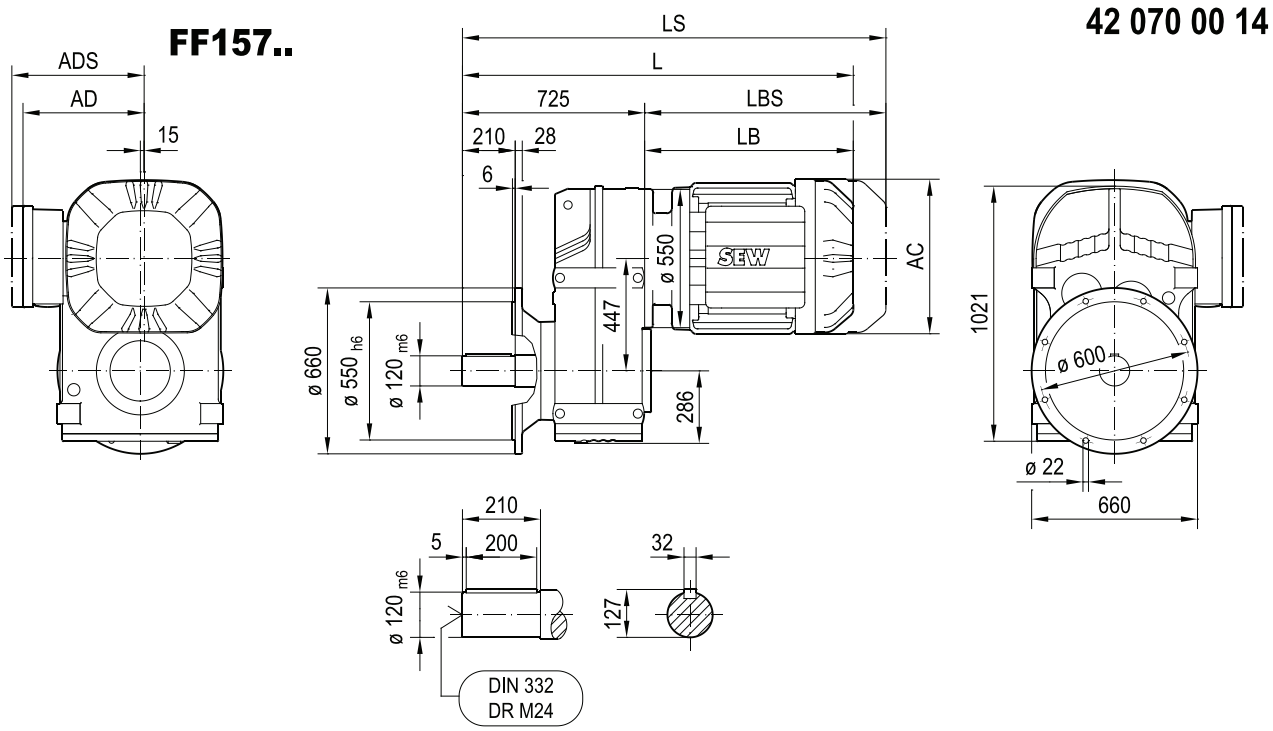

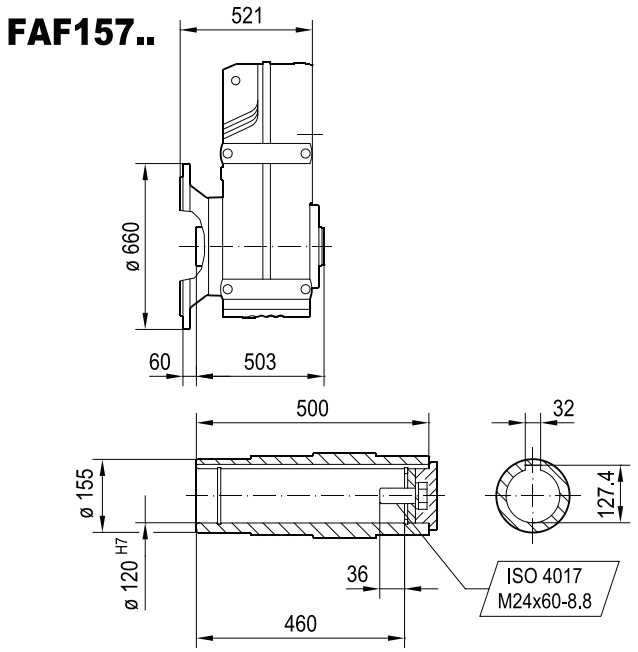

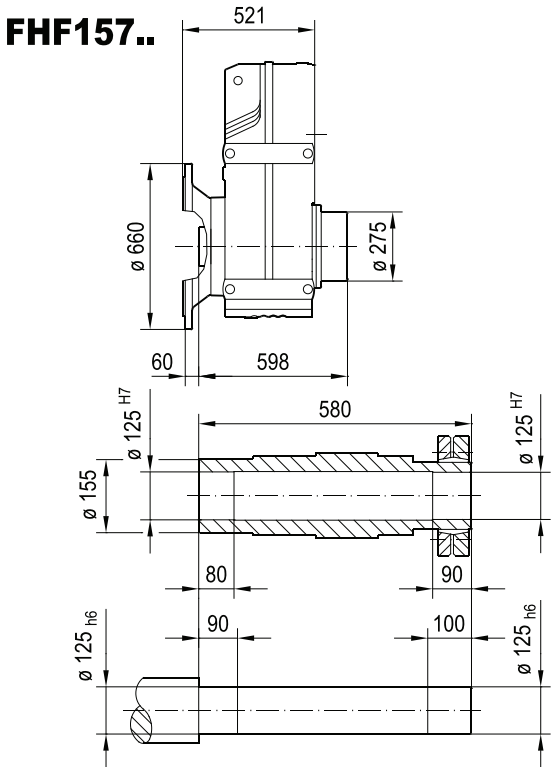

(→ 📖 7.3)	DRN								
	160..	180..	200L	225..	250M	280S	280M	315S-M	315ME-H
AC	314	357	394	434	495	495	495	624	624
AD	253	268	283	305	394	394	394	506	506
ADS	253	268	283	305	394	394	394	506	506
L	1225	1248	1358	1332	1469	1469	1564	1666	1796
LS	1414	1437	1563	1537	1709	1709	1804	1917	2047
LB	500	523	633	607	744	744	839	941	1071
LBS	689	712	838	812	984	984	1079	1192	1322

24832944/FR – 09/2018

FM157..

42 117 00 17

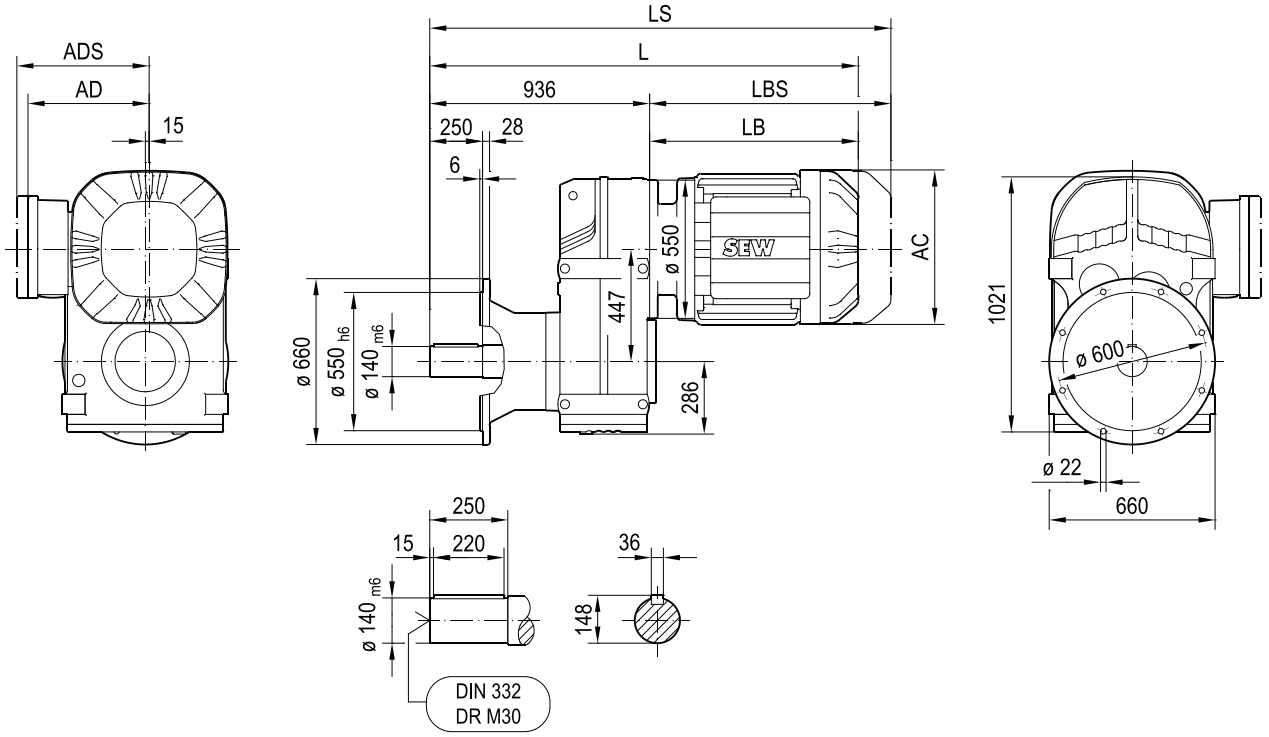

FAM157..

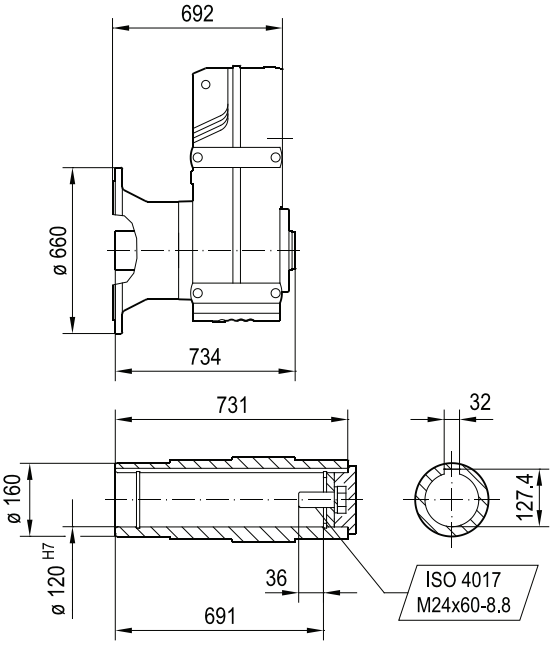

(→ 📖 7.3)	DRN								
	160..	180..	200L	225..	250M	280S	280M	315S-M	315ME-H
AC	314	357	394	434	495	495	495	624	624
AD	253	268	283	305	394	394	394	506	506
ADS	253	268	283	305	394	394	394	506	506
L	1436	1459	1569	1543	1680	1680	1775	1877	2007
LS	1625	1648	1774	1748	1920	1920	2015	2128	2258
LB	500	523	633	607	744	744	839	941	1071
LBS	689	712	838	812	984	984	1079	1192	1322

24832944/FR – 09/2018

FA157..

42 071 00 14

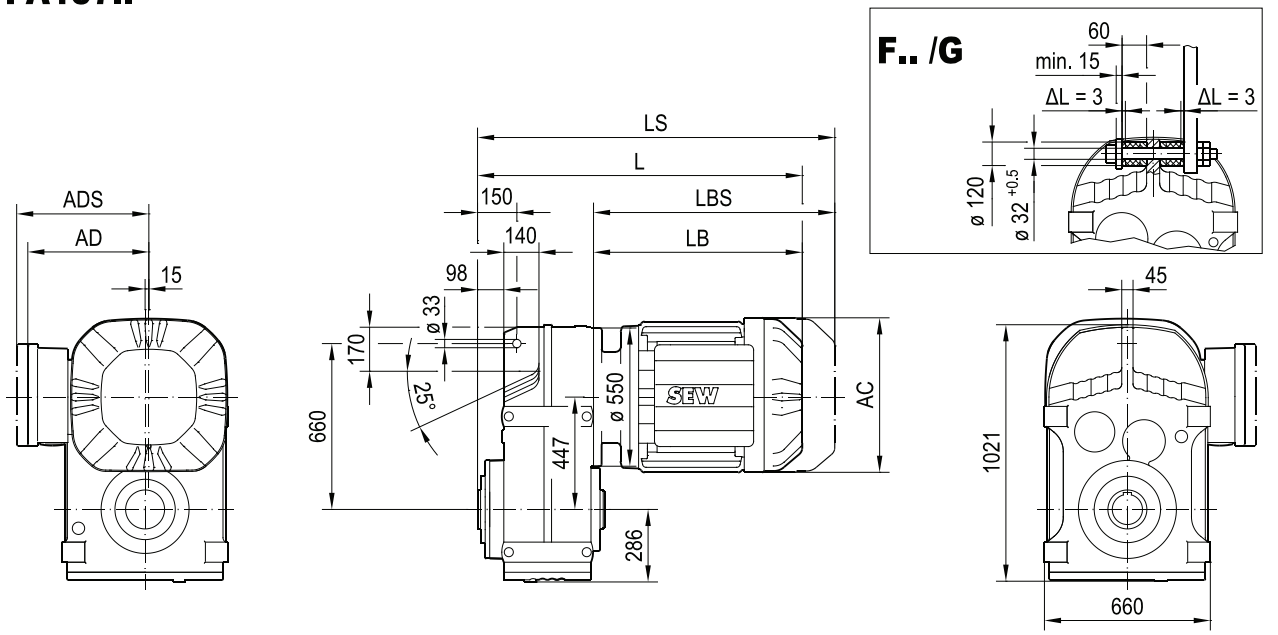

FA157..

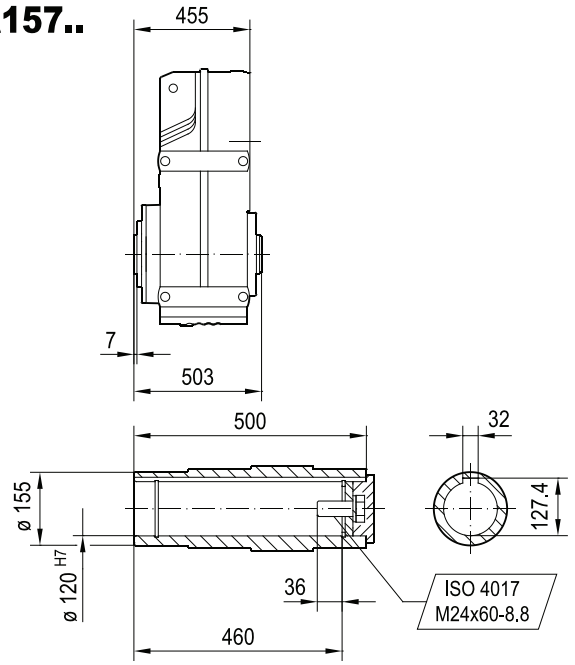

FH157..

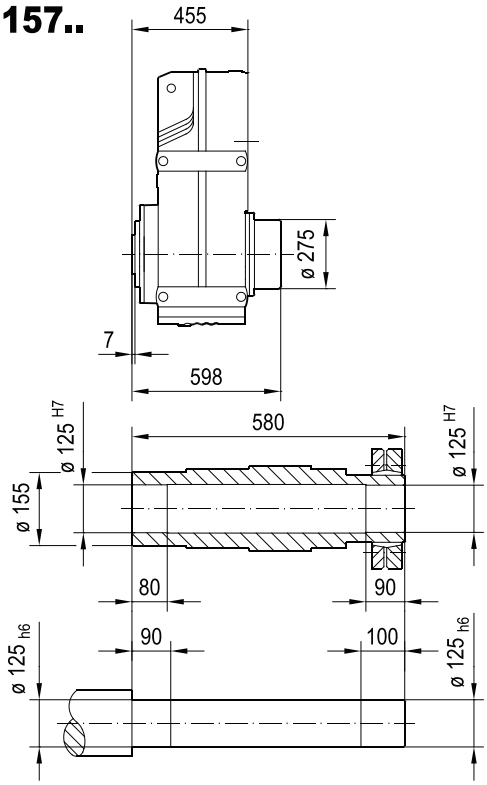

(→ 📖 7.3)	DRN								
	160..	180..	200L	225..	250M	280S	280M	315S-M	315ME-H
AC	314	357	394	434	495	495	495	624	624
AD	253	268	283	305	394	394	394	506	506
ADS	253	268	283	305	394	394	394	506	506
L	955	978	1088	1062	1199	1199	1294	1396	1526
LS	1144	1167	1293	1267	1439	1439	1534	1647	1777
LB	500	523	633	607	744	744	839	941	1071
LBS	689	712	838	812	984	984	1079	1192	1322

24832944/FR – 09/2018

FAZ157..

42 072 00 14

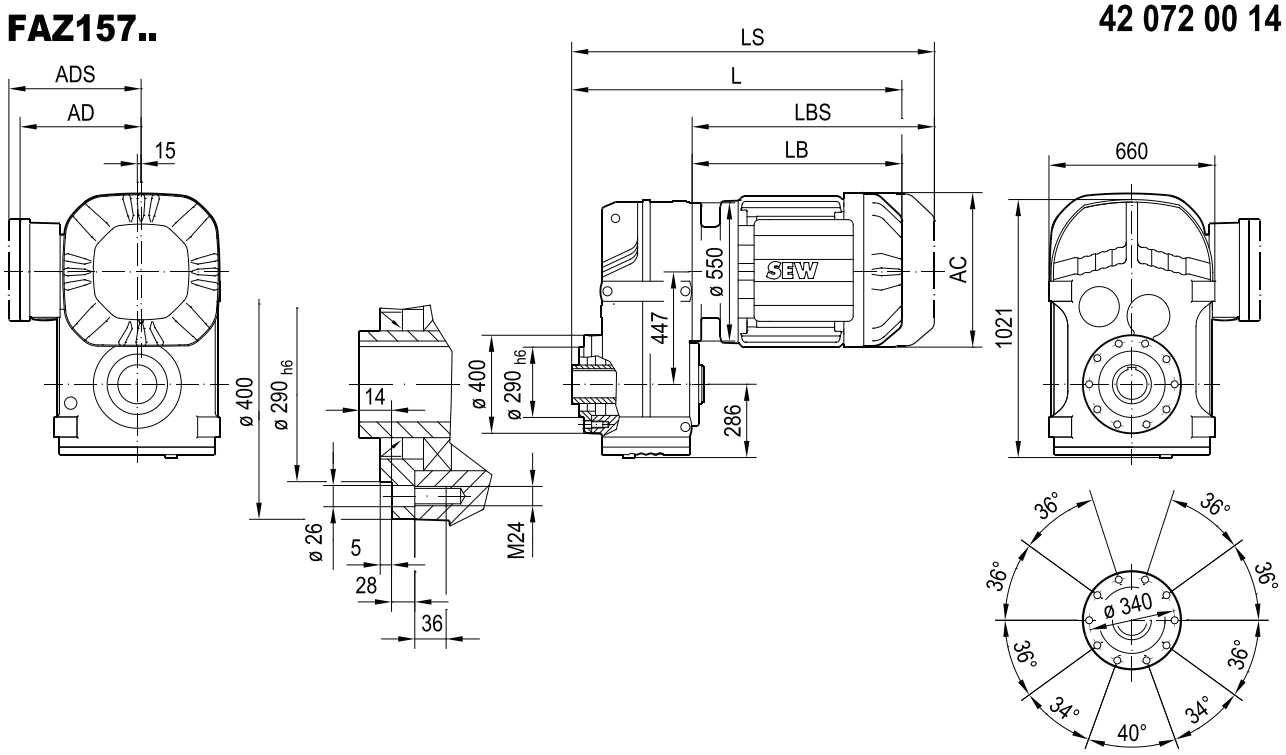

FAZ157..

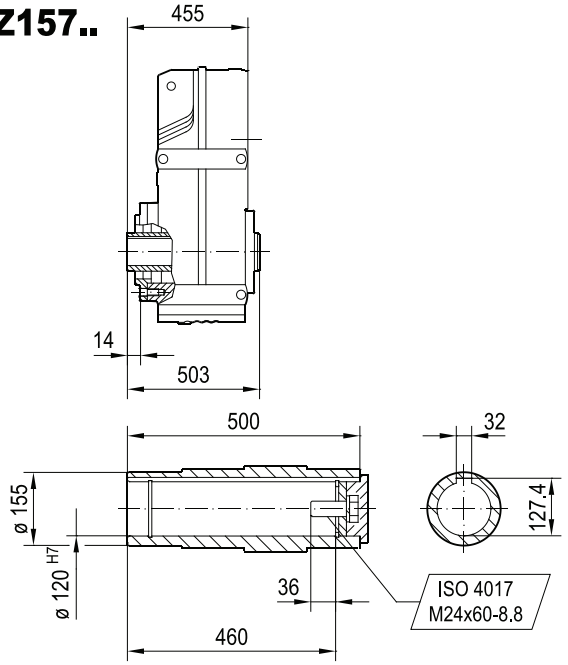

FHZ157..

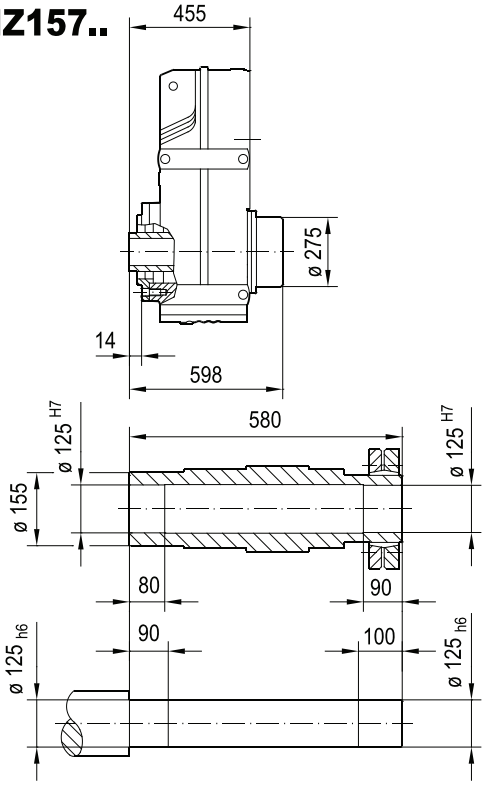

(→ 📖 7.3)	DRN								
	160..	180..	200L	225..	250M	280S	280M	315S-M	315ME-H
AC	314	357	394	434	495	495	495	624	624
AD	253	268	283	305	394	394	394	506	506
ADS	253	268	283	305	394	394	394	506	506
L	955	978	1088	1062	1199	1199	1294	1396	1526
LS	1144	1167	1293	1267	1439	1439	1534	1647	1777
LB	500	523	633	607	744	744	839	941	1071
LBS	689	712	838	812	984	984	1079	1192	1322

24832944/FR – 09/2018

FZ157..

42 081 00 15

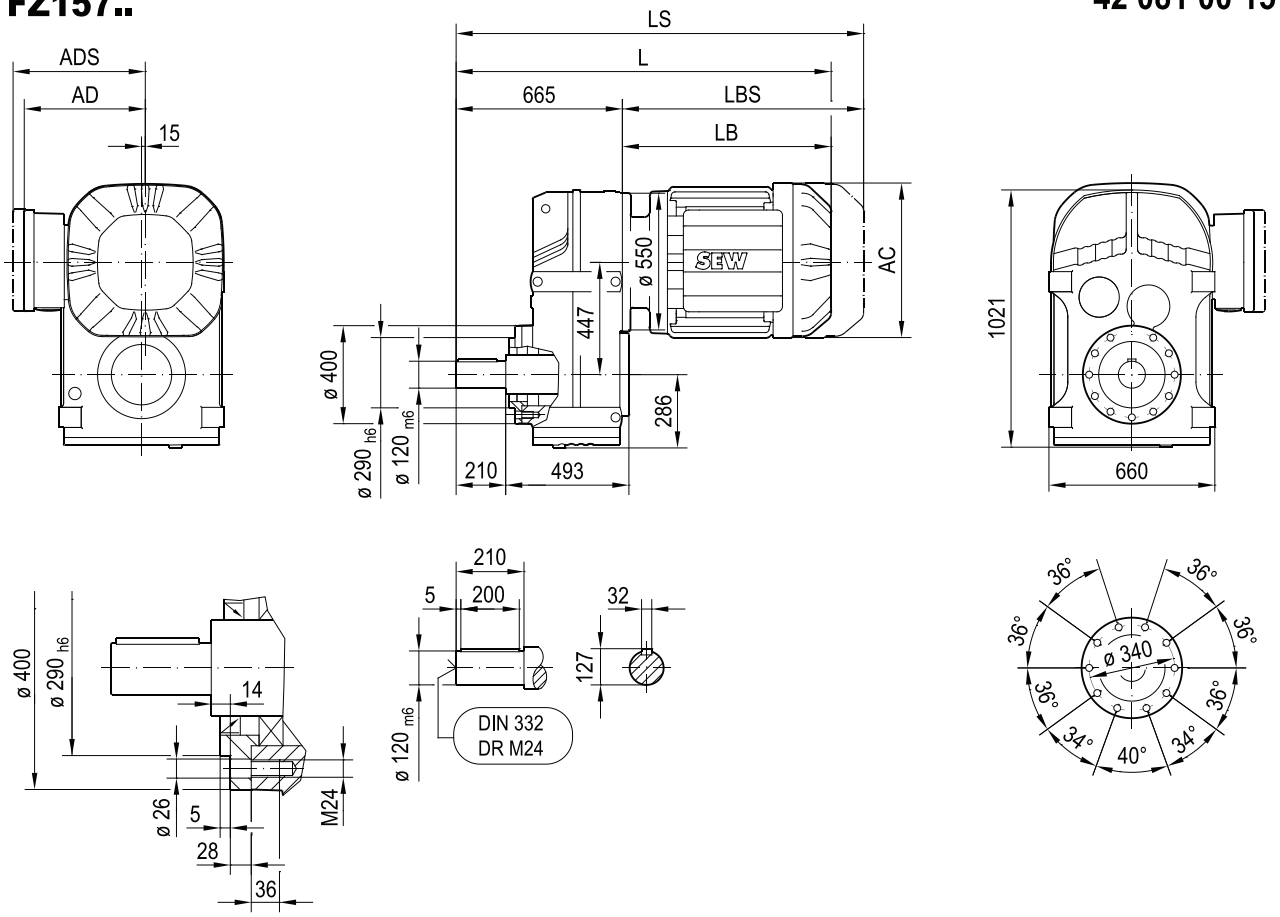

(→ 📖 7.3)	DRN								
	160..	180..	200L	225..	250M	280S	280M	315S-M	315ME-H
AC	314	357	394	434	495	495	495	624	624
AD	253	268	283	305	394	394	394	506	506
ADS	253	268	283	305	394	394	394	506	506
L	1165	1188	1298	1272	1409	1409	1504	1606	1736
LS	1354	1377	1503	1477	1649	1649	1744	1857	1987
LB	500	523	633	607	744	744	839	941	1071
LBS	689	712	838	812	984	984	1079	1192	1322

24832944/FR – 09/2018

FT157..

42 073 01 14

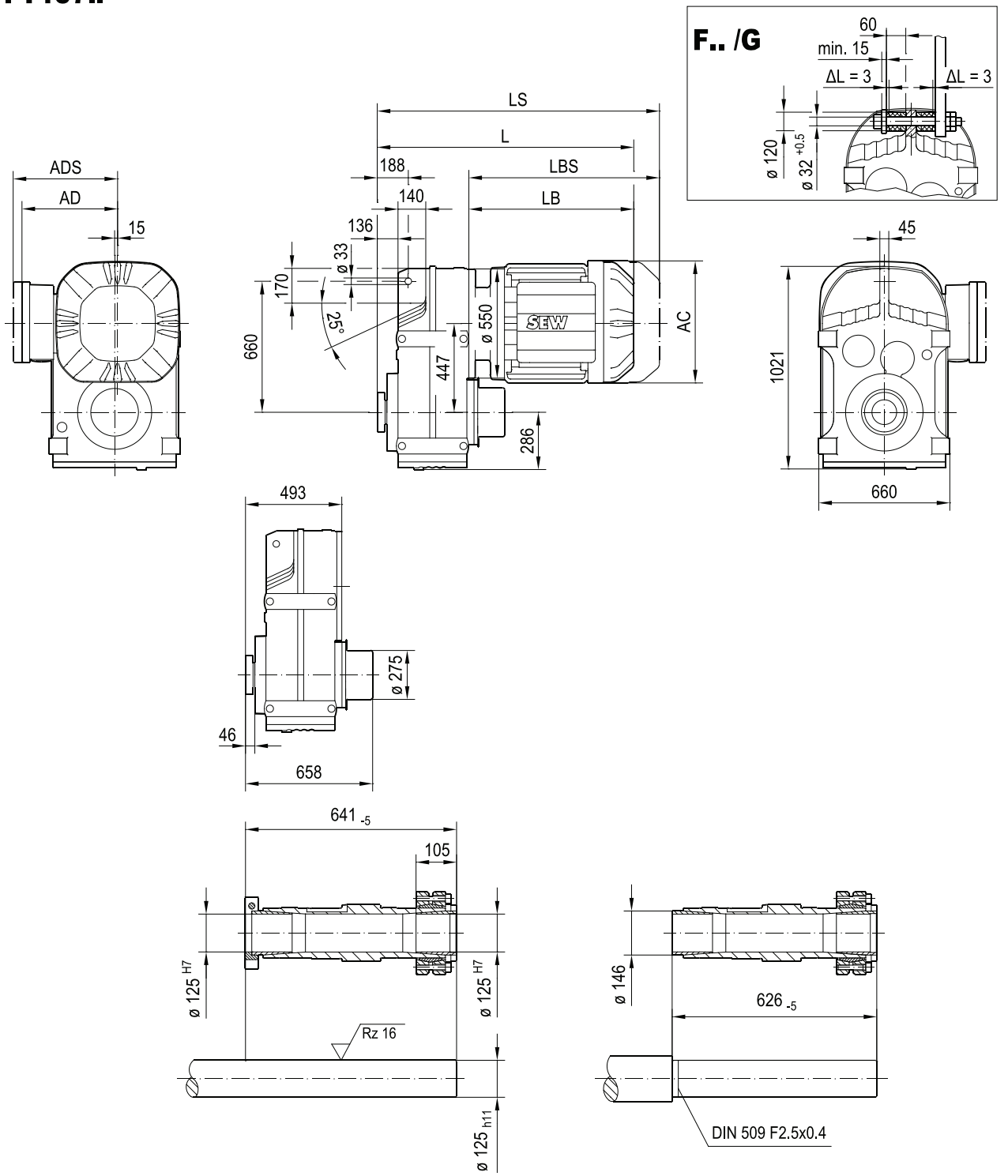

(→ 📖 7.3)	DRN								
	160..	180..	200L	225..	250M	280S	280M	315S-M	315ME-H
AC	314	357	394	434	495	495	495	624	624
AD	253	268	283	305	394	394	394	506	506
ADS	253	268	283	305	394	394	394	506	506
L	993	1016	1126	1100	1237	1237	1332	1434	1564
LS	1182	1205	1331	1305	1477	1477	1572	1685	1815
LB	500	523	633	607	744	744	839	941	1071
LBS	689	712	838	812	984	984	1079	1192	1322

24832944/FR – 09/2018

9.6 Feuilles de cotes F..R..DRN.. en mm

42 121 00 16

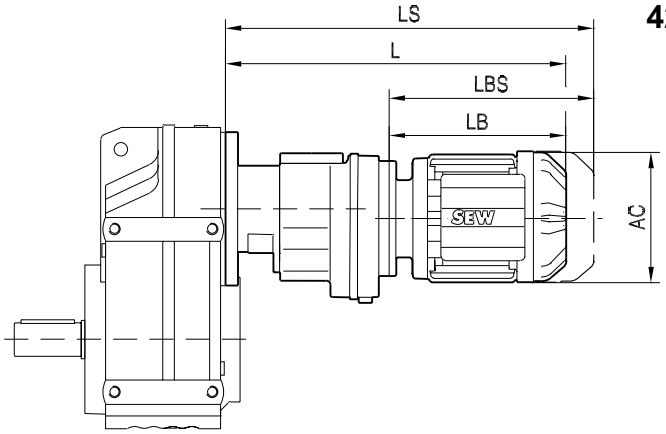

18014407032230795

(→ 🗎 188)		AC	L	LS	LB	LBS
F..27R17	**DRN63MS**	115	365	421	190	246
	DRN63M	115	379	435	204	260
	DRN71MS	139	381	448	206	273
	DRN80M	156	452	533	277	358
F..37R17	**DRN63MS**	115	365	421	190	246
	DRN63M	115	379	435	204	260
	DRN71MS	139	381	448	206	273
	DRN71M	139	401	468	226	293
	DRN80M	156	452	533	277	358
F..47R17	**DRN63MS**	115	365	421	190	246
	DRN63M	115	379	435	204	260
	DRN71MS	139	381	448	206	273
	DRN71M	139	401	468	226	293
	DRN80M	156	452	533	277	358
F..57R37	**DRN63MS**	115	355	411	190	246
	DRN63M	115	369	425	204	260
	DRN71MS	139	371	438	206	273
	DRN71M	139	391	458	226	293
	DRN80MK	156	402	483	237	318
	DRN80M	156	447	528	282	363
	DRN90S	179	448	542	283	377
F..67R37	**DRN63MS**	115	355	411	190	246
	DRN63M	115	369	425	204	260
	DRN71MS	139	371	438	206	273
	DRN71M	139	391	458	226	293
	DRN80MK	156	402	483	237	318
	DRN80M	156	447	528	282	363
	DRN90S	179	448	542	283	377
F..77R37	**DRN63MS**	115	347	403	190	246
	DRN63M	115	361	417	204	260
	DRN71MS	139	363	430	206	273
	DRN71M	139	383	450	226	293
	DRN80MK	156	394	475	237	318
	DRN80M	156	439	520	282	363
	DRN90S	179	440	534	283	377
	DRN90L	179	472	566	315	409
	DRN100L/LM	197	521	615	364	458

24832944/FR – 09/2018

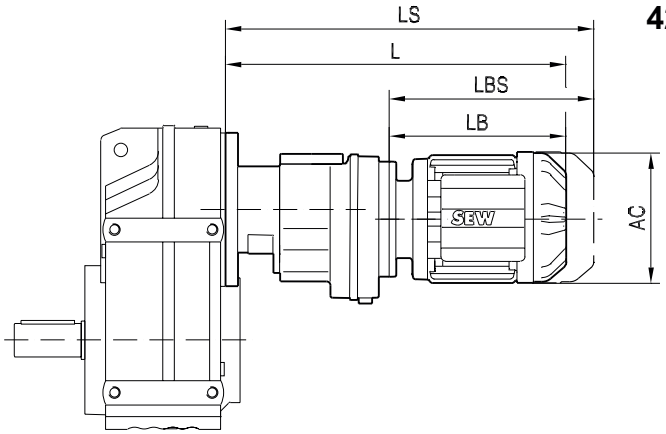

42 121 00 16

18014407032230795

(→ 🗎 188)		AC	L	LS	LB	LBS
F..87R57	**DRN63MS**	115	411	467	184	240
	DRN63M	115	425	481	198	254
	DRN71MS	139	427	494	199	267
	DRN71M	139	447	514	219	287
	DRN80MK	156	458	539	230	311
	DRN80M	156	503	584	275	356
	DRN90S	179	504	598	277	370
	DRN90L	179	536	630	309	402
	DRN100LS	197	533	626	305	399
	DRN100L/LM	197	583	676	355	449
F..97R57	**DRN63MS**	115	406	462	184	240
	DRN63M	115	420	476	198	254
	DRN71MS	139	422	489	199	267
	DRN71M	139	442	509	219	287
	DRN80MK	156	453	534	230	311
	DRN80M	156	498	579	275	356
	DRN90S	179	499	593	277	370
	DRN90L	179	531	625	309	402
	DRN100LS	197	528	621	305	399
	DRN100L/LM	197	578	671	355	449
	DRN112M	221	609	721	386	498
	DRN132S	221	663	775	440	552
F..107R77	**DRN63MS**	115	424	480	177	233
	DRN63M	115	438	494	191	247
	DRN71MS	139	439	507	192	260
	DRN71M	139	459	527	212	280
	DRN80MK	156	470	551	223	304
	DRN80M	156	515	596	268	349
	DRN90S	179	517	610	270	363
	DRN90L	179	549	642	302	395
	DRN100LS	197	545	639	298	392
	DRN100L/LM	197	595	689	348	442
	DRN112M	221	626	738	379	491
	DRN132S	221	676	788	429	541
	DRN132M	261	694	832	447	585
	DRN132L	261	720	857	473	610

24832944/FR – 09/2018

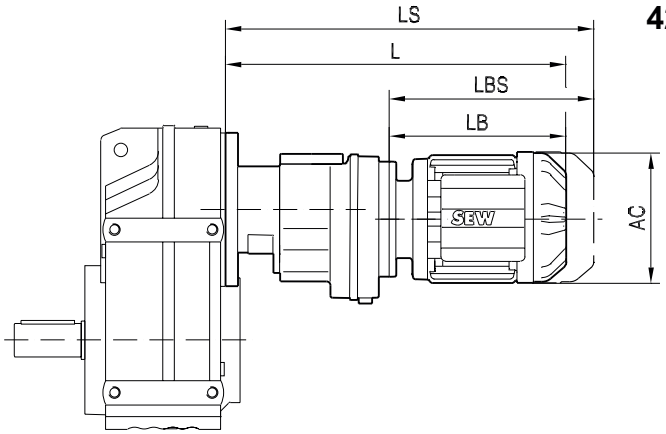

42 121 00 16

18014407032230795

(→ 🗎 188)		AC	L	LS	LB	LBS
F..127R77	**DRN63MS**	115	409	465	177	233
	DRN63M	115	423	479	191	247
	DRN71MS	139	424	492	192	260
	DRN71M	139	444	512	212	280
	DRN80MK	156	455	536	223	304
	DRN80M	156	500	581	268	349
	DRN90S	179	502	595	270	363
	DRN90L	179	534	627	302	395
	DRN100LS	197	530	624	298	392
	DRN100L/LM	197	580	674	348	442
	DRN112M	221	611	723	379	491
	DRN132S	221	661	773	429	541
	DRN132M	261	679	817	447	585
F..127R87	**DRN100L/LM**	197	623	717	343	437
	DRN112M	221	654	766	374	486
	DRN132S	221	704	816	424	536
	DRN132M	261	722	860	442	580
	DRN132L	261	748	885	468	605
	DRN160..	314	814	1003	534	723
F..157R97	**DRN71MS**	139	507	575	182	250
	DRN71M	139	527	595	202	270
	DRN80MK	156	538	619	213	294
	DRN80M	156	583	664	258	339
	DRN90S	179	585	678	260	353
	DRN90L	179	617	710	292	385
	DRN100LS	197	613	707	288	382
	DRN100L/LM	197	663	757	338	432
	DRN112M	221	694	806	369	481
	DRN132S	221	744	856	419	531
	DRN132M	261	762	900	437	575
	DRN132L	261	788	925	463	600
	DRN160..	314	854	1043	529	718
	DRN180..	357	877	1066	552	741

24832944/FR – 09/2018